934-535

Lv7 2020-r1

Modelo-model:

Kit soportes LCV

Lote-Lot-Lot-Lot:

01-20

Peso-Weight-Poids-Gewicht:

4,38 kg

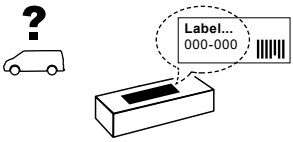

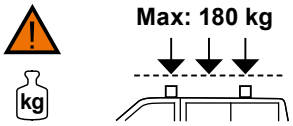

Código Homologación CEE
EEC Type Approval Number

E9 26 R- 03 3022

E9 26 R- 03 3024

CITY CRASH
Accor ding to ISO/ P AS 11154:2006

CRUZBER SA
ES-A14018311
P.I. Las Salinas II
14960 - Rute - Spain
www.cruzber.com

E	**Instrucción de montaje** ¡Leer primero!	Kit fijación
GB	**Assembly instructions** Read first!	Fixation Kit
F	**Instruction de montage** Lire en premier!	Kit fixation
D	**Montageanleitung** Zuerst lesen!	Stützfuß-Kit
PT	**Instruções de montagem** Ler primeiro!	Kit fixação
PL	**Instrukcja montażu** Najpierw przeczytaj!	Element mocujący
CZ	**Montážní návod** Čtěte pozorně!	Fixační kit
HU	**Szerelési Utasítás** Először olvasd el!	Rögzítő készlet
RO	**Instructiuni de montaj** Intai cititi!	Kit de fixare
HR	**Detaljne upute** Prvo procitati!	Kit za montažu
GR	**Διαβάστε προσεκτικά τις** Οδηγίες Συναρμολόγησης!	Κιβώτιο (Kit) Επισκευής
TR	**Öncelikle montaj:** Talimatlarını okuyunuz!	Montaj kiti
RU	**Инструкции по монтажу** Сначала прочитайте!	Крепежный комплект
I	**Istruzioni di montaggio** Leggere per primo!	Kit di fissaggio
NL	**Montagehandleiding** Eerst lezen!	Bevestigingsset
SLO	**Navodila za sestavljanje** Preberite!	Kit za pričvrstitev

1.

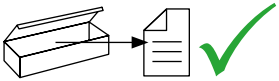





(E) Contenido embalaje: ¡Verificar!

(GB) Package content: Check!

(F) Contenu d'emballage: Vérifier!

(D) Packungsinhalt: Überprüfen!

(PT) Contéudo embalagem: Verificar!

(PL) Zawartość opakowania: sprawdź!

(CZ) Obsah balení: Zkontrolujte!

(HU) Csomag tartalma: Ellenőrizd!

(RO) Pachetul contine: Verificati!

(HR) Sadrzaj paketa: Provjeri!

(GR) Ελέγξτε το περιεχόμενο: του πακέτου!

(TR) Paket içeriğini: Control ediniz!

(RU) Содержание упаковки: Проверьте!

(I) Contenuto della confezione: Controllare!

(NL) Pakket inhoud: Controleer!

(SLO) Vsebina paketa: Preverite!

x1



x8

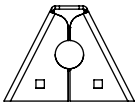

(500)

x8

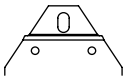

2x (871)
2x (873)
2x (874)
1x (875)
1x (876)

x8

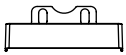

2x (012-231)
2x (012-232)
4x (012-233)

x8

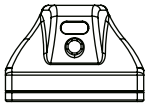

6x (813-073)
2x (813-074)

x5



2x (805-011)
2x (810-161)
1x (810-182)

2.



35x35 mm

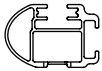

52x35 mm
Aluminium

pág. 3,4,5,6,7



pág. 3,4,8,9,10,11

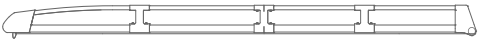

pág. 3,4,12,13,14,15

3.

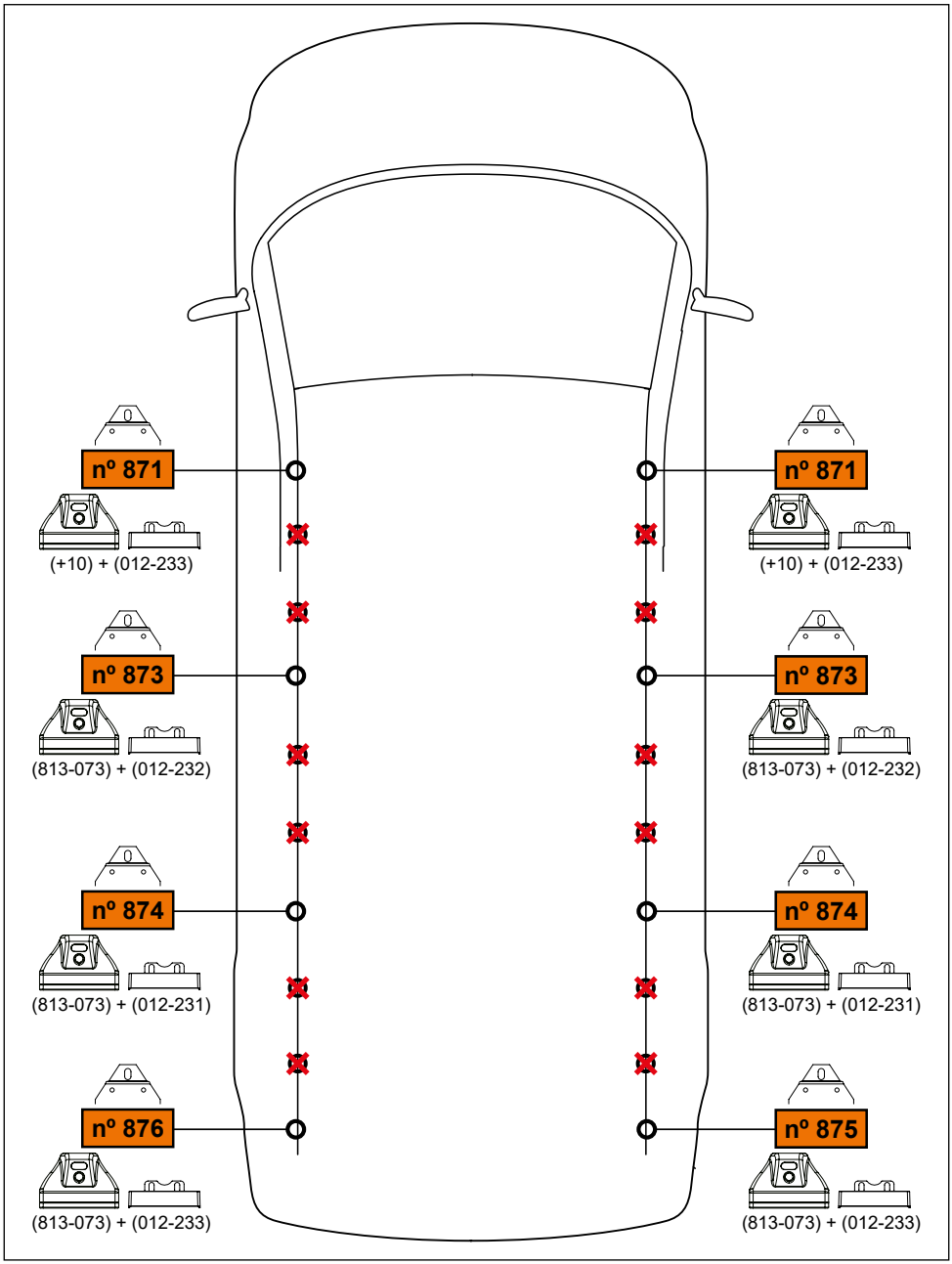
nº 871
(+10) + (012-233)
nº 871
(+10) + (012-233)
nº 873
(813-073) + (012-232)
nº 873
(813-073) + (012-232)
nº 874
(813-073) + (012-231)
nº 874
(813-073) + (012-231)
nº 876
(813-073) + (012-233)
nº 875
(813-073) + (012-233)

4.

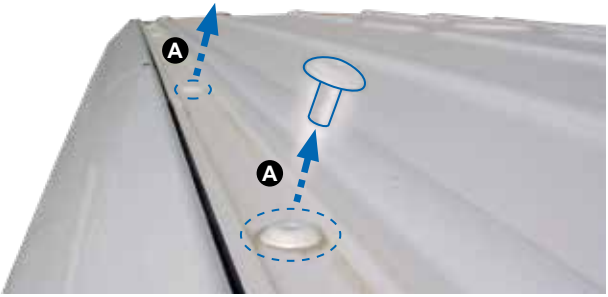

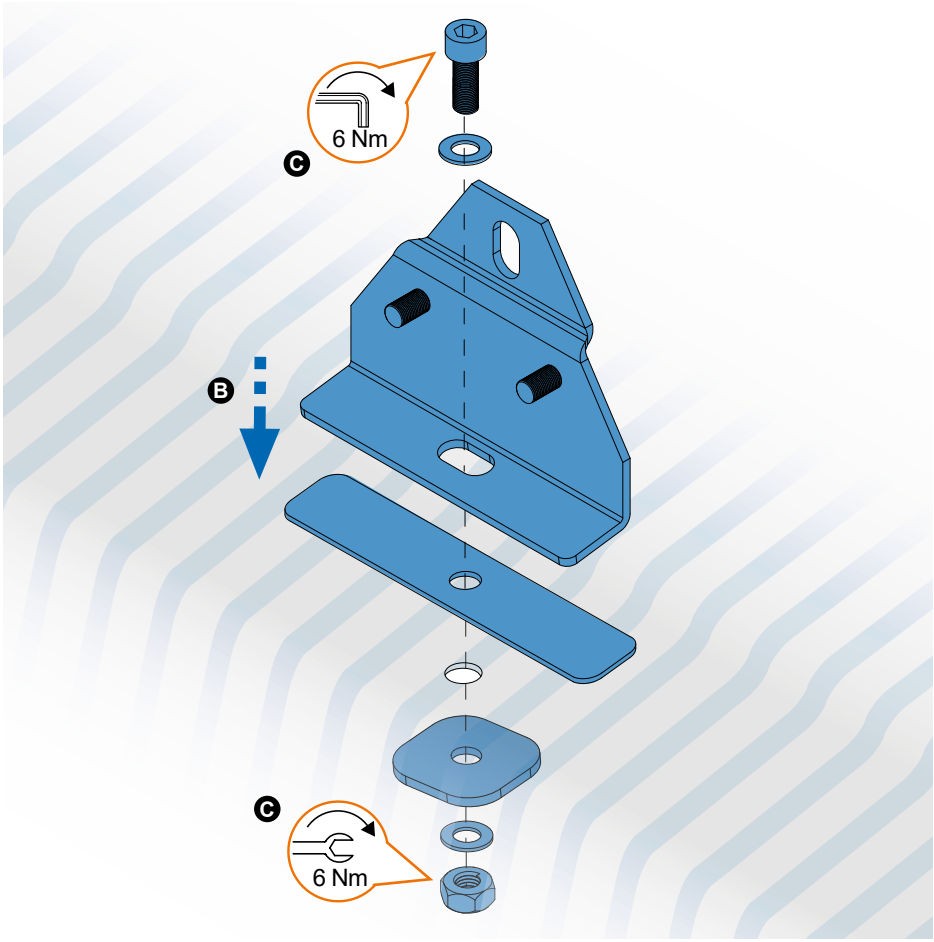

5.



35x35 mm

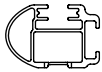

52x35 mm
Aluminium

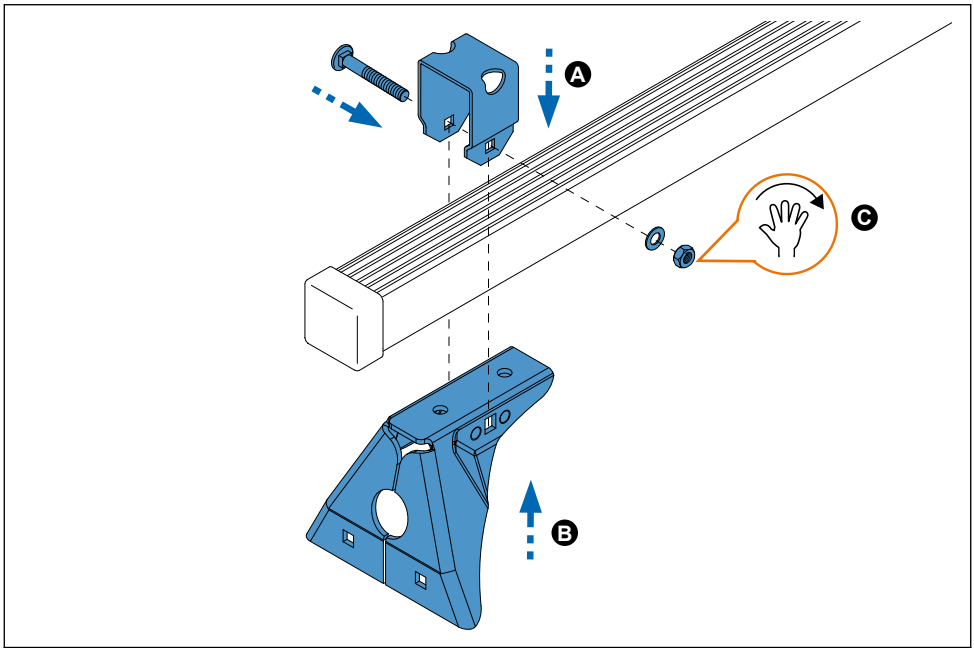

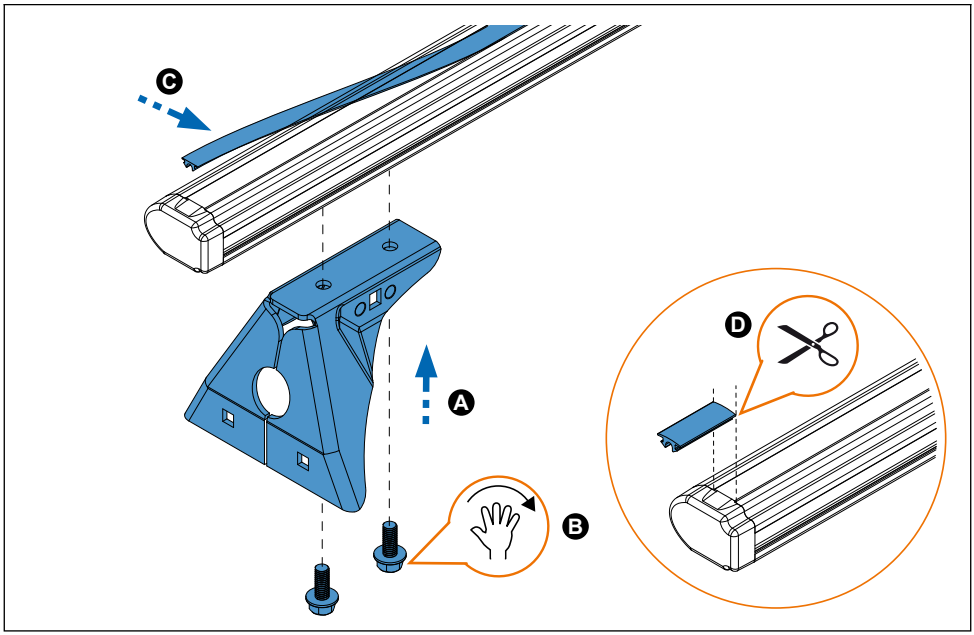

6.

35x35 mm

52x35 mm
Aluminium

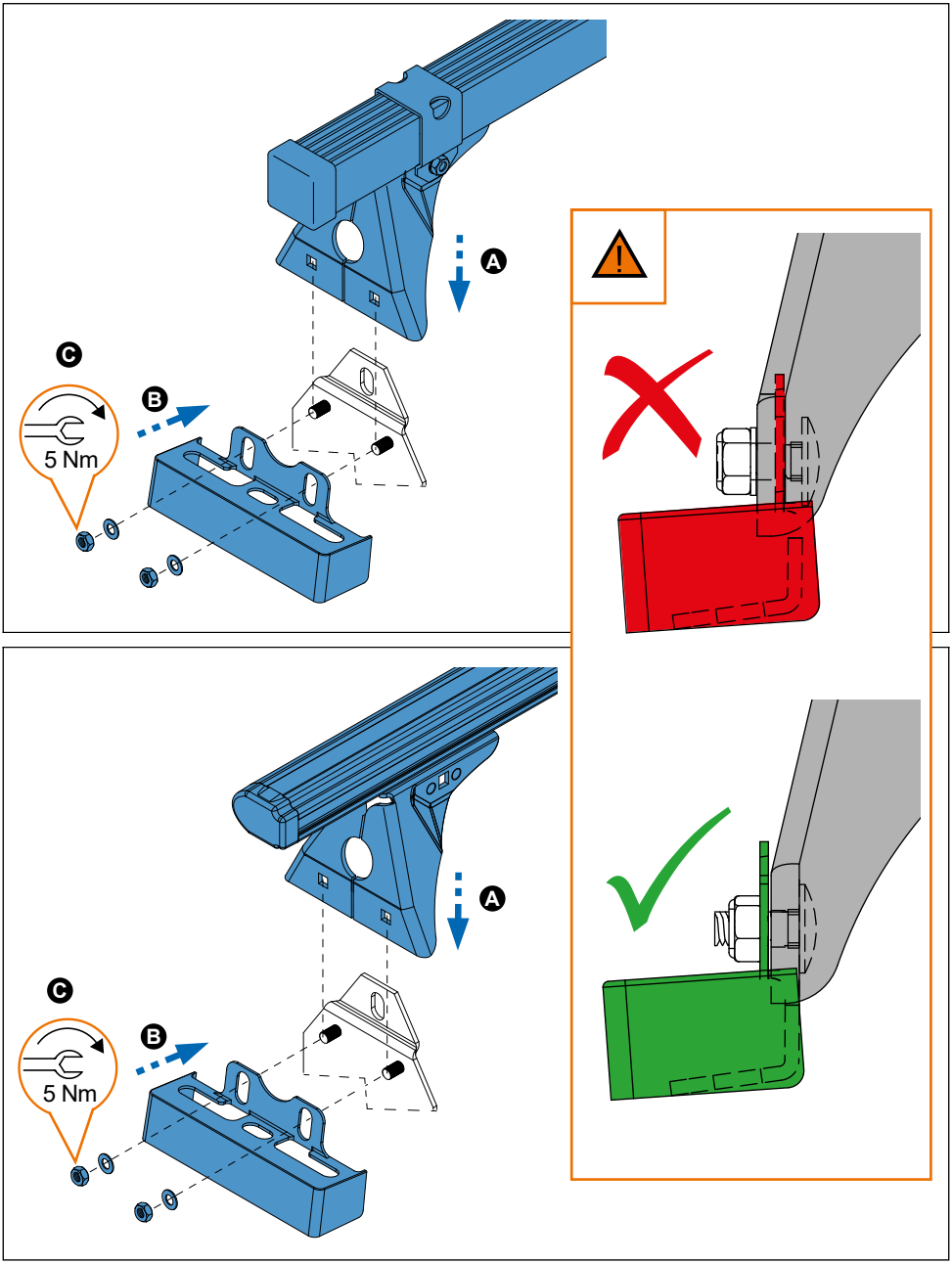

7.

35x35 mm

52x35 mm
Aluminium

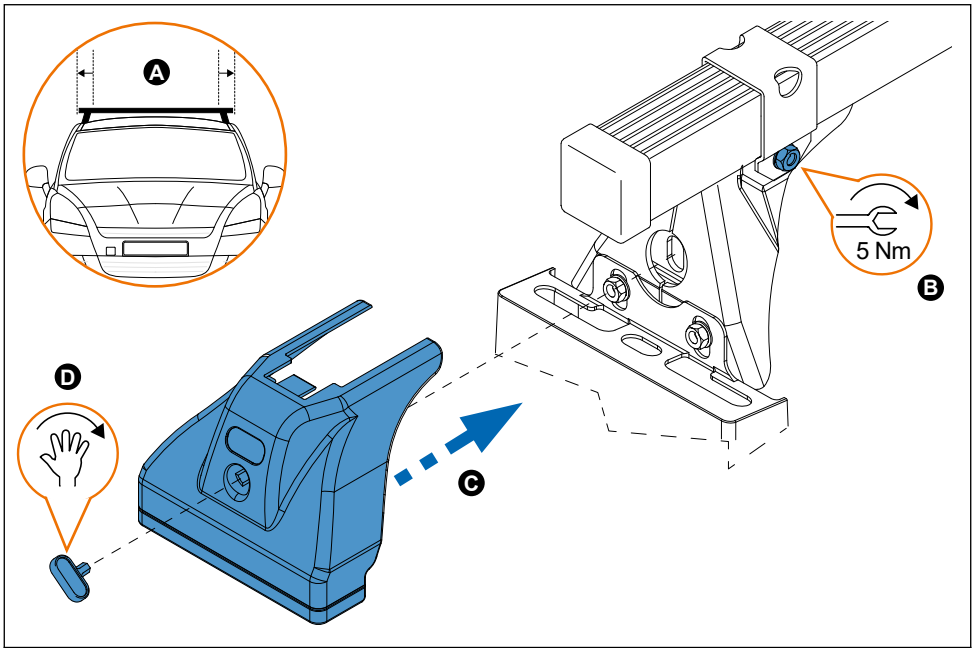

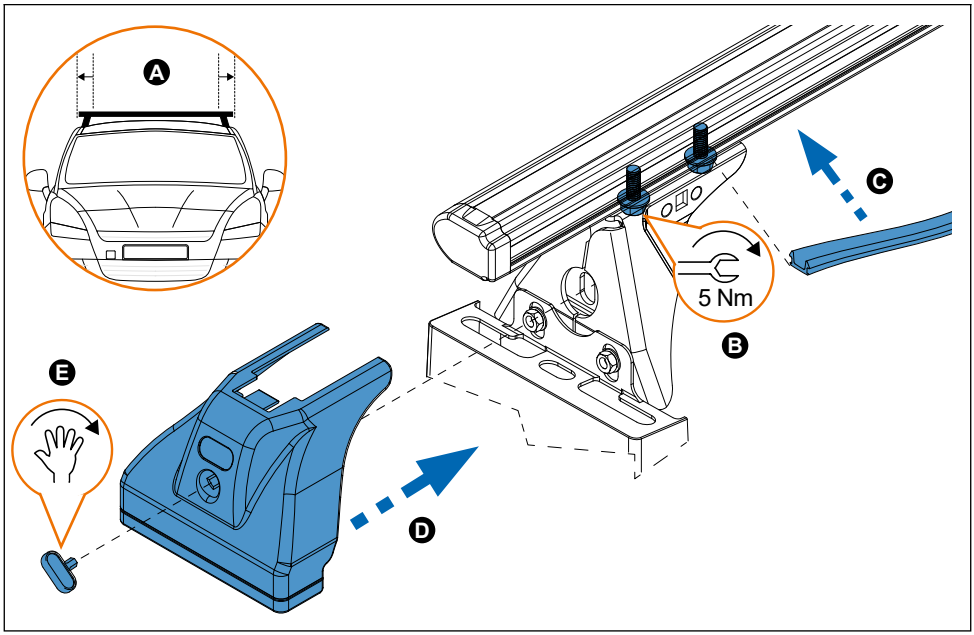

8.



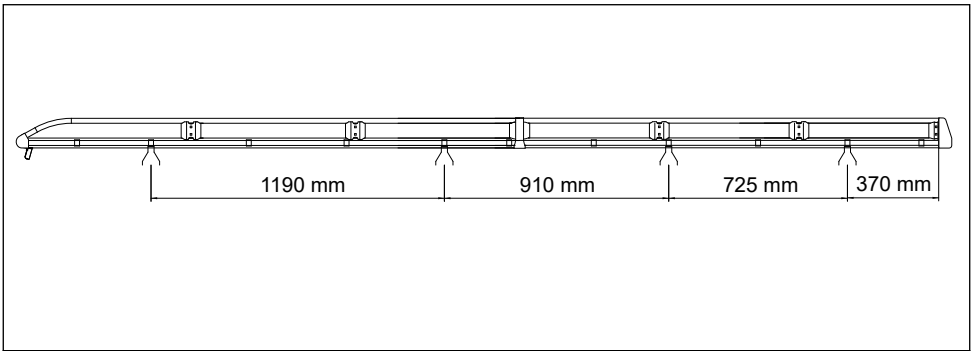

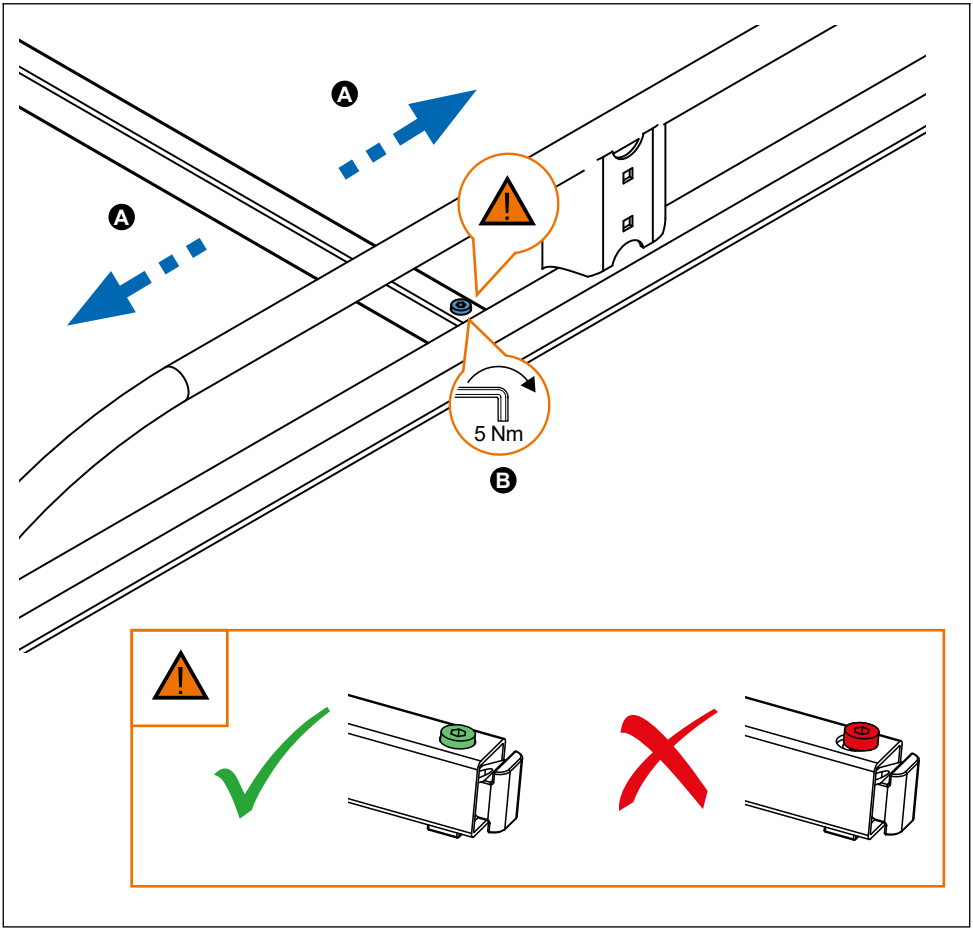

9.

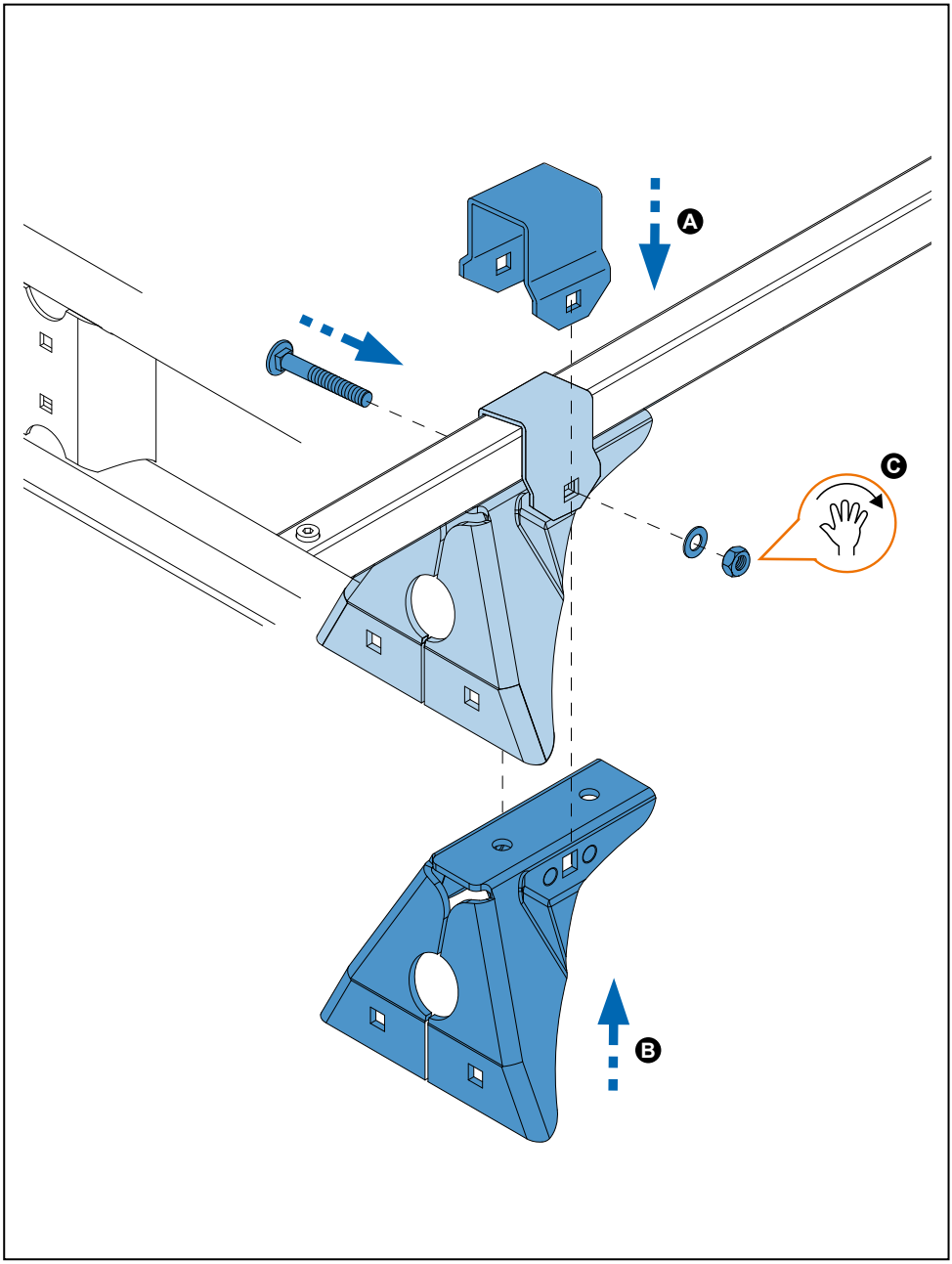

10.



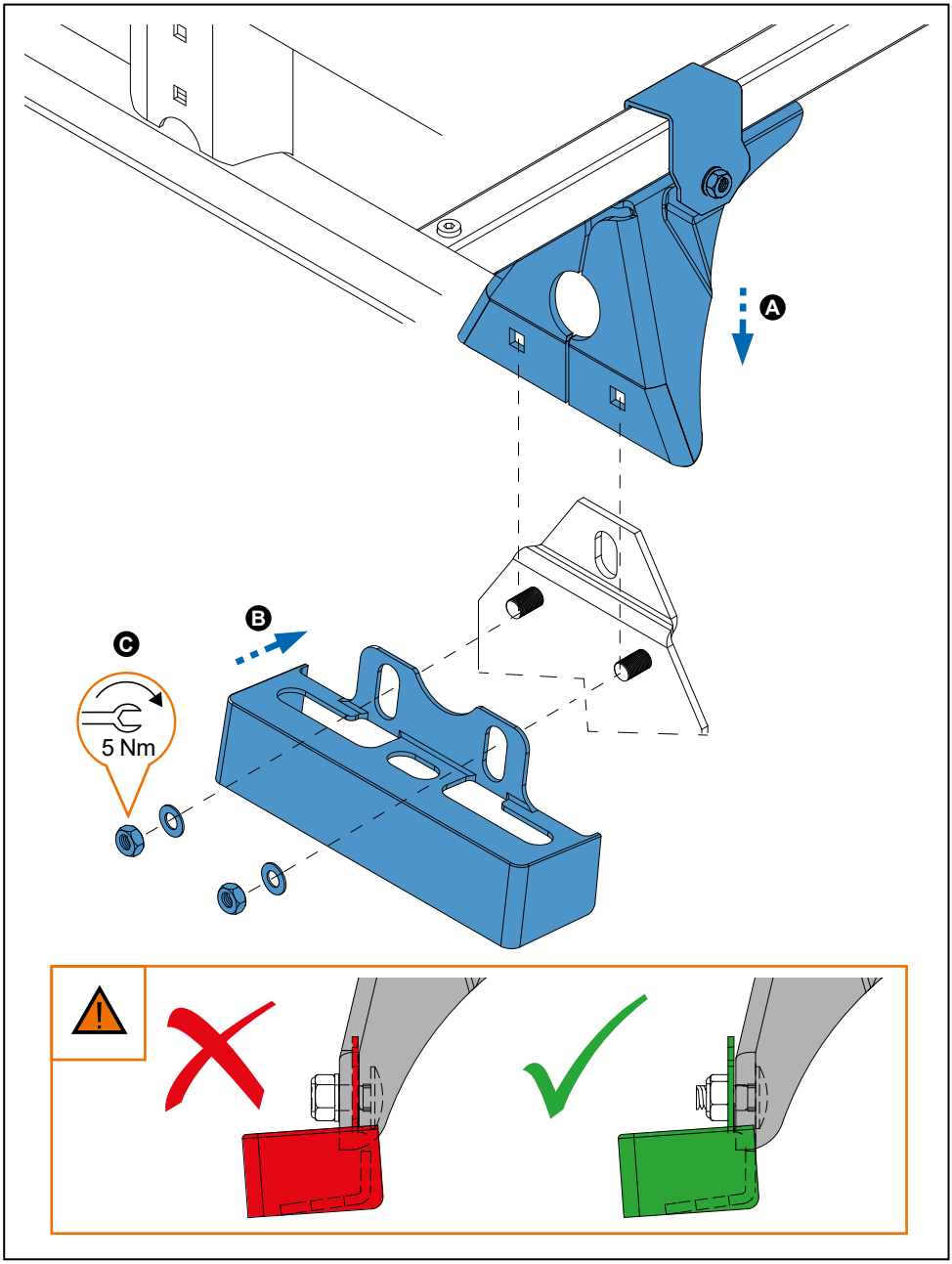

11.



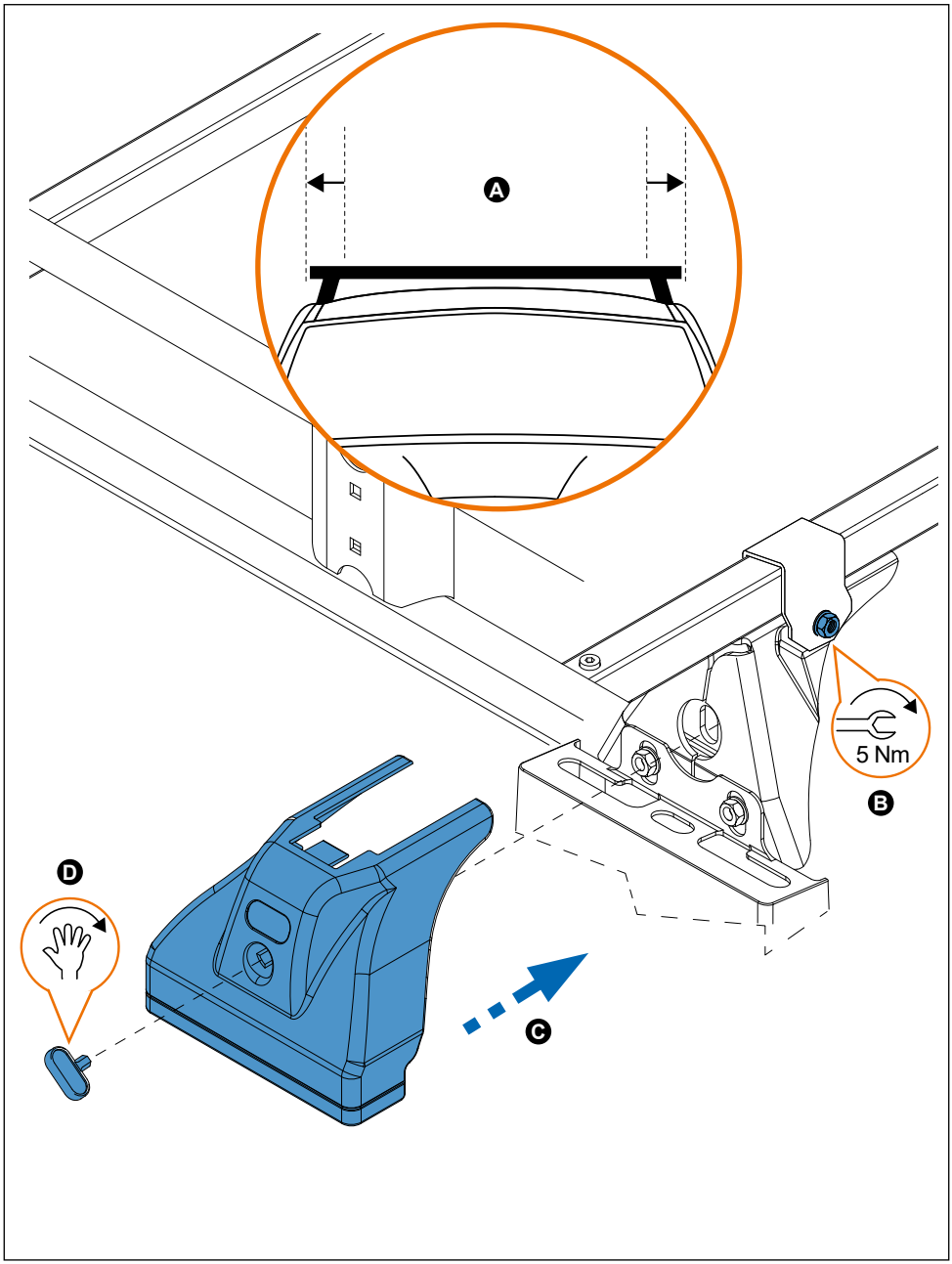

12.

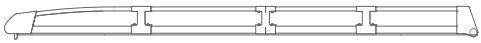

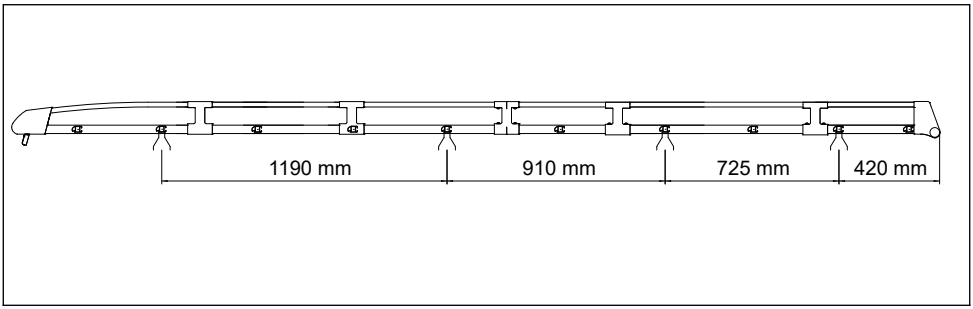

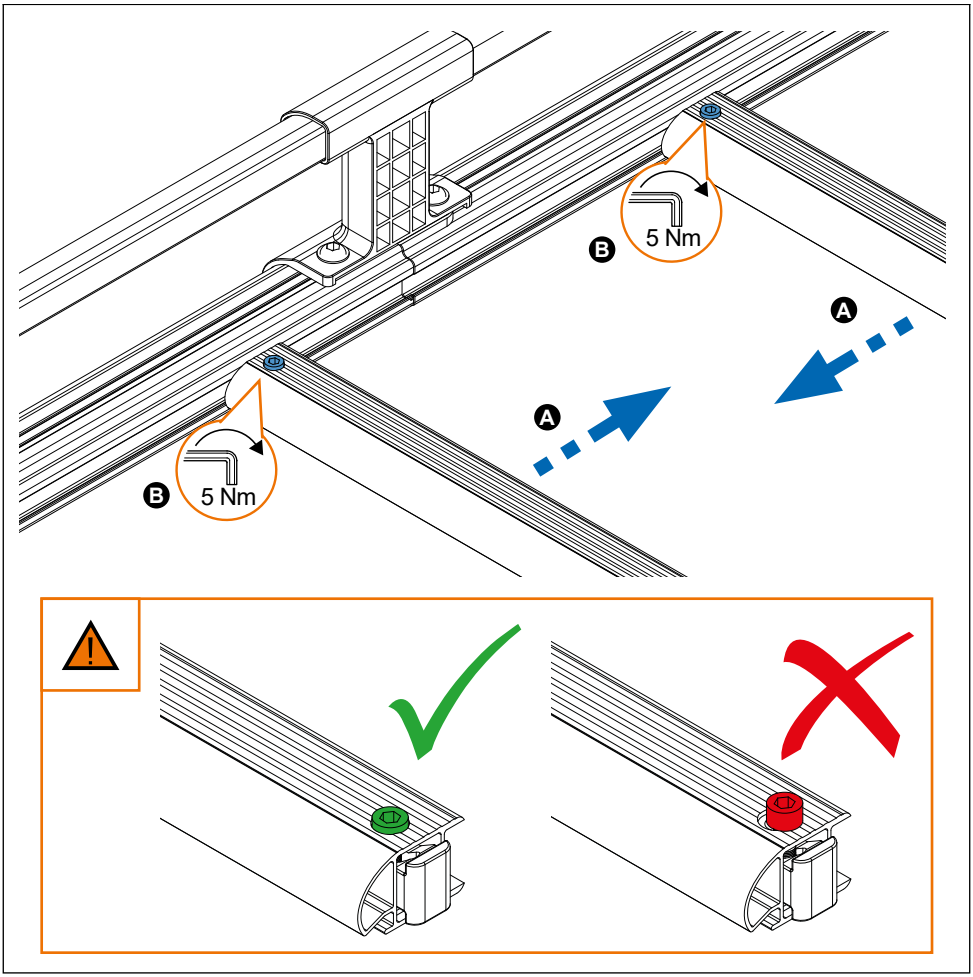

13.

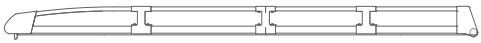

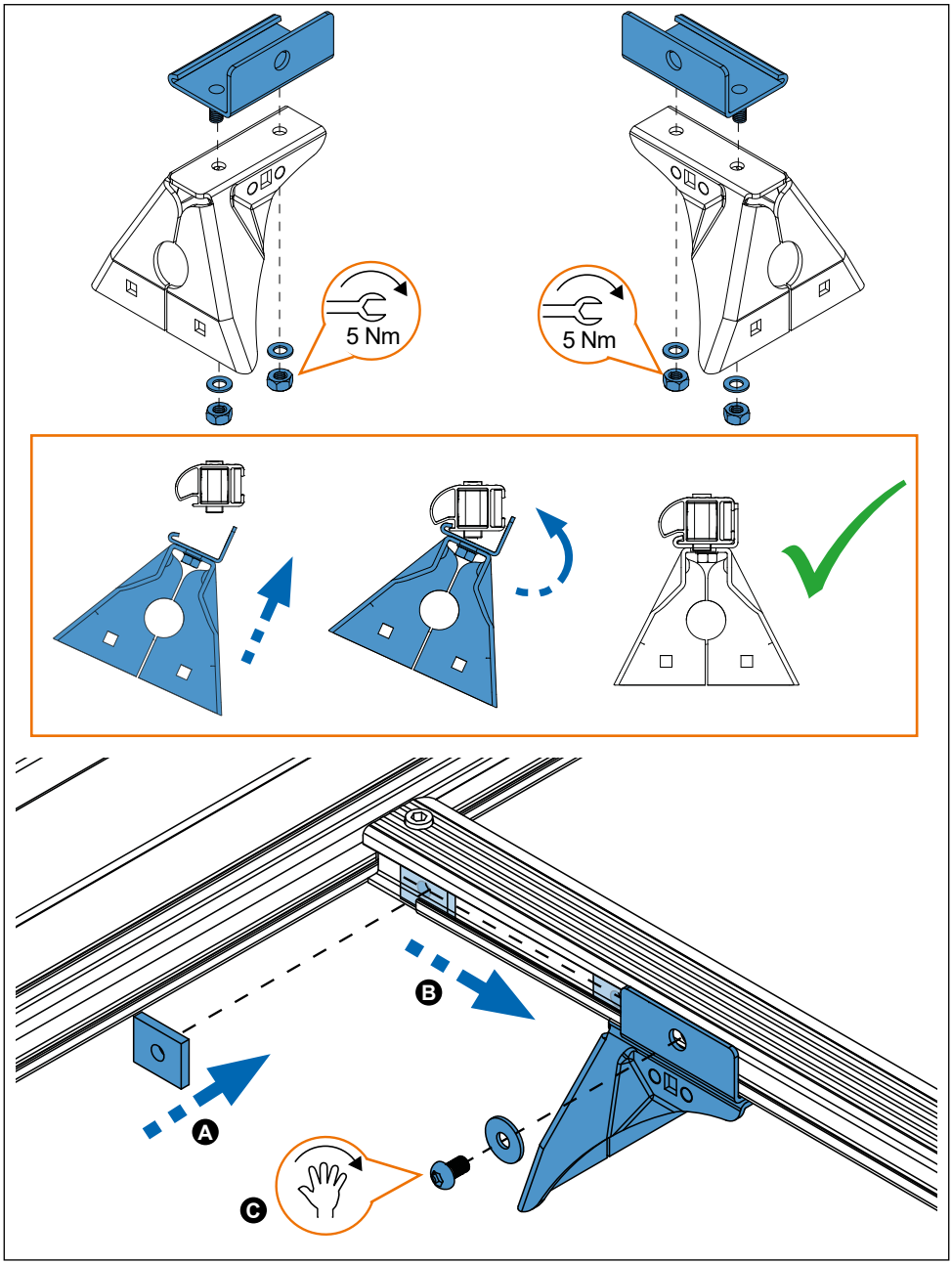

14.

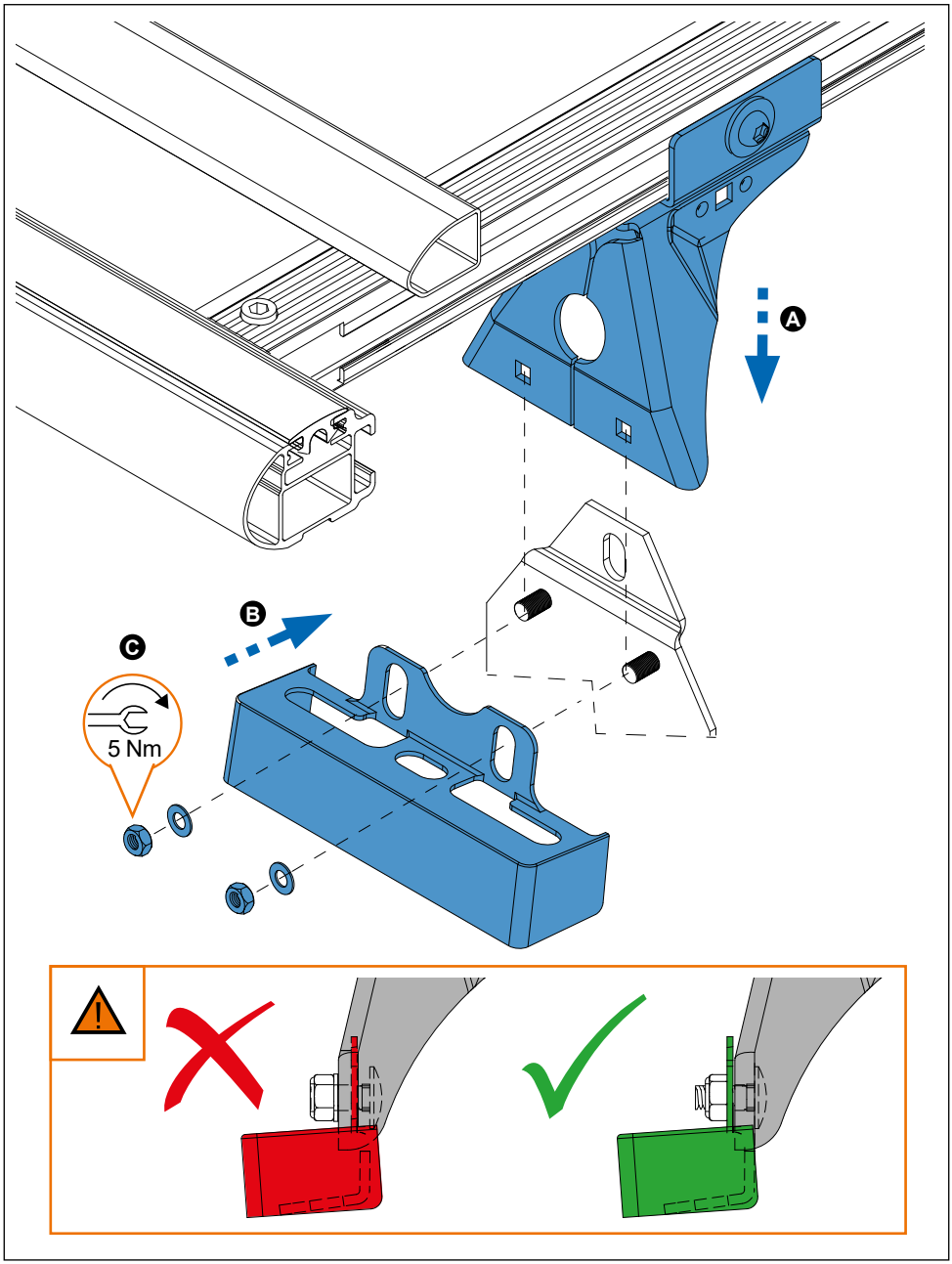

15.

