CRUZ

Cruzber S.A., ES-A14018311
P.I. Las Salinas II, E-14960 Rute
www.cruzber.com

| | | |
|---|---|---|
| E | **Instrucción de montaje**<br>¡Leer primero! | Kit fijación |
| GB | **Assembly instructions**<br>Read first! | Fixation Kit |
| F | **Instruction de montage**<br>Lire en premier! | Kit fixation |
| D | **Montageanleitung**<br>Zuerst lesen! | Stützfuß-Kit |
| PT | **Instruções de montagem**<br>Ler primeiro! | Kit fixação |
| PL | **Instrukcja montażu**<br>Najpierw przeczytaj! | Element mocujący |
| CZ | **Montážní návod**<br>Čtěte pozorně! | Fixační kit |
| HU | **Szerelési Utasítás**<br>Először olvasd el! | Rögzítő készlet |
| RO | **Instructiuni de montaj**<br>Intai cititi! | Kit de fixare |
| HR | **Detaljne upute**<br>Prvo procitati! | Kit za montažu |
| GR | **Διαβάστε προσεκτικά τις**<br>Οδηγίες Συναρμολόγησης! | Κιβώτιο (Kit) Επισκευής |
| TR | **Öncelikle montaj:**<br>Talimatlarını okuyunuz! | Montaj kiti |
| RU | **Инструкции по монтажу**<br>Сначала прочитайте! | Крепежный комплект |
| IT | **Istruzioni di montaggio**<br>Leggere per primo! | Kit di fissaggio |
| NL | **Montagehandleiding**<br>Eerst lezen! | Bevestigingsset |
| SLO | **Navodila za sestavljanje**<br>Preberite! | Kit za pričvrstitev |

Código / Code / Code / Kode **932- 287**

**Lv 7 2015 - r 3**

Lote / Lot / Lot / Lot **01 -13**

Peso / Weight / Poids / Gewicht **0,85 kg**




*Kit tipo / Kit type / Kit type / Kit Typ* **L**

Código Homologación ECE R 26.03
R 26.03 ECE Type Approval Number

E9-26R-03.3015









| | | | |
|---|---|---|---|
| x 1  | x 1  | x 4  2x (815-605)<br>2x (815-606) | x 4  (813-002) |
| x 1 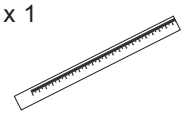 (001-820) | | | |
| | | | |
| | | | |

| | |
|---|---|
| E | **Contenido embalaje:** ¡Verificar! |
| GB | **Package content:** Check! |
| F | **Contenu d'emballage:** Vérifier! |
| D | **Packungsinhalt:** Überprüfen! |
| PT | **Contéudo embalagem:** Verificar! |
| PL | **Zawartość opakowania:** sprawdź! |
| CZ | **Obsah balení:** Zkontrolujte! |
| HU | **Csomag tartalma:** Ellenőrizd! |
| RO | **Pachetul contine:** Verificati! |
| HR | **Sadrzaj paketa:** Provjeri! |
| GR | **Ελέγξτε το περιεχόμενο:** του πακέτου! |
| TR | **Paket içeriğini:** Control ediniz! |
| RU | **Содержание упаковки:** Проверьте! |
| IT | **Contenuto della confezione:** Controllare! |
| NL | **Pakket inhoud:** Controleer! |
| SLO | **Vsebina paketa:** Preverite! |

Código
Code
Code
Kode

# 932-287

**Lv 7 2015 - r 3**

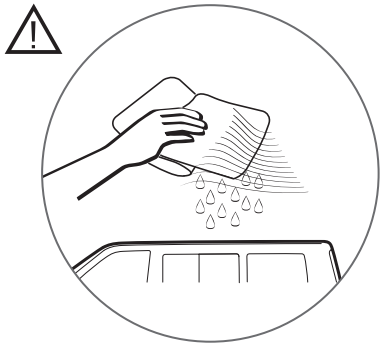

**Importante!**
**Important!**
**Important!**
**Wichtig!**

- (E) ¡Este Kit de fijación tiene que usarse con sistemas portacargas Cruz!
- (GB) This fixation Kit must be used with Cruz roof rack systems!
- (F) Cet Kit de fixation devra être utilisé avec les systèmes porte-charge Cruz!
- (D) Dieser Stützfuß-Kit muß mit Cruz Dachträgersystemen benutzt werden!
- (PT) Este Kit de fixação deve ser utilizado com os sistemas porta cargas Cruz!
- (PL) Niniejszy element mocujący musi być używany z systemami bagażników dachowych firmy Cruz!
- (CZ) Tento fixační kit musí být používán s nosným systémem Cruz!
- (HU) Ez a rögzítő készlet cask a Cruz rendszerekkel használható!
- (RO) Acest Kit de fixare, trebuie utilizat cu sisteme Cruz!
- (HR) Kit za montažu mora biti korišten uz Cruz sistem krovnog nosača!
- (GR) Το αξεσουάρ αυτό θα πρέπει να χρησιμοποιείται αποκλειστικά στα συστήματα μπαρών της Cruz!
- (TR) Bu aksesuar mutlaka Cruz taşıma sistemleriyle kullanılmalıdır!
- (RU) Крепежный комплект должен быть использован с багажной системой на крышу марки Cruz!
- (IT) Questo accessorio deve essere usato con i portapacchi Cruz!
- (NL) Deze bevestigingsset moet worden gebruikt in combinatie met Cruz dakdrager systeem!
- (SLO) Prečke je potrebno uporabiti s Cruz kiti za pričvrščanje

1



2

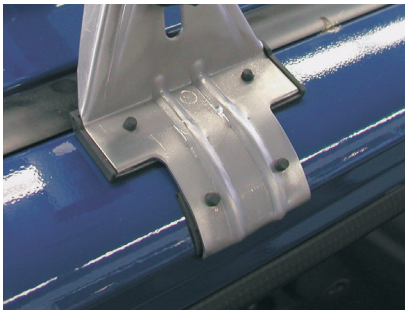

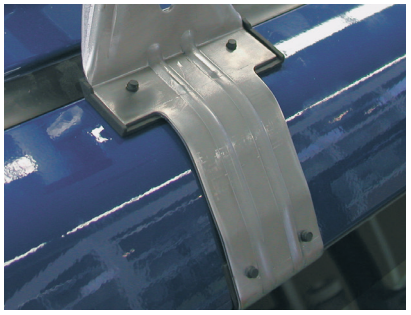

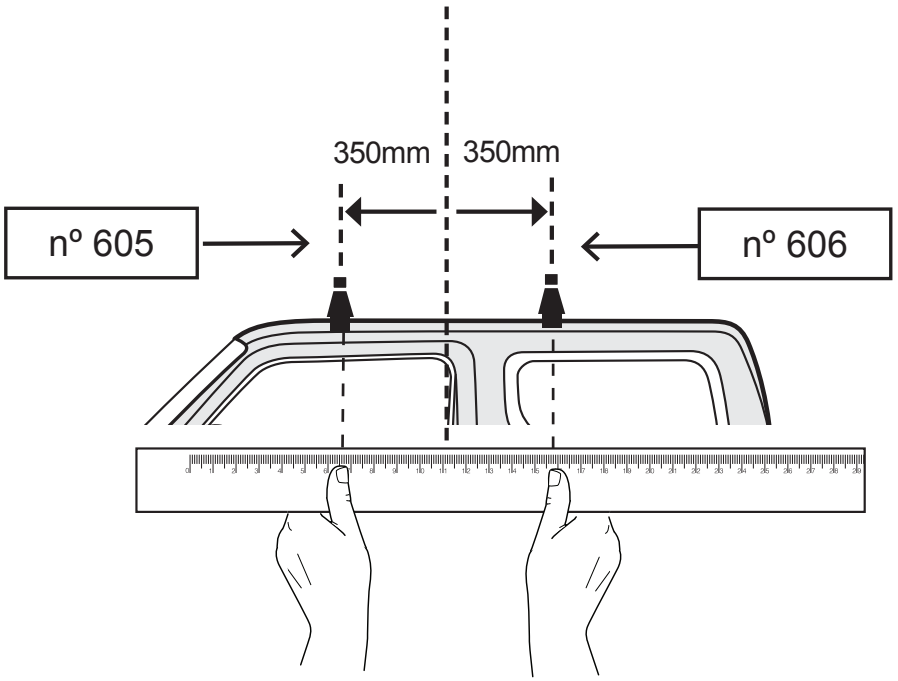


3

