# 933-527

Lv7 2019-r1

| | | |
|---|---|---|
| E | **Instrucción de montaje**<br>¡Leer primero! | Kit fijación |
| GB | **Assembly instructions**<br>Read first! | Fixation Kit |
| F | **Instruction de montage**<br>Lire en premier! | Kit fixation |
| D | **Montageanleitung**<br>Zuerst lesen! | Stützfuß-Kit |
| PT | **Instruções de montagem**<br>Ler primeiro! | Kit fixação |
| PL | **Instrukcja montażu**<br>Najpierw przeczytaj! | Element mocujący |
| CZ | **Montážní návod**<br>Čtěte pozorně! | Fixační kit |
| HU | **Szerelési Utasítás**<br>Először olvasd el! | Rögzítő készlet |
| RO | **Instructiuni de montaj**<br>Intai cititi! | Kit de fixare |
| HR | **Detaljne upute**<br>Prvo procitati! | Kit za montažu |
| GR | **Διαβάστε προσεκτικά τις**<br>Οδηγίες Συναρμολόγησης! | Κιβώτιο (Kit) Επισκευής |
| TR | **Öncelikle montaj:**<br>Talimatlarını okuyunuz! | Montaj kiti |
| RU | **Инструкции по монтажу**<br>Сначала прочитайте! | Крепежный комплект |
| I | **Istruzioni di montaggio**<br>Leggere per primo! | Kit di fissaggio |
| NL | **Montagehandleiding**<br>Eerst lezen! | Bevestigingsset |
| SLO | **Navodila za sestavljanje**<br>Preberite! | Kit za pričvrstitev |

Lote-Lot-Lot-Lot:

**01-19**

Peso-Weight-Poids-Gewicht:

**3,75 kg**

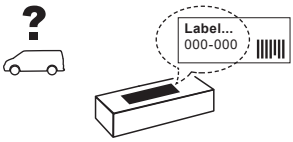


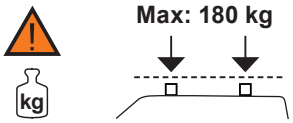


Código Homologación CEE
EEC Type Approval Number

E9 26 R- 03 3022

CRUZBER SA
ES-A14018311
P.I. Las Salinas II
14960 - Rute - Spain
www.cruzber.com

**1.**

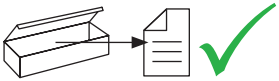





(E) Contenido embalaje: ¡Verificar!

(GB) Package content: Check!

(F) Contenu d'emballage: Vérifier!

(D) Packungsinhalt: Überprüfen!

(PT) Contéudo embalagem: Verificar!

(PL) Zawartość opakowania: sprawdź!

(CZ) Obsah balení: Zkontrolujte!

(HU) Csomag tartalma: Ellenőrizd!

(RO) Pachetul contine: Verificati!

(HR) Sadrzaj paketa: Provjeri!

(GR) Ελέγξτε το περιεχόμενο: του πακέτου!

(TR) Paket içeriğini: Control ediniz!

(RU) Содержание упаковки: Проверьте!

(I) Contenuto della confezione: Controllare!

(NL) Pakket inhoud: Controleer!

(SLO) Vsebina paketa: Preverite!

x1



x1



x8



(817-506)

x8

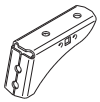

(707-382)

x8

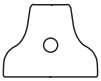

(813-003)

## 2.

35x35 mm

52x35 mm
Aluminium

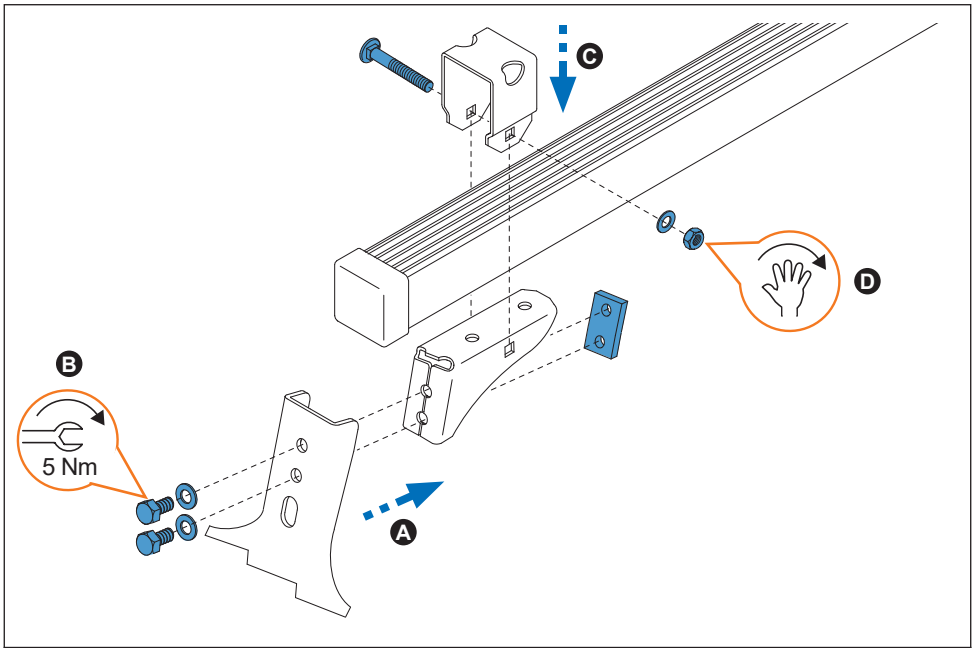


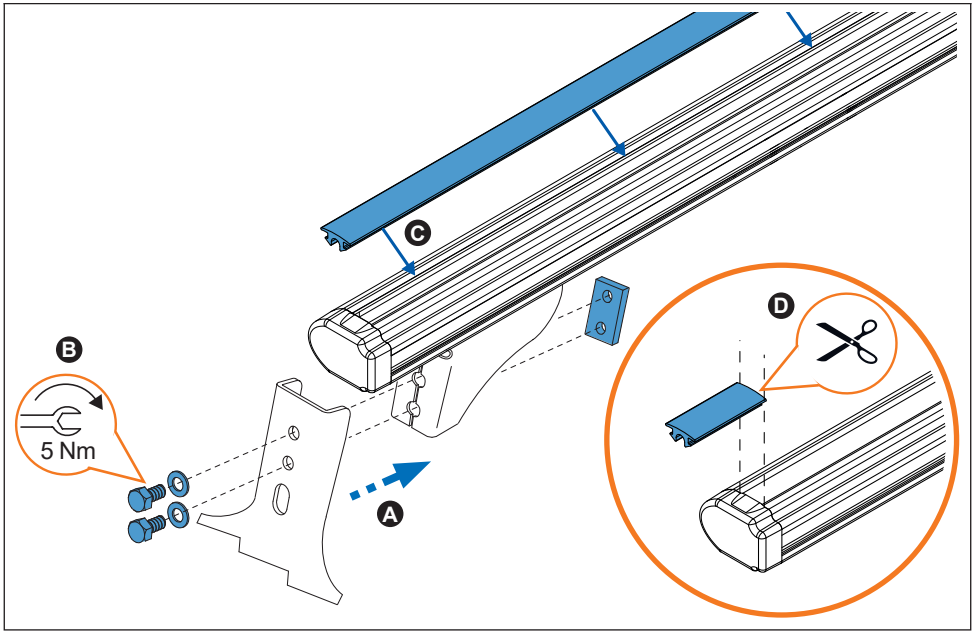

## 3.

35x35 mm

52x35 mm
Aluminium

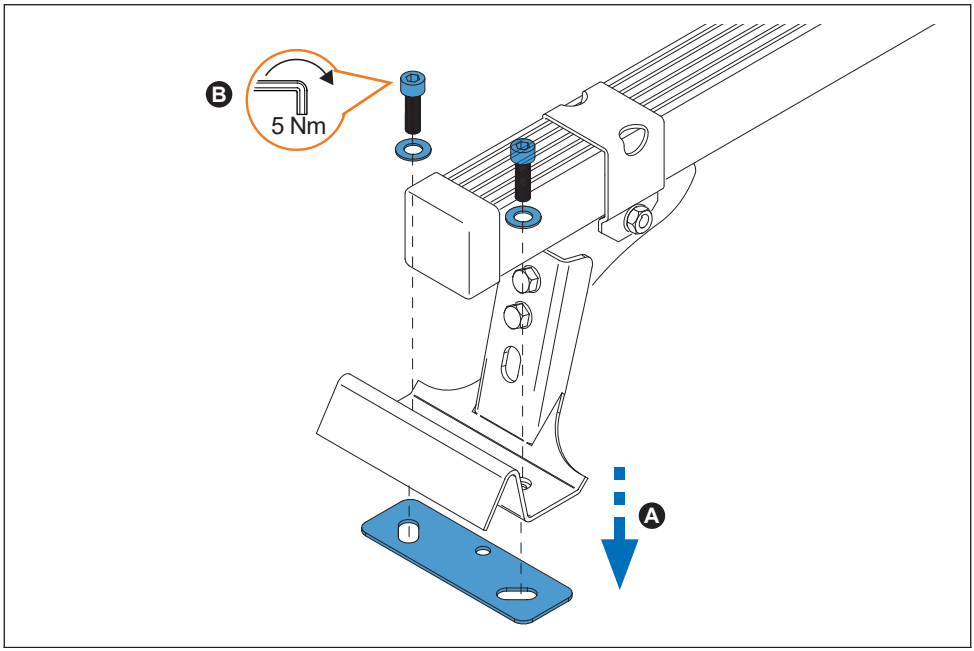


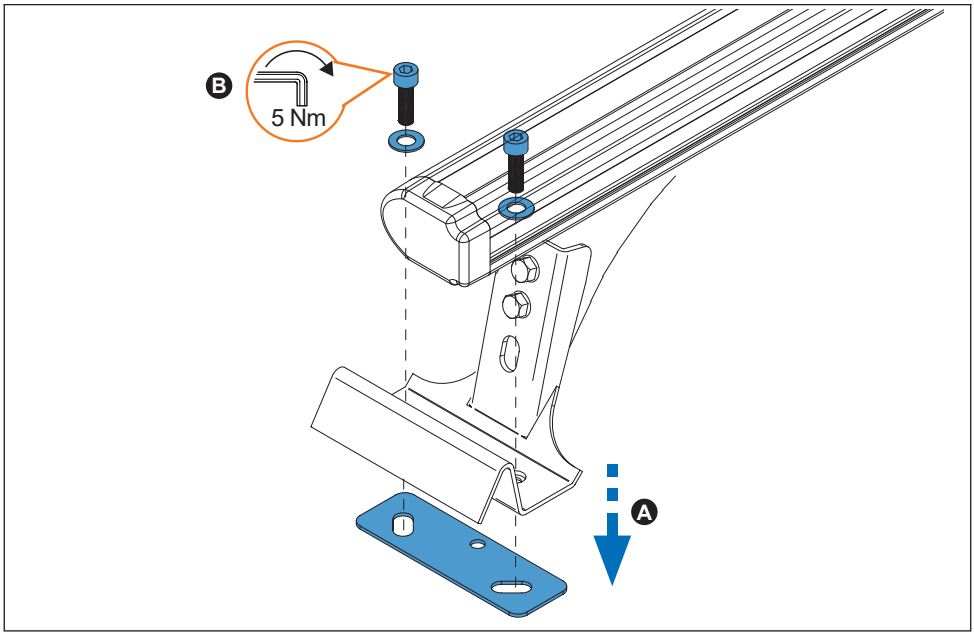

## 4.

35x35 mm

52x35 mm
Aluminium

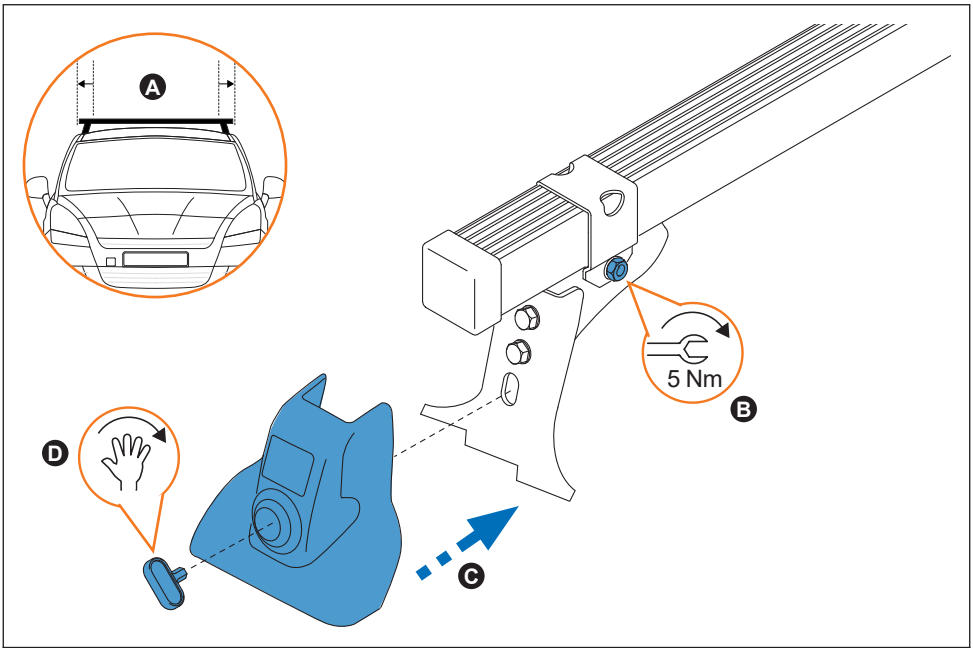


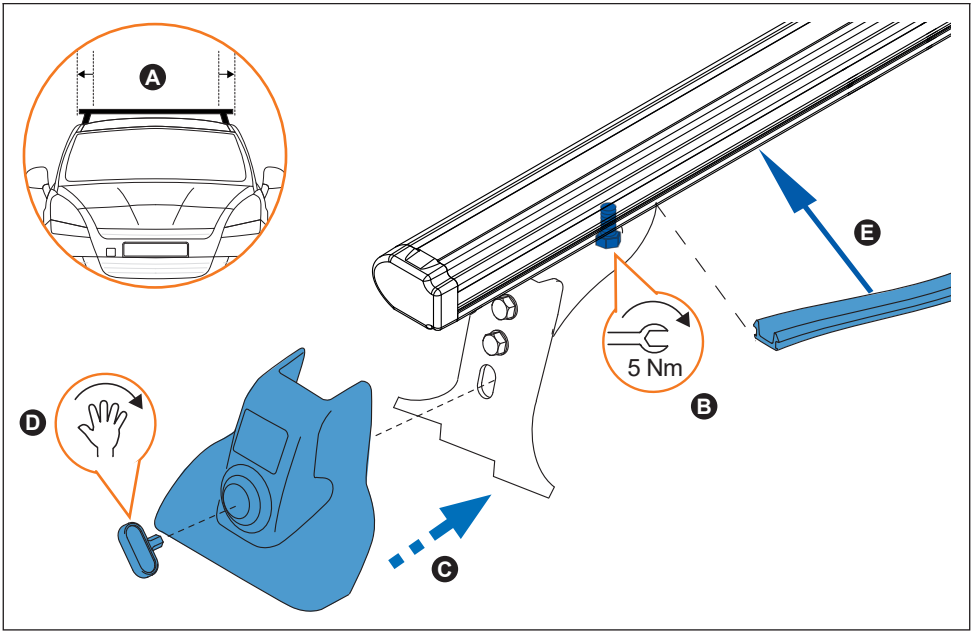

## 5.



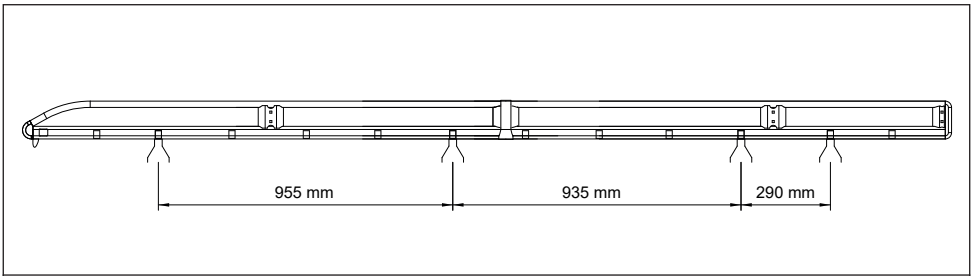


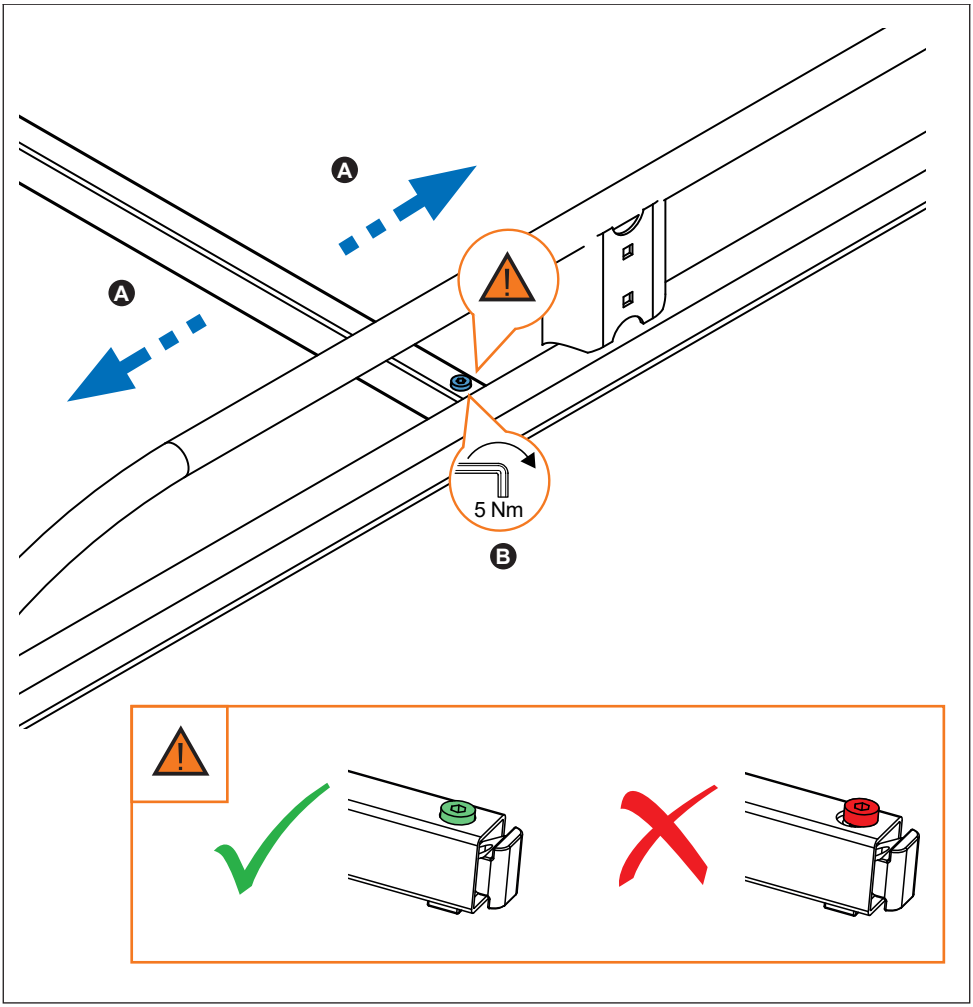

**6.**



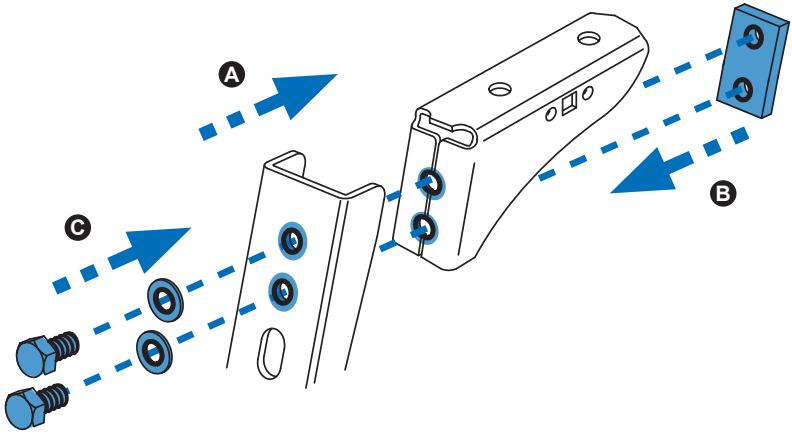


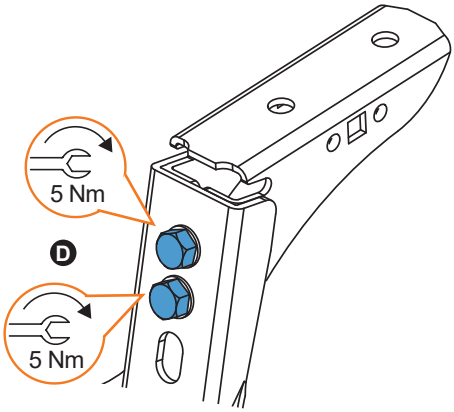

**7.**



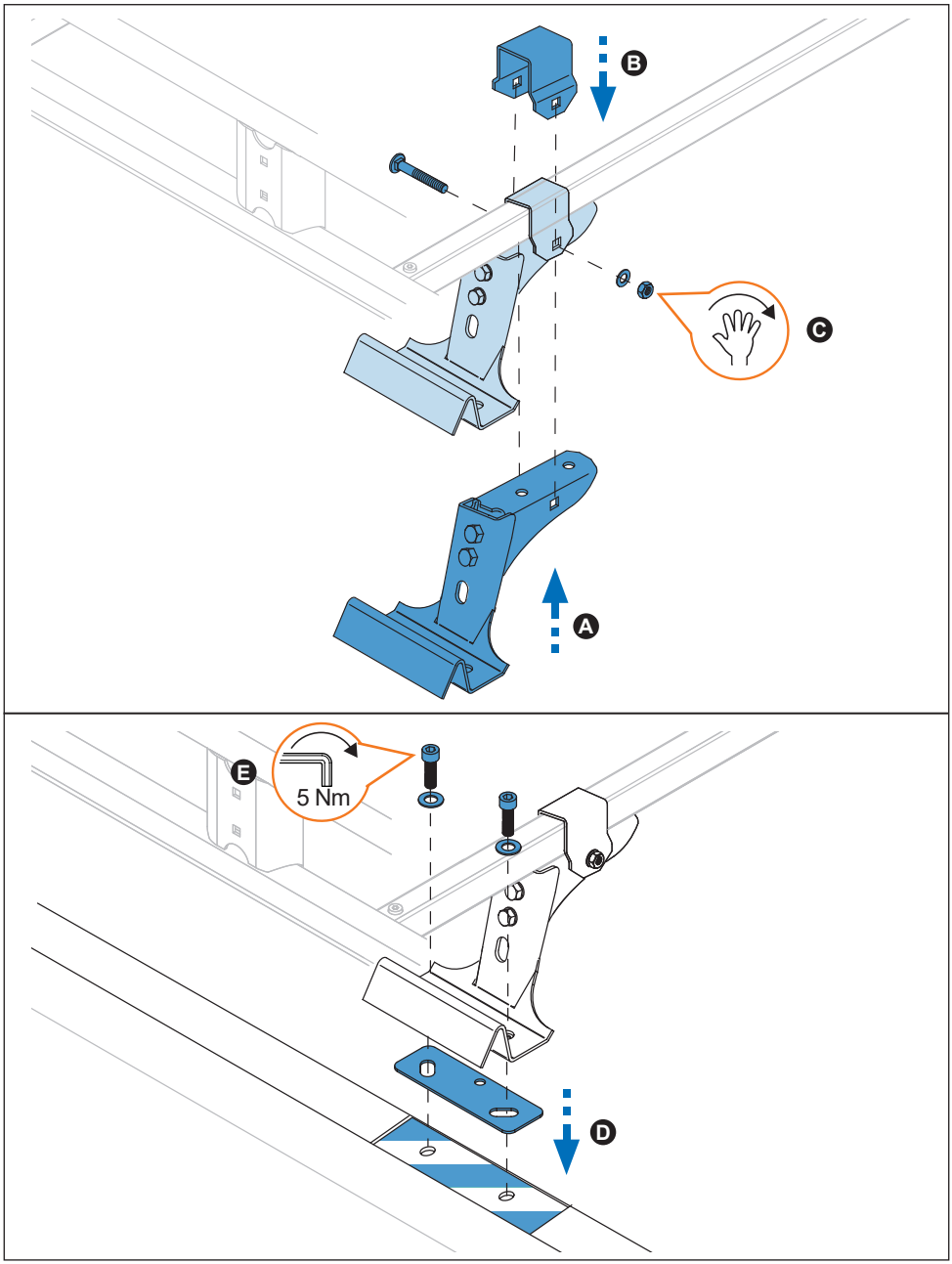

**8.**



