909-453

Lv7 2016-r1

E	**Instrucción de montaje** ¡Leer primero!	Portaequipajes
GB	**Assembly instructions** Read first!	Roof racks
F	**Instruction de montage** Lire en premier!	Galeries
D	**Montageanleitung** Zuerst lesen!	Dachgepäckträger
PT	**Instruções de montagem** Ler primeiro!	Porta bagagens
PL	**Instrukcja montażu** Najpierw przeczytaj!	Bagażnik dachowy
CZ	**Montážní návod** Čtěte pozorně!	Střešní nosiče
HU	**Szerelési Utasítás** Először olvasd el!	Csomagtartó
RO	**Instructiuni de montaj** Intai cititi!	Krovni nosač
HR	**Detaljne upute** Prvo procitati!	Portbagaj
GR	**Διαβάστε προσεκτικά τις** Οδηγίες Συναρμολόγησης!	Μπάρες Οροφής
TR	**Öncelikle montaj:** Talimatlarını okuyunuz!	Taşıyıcı sistem
RU	**Инструкции по монтажу** Сначала прочитайте!	Багажники на крышу
I	**Istruzioni di montaggio** Leggere per primo!	Portabagagli
NL	**Montagehandleiding** Eerst lezen!	Imperiaal
SLO	**Navodila za sestavljanje** Preberite!	Strešne košare

Modelo-model:

Evo Rack E28-140

Lote-Lot-Lot-Lot:

01-16

Peso-Weight-Poids-Gewicht:

29,95 kg

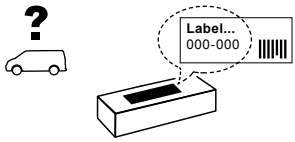

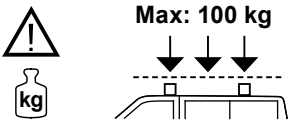

CEE - EEC type approval:
E9-26R-03.3024

Cruzber SA
ES-A14018311
P.I. Las Salinas II
14960 - Rute - Spain
www.cruzber.com

1.

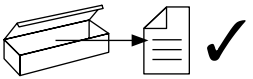



- (E) Contenido embalaje: ¡Verificar!
- (GB) Package content: Check!
- (F) Contenu d'emballage: Vérifier!
- (D) Packungsinhalt: Überprüfen!
- (PT) Contéudo embalagem: Verificar!
- (PL) Zawartość opakowania: sprawdź!
- (CZ) Obsah balení: Zkontrolujte!
- (HU) Csomag tartalma: Ellenőrizd!
- (RO) Pachetul contine: Verificati!
- (HR) Sadrzaj paketa: Provjeri!
- (GR) Ελέγξτε το περιεχόμενο: του πακέτου!
- (TR) Paket içeriğini: Control ediniz!
- (RU) Содержание упаковки: Проверьте!
- (I) Contenuto della confezione: Controllare!
- (NL) Pakket inhoud: Controleer!
- (SLO) Vsebina paketa: Preverite!

x 1



x 1



x 2

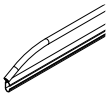

1x (738-013DI) 150 cm
1x (738-013DD) 150 cm

x 2

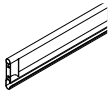

(738-015T) 150 cm

x 8



(827-414) 140 cm

x 1

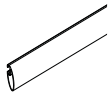

(716-322) 140 cm

x 8



(813-002)

x 4



1x (805-165)
1x (855-067)
2x (855-221)

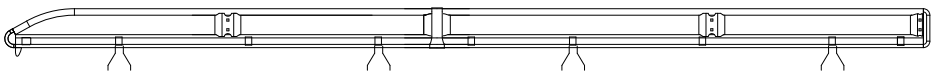

2.

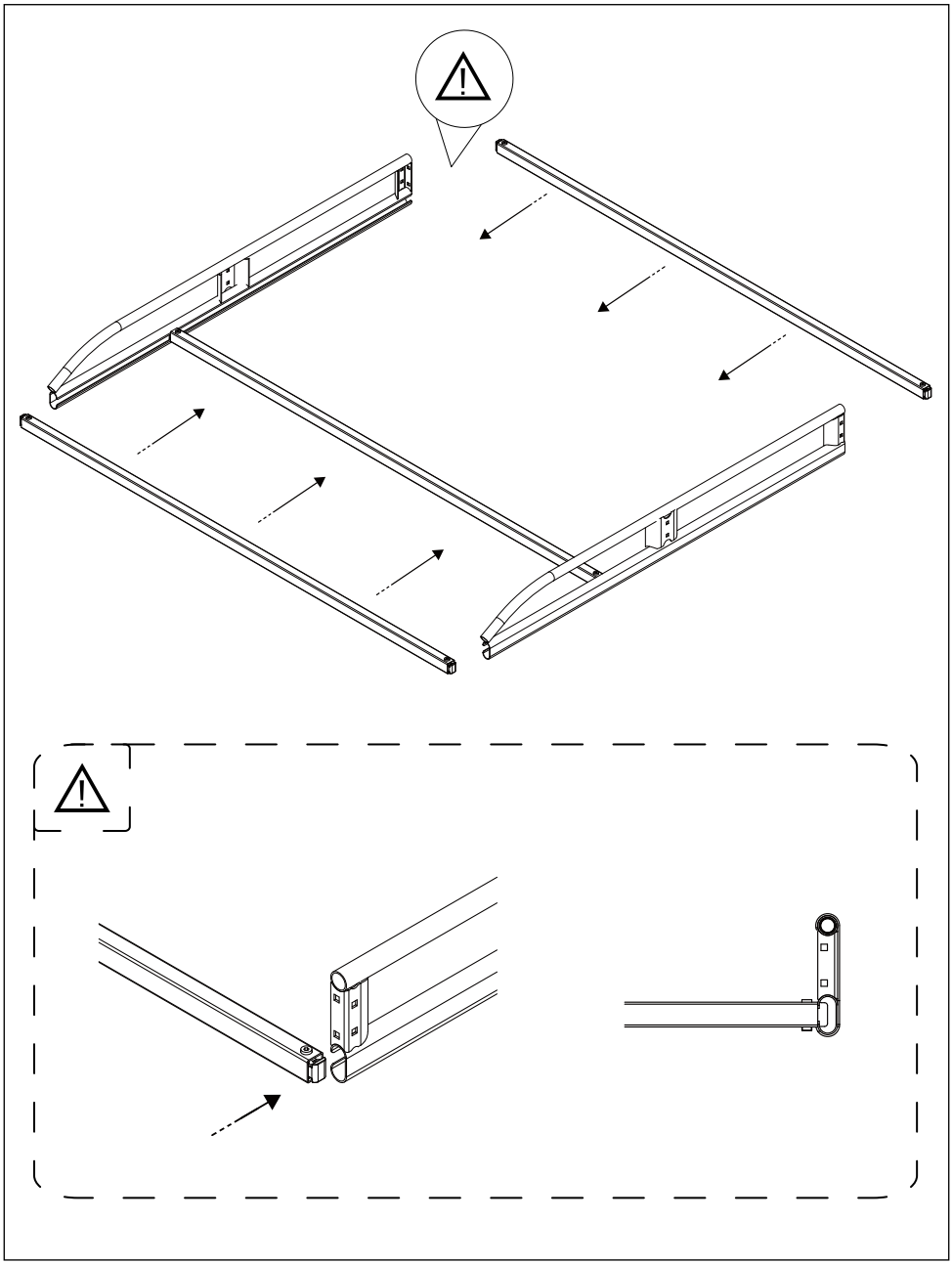

3.

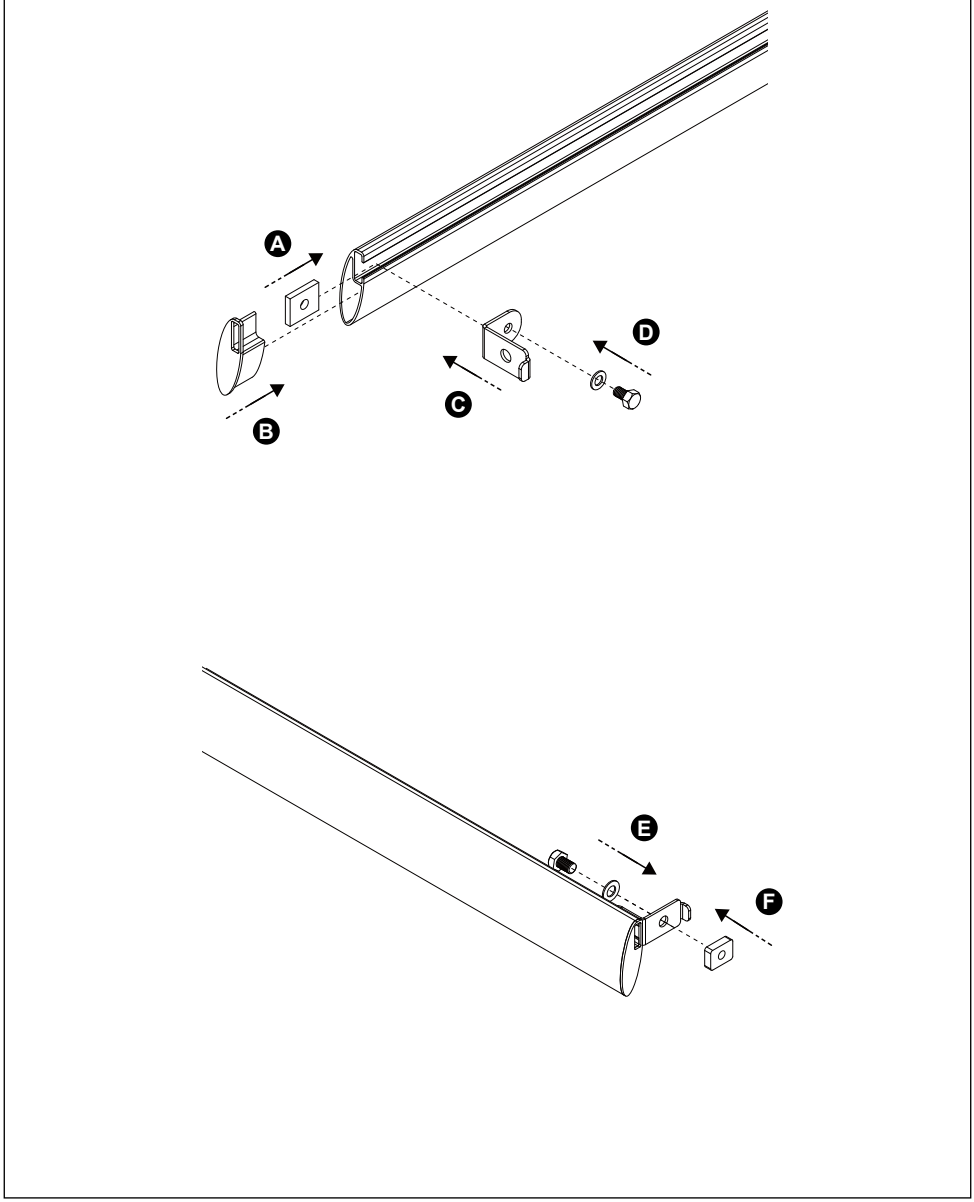

4.

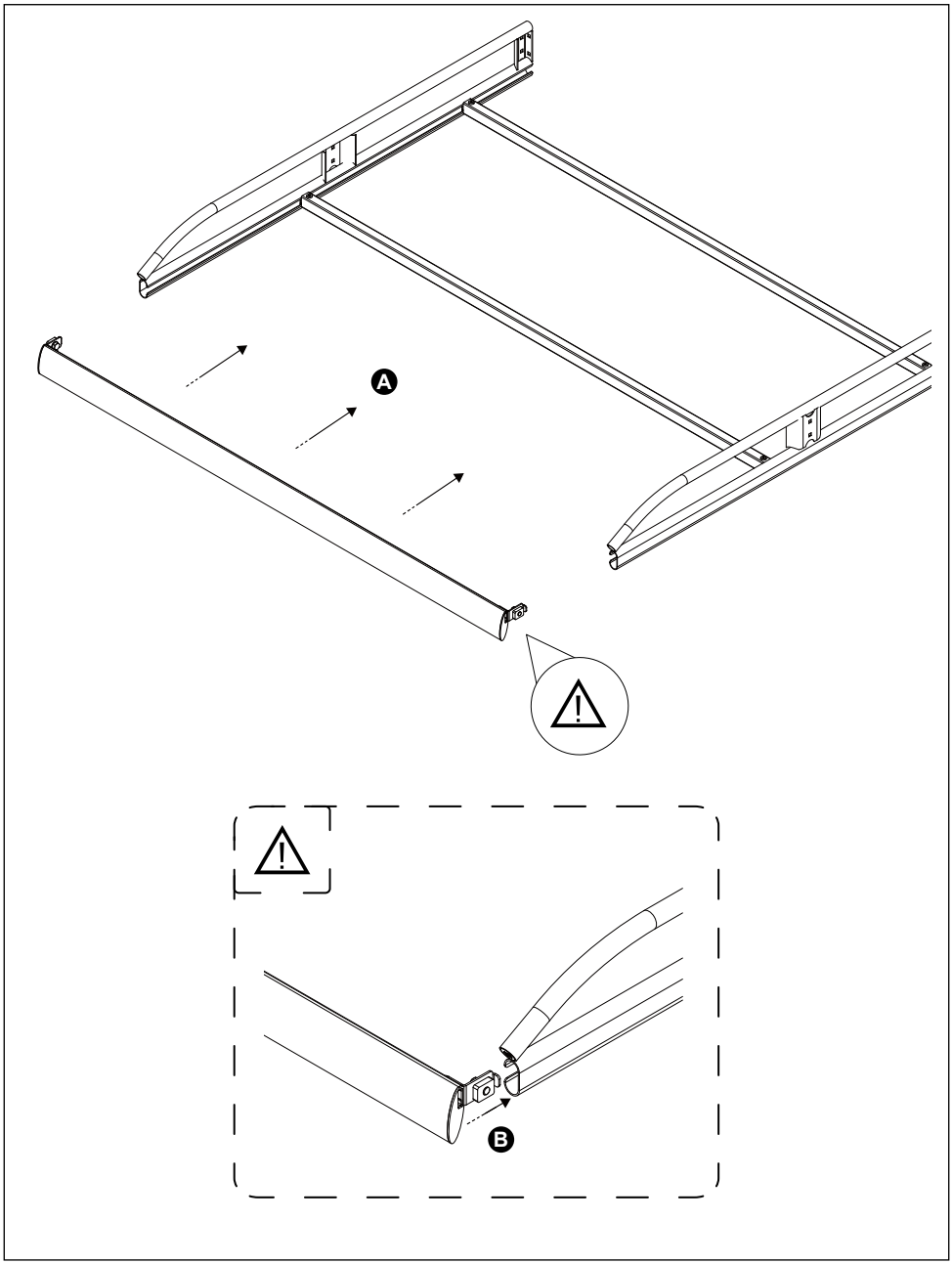

5.

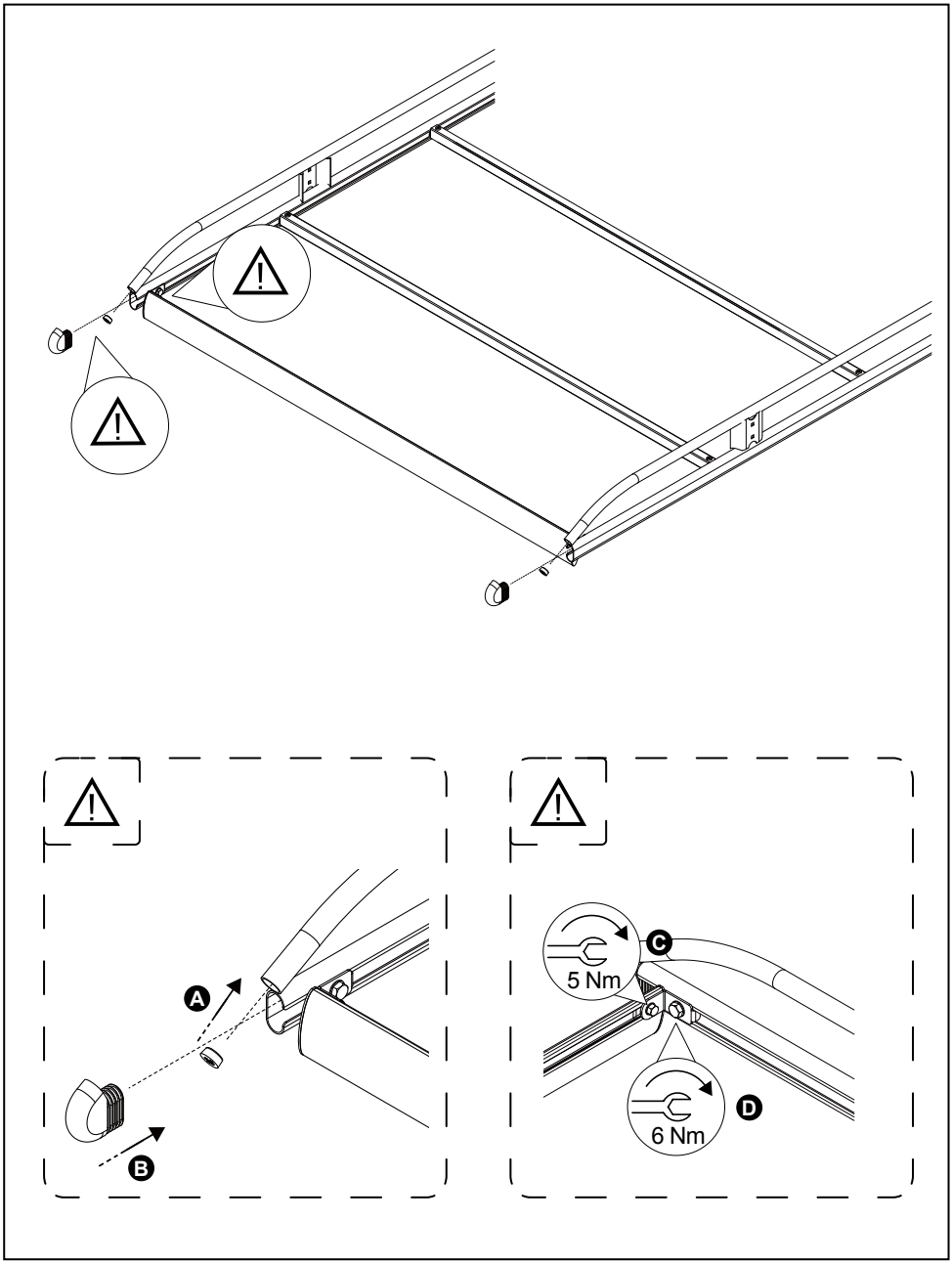

6.

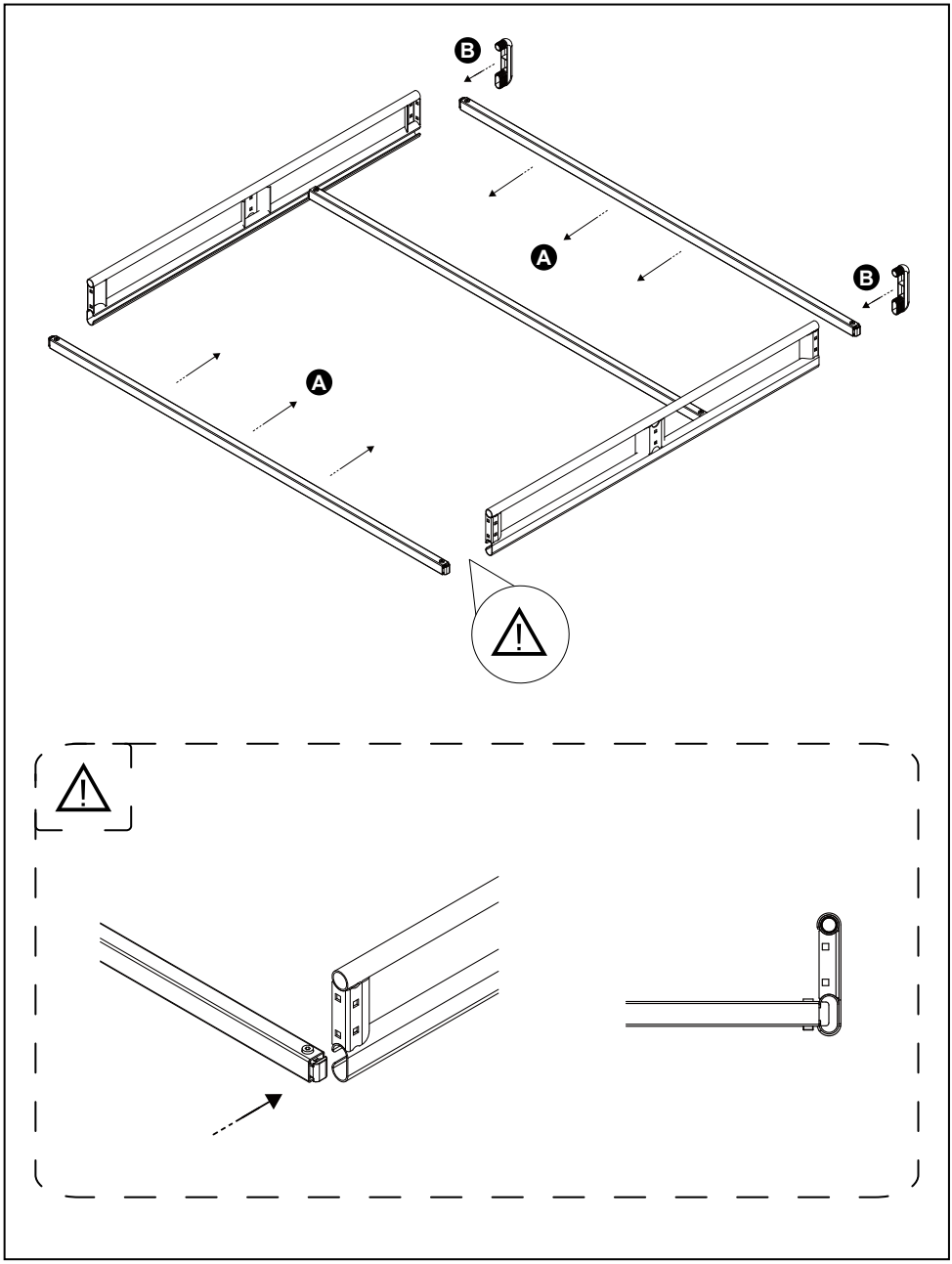

7.

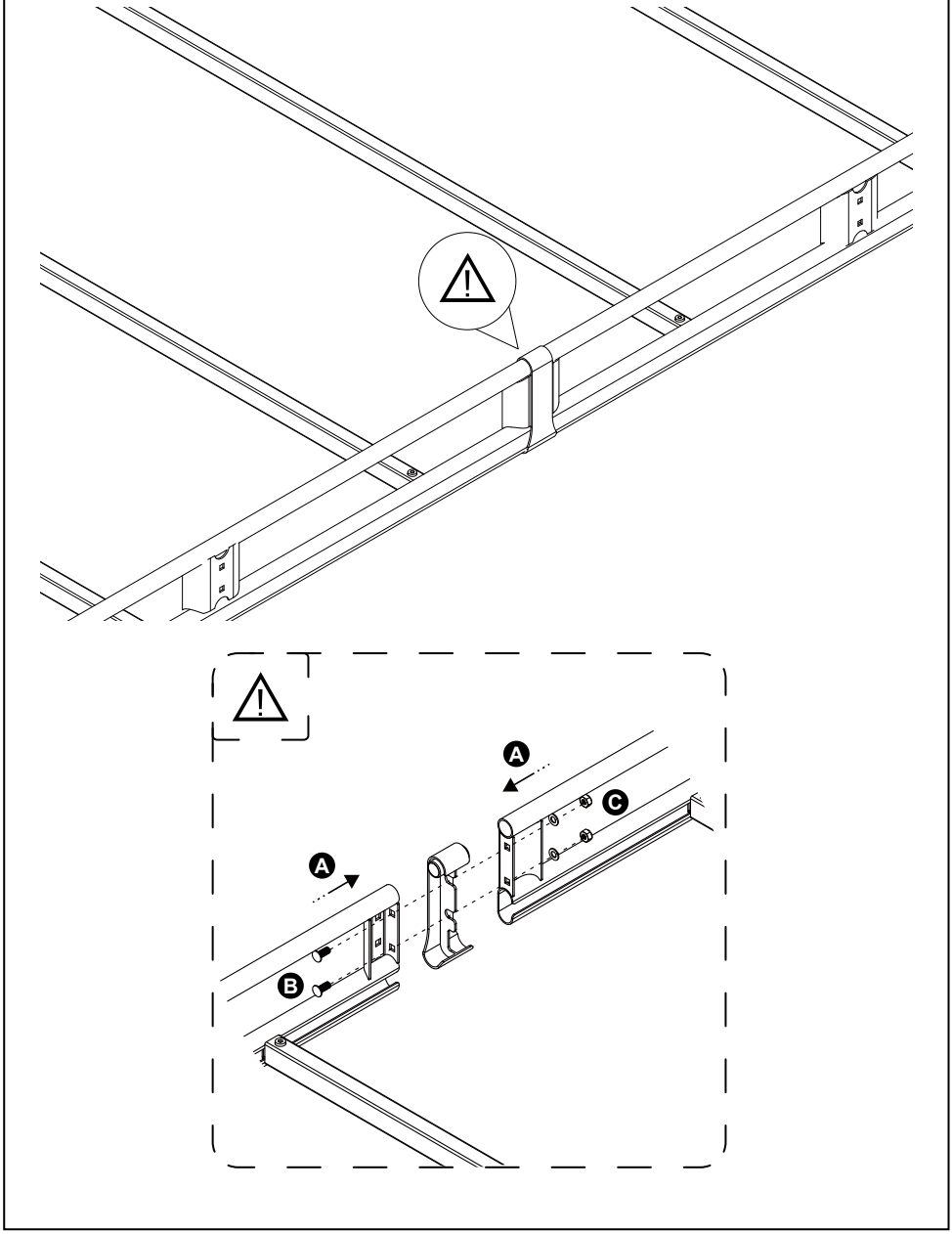

8.

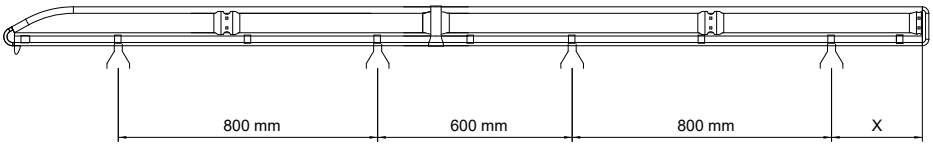

Importante!
Important!
Important!
Wichtig!

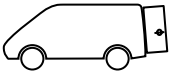

X = 280 mm

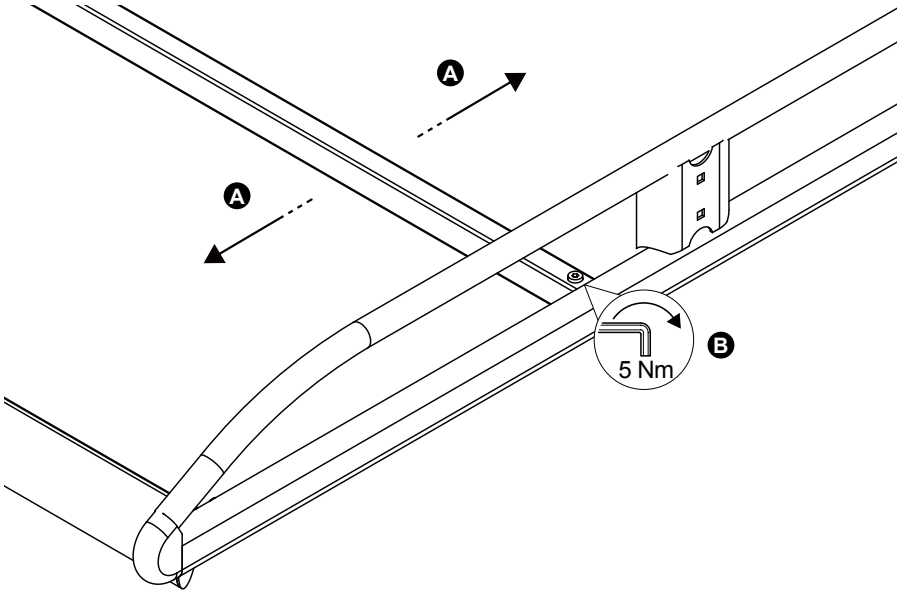

9.

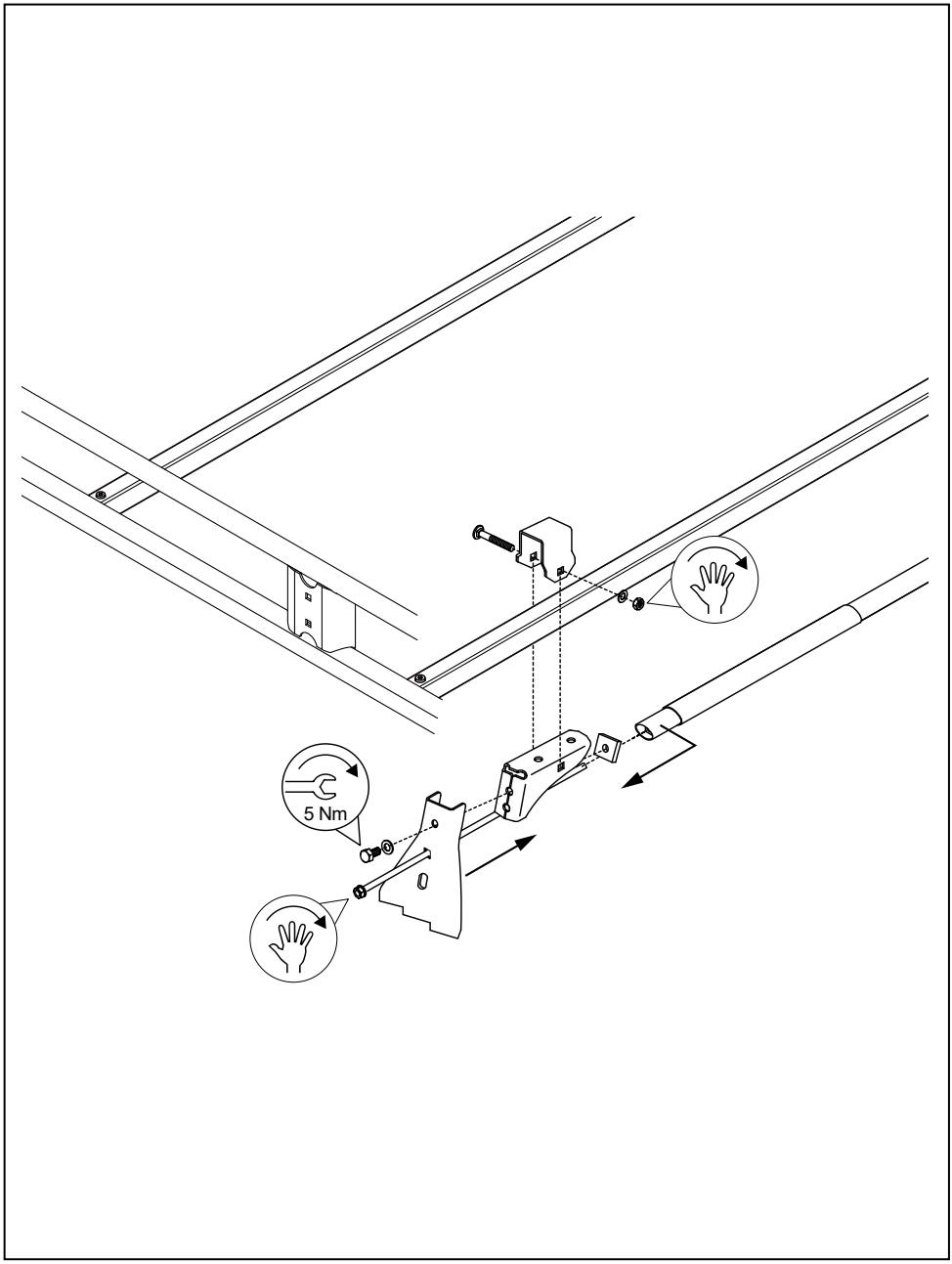

10.

