CRUZ

Cruzber S.A., ES-A14018311
P.I. Las Salinas II, E-14960 Rute
www.cruzber.com

| | | |
|---|---|---|
| E | **Instrucción de montaje** ¡Leer primero! | Kit fijación |
| GB | **Assembly instructions** Read first! | Fixation Kit |
| F | **Instruction de montage** Lire en premier! | Kit fixation |
| D | **Montageanleitung** Zuerst lesen! | Stützfuß-Kit |
| PT | **Instruções de montagem** Ler primeiro! | Kit fixação |
| PL | **Instrukcja montażu** Najpierw przeczytaj! | Element mocujący |
| CZ | **Montážní návod** Čtěte pozorně! | Fixační kit |
| HU | **Szerelési Utasítás** Először olvasd el! | Rögzítő készlet |
| RO | **Instructiuni de montaj** Intai cititi! | Kit de fixare |
| HR | **Detaljne upute** Prvo procitati! | Kit za montažu |
| GR | **Διαβάστε προσεκτικά τις** Οδηγίες Συναρμολόγησης! | Κιβώτιο (Kit) Επισκευής |
| TR | **Öncelikle montaj:** Talimatlarını okuyunuz! | Montaj kiti |
| RU | **Инструкции по монтажу** Сначала прочитайте! | Крепежный комплект |
| IT | **Istruzioni di montaggio** Leggere per primo! | Kit di fissaggio |
| NL | **Montagehandleiding** Eerst lezen! | Bevestigingsset |
| SLO | **Navodila za sestavljanje** Preberite! | Kit za pričvrstitev |

Código / Code / Code / Kode: **935-404**

**Lv 7 2015 - r 5**

Modelo / Model / Modèle / Modell

Lote / Lot / Lot / Lot: **01 -10**

Peso / Weight / Poids / Gewicht: **0,80 kg**




Kit tipo / Kit type / Kit type / Kit Typ: **A**

Código Homologación ECE R 26.03
R 26.03 ECE Type Approval Number

E9-26R-03.3015

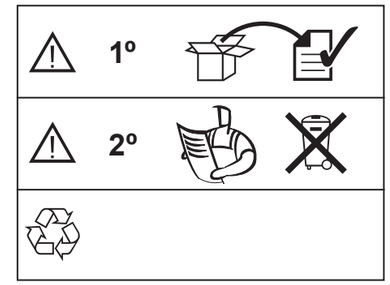


| | | |
|---|---|---|
| E | **Contenido embalaje:** ¡Verificar! | |
| GB | **Package content:** Check! | |
| F | **Contenu d'emballage:** Vérifier! | |
| D | **Packungsinhalt:** Überprüfen! | |
| PT | **Contéudo embalagem:** Verificar! | |
| PL | **Zawartość opakowania:** sprawdź! | |
| CZ | **Obsah balení:** Zkontrolujte! | |
| HU | **Csomag tartalma:** Ellenőrizd! | |
| RO | **Pachetul contine:** Verificati! | |
| HR | **Sadrzaj paketa:** Provjeri! | |
| GR | **Ελέγξτε το περιεχόμενο:** του πακέτου! | |
| TR | **Paket içeriğini:** Control ediniz! | |
| RU | **Содержание упаковки:** Проверьте! | |
| IT | **Contenuto della confezione:** Controllare! | |
| NL | **Pakket inhoud:** Controleer! | |
| SLO | **Vsebina paketa:** Preverite! | |

| | | | |
|---|---|---|---|
| x 1 | x 1 | x 1 (018-041) | x 1 Bag (810-045) |
| x 4<br>1x (704-1030)<br>1x (704-1031)<br>1x (704-1032)<br>1x (704-1033) | x 4<br>2x (012-060)<br>2x (012-070) | x 1 (001-820) | |
| | | | |
| | | | |



DIN 75302: 02.91

Código
Code
Code
Kode

# 935-404

**Lv 7 2015 - r 5**



**Importante!**
**Important!**
**Important!**
**Wichtig!**

(E) ¡Este Kit de fijación tiene que usarse con sistemas portacargas Cruz!

(GB) This fixation Kit must be used with Cruz roof rack systems!

(F) Cet Kit de fixation devra être utilisé avec les systèmes porte-charge Cruz!

(D) Dieser Stützfuß-Kit muß mit Cruz Dachträgersystemen benutzt werden!

(PT) Este Kit de fixação deve ser utilizado com os sistemas porta cargas Cruz!

(PL) Niniejszy element mocujący musi być używany z systemami bagażników dachowych firmy Cruz!

(CZ) Tento fixační kit musí být používán s nosným systémem Cruz!

(HU) Ez a rögzítő készlet cask a Cruz rendszerekkel használható!

(RO) Acest Kit de fixare, trebuie utilizat cu sisteme Cruz!

(HR) Kit za montažu mora biti korišten uz Cruz sistem krovnog nosača!

(GR) Το αξεσουάρ αυτό θα πρέπει να χρησιμοποιείται αποκλειστικά στα συστήματα μπαρών της Cruz!

(TR) Bu aksesuar mutlaka Cruz taşıma sistemleriyle kullanılmalıdır!

(RU) Крепежный комплект должен быть использован с багажной системой на крышу марки Cruz!

(IT) Questo kit di fissaggio deve essere usato con i portapacchi CRUZ

(NL) Deze bevestigingsset moet worden gebruikt in combinatie met Cruz dakdrager systeem!

(SLO) Kit za pričvrstitev naj se uporablja le z izdelki iz asortimana strešnih košar CRUZ!



**1**



**2**

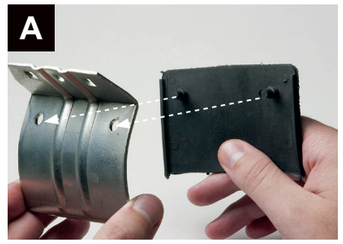





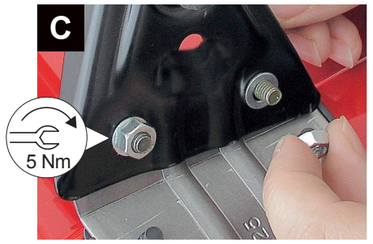





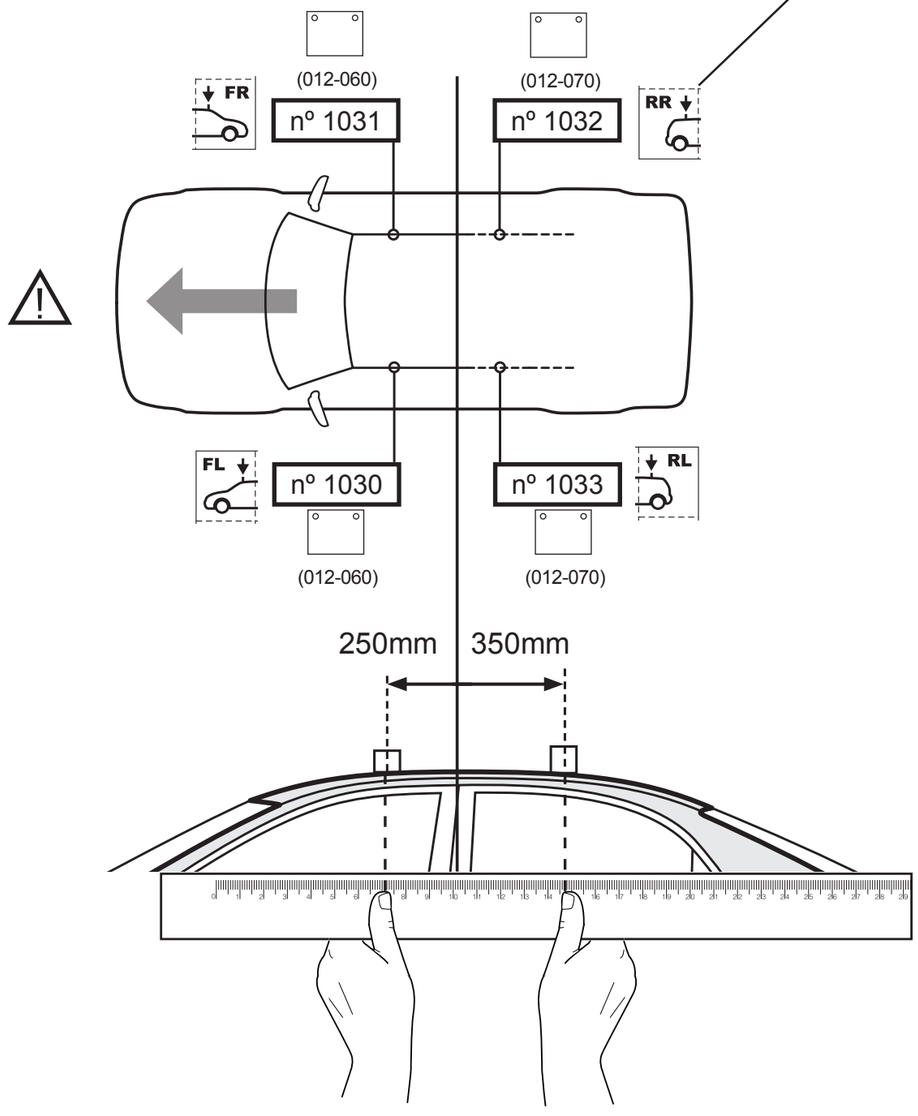


**3**