CRUZ

924-659

Lv7 2020-r1

E	**Instrucción de montaje** ¡Leer primero!	Barras de aluminio
GB	**Assembly instructions** Read first!	Aluminium bars
F	**Instruction de montage** Lire en premier!	Barres d'aluminium
D	**Montageanleitung** Zuerst lesen!	Aluminiumdachträger
PT	**Instruções de montagem** Ler primeiro!	Barras d'alumínio
PL	**Instrukcja montażu** Najpierw przeczytaj!	Belki aluminiowe
CZ	**Montážní návod** Čtěte pozorně!	Hliníková sada tyčí
HU	**Szerelési Utasítás** Először olvasd el!	Aluminium rudak
RO	**Instructiuni de montaj** Intai cititi!	Alumnijske šipke
HR	**Detaljne upute** Prvo procitati!	Bare din aluminiu
GR	**Διαβάστε προσεκτικά τις** Οδηγίες Συναρμολόγησης!	Μπάρες Αλουμινίου
TR	**Öncelikle montaj:** Talimatlarını okuyunuz!	Alüminyum barlar
RU	**Инструкции по монтажу** Сначала прочитайте!	Алюминиевые поперечины
I	**Istruzioni di montaggio** Leggere per primo!	Barre di alluminio
NL	**Montagehandleiding** Eerst lezen!	Aluminium dakdragers
SLO	**Navodila za sestavljanje** Preberite!	Aluminijske prečke

Modelo-model:

Alu-Cargo

Lote-Lot-Lot-Lot:

01-20

Peso-Weight-Poids-Gewicht:

7,20 kg

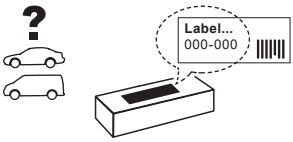

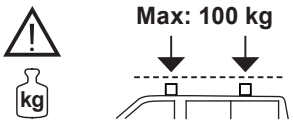

Código Homologación ECE R 26.03
R 26.03 ECE Type Approval Number

E9 26 R- 03 3022

CITY CRASH
Accor ding to ISO/ P AS 11154:2006

Cruzber SA
ES-A14018311
P.I. Las Salinas II
14960 - Rute - Spain
www.cruzber.com

1. 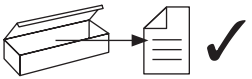

(E) Contenido embalaje: ¡Verificar!

(GB) Package content: Check!

(F) Contenu d'emballage: Vérifier!

(D) Packungsinhalt: Überprüfen!

(PT) Contéudo embalagem: Verificar!

(PL) Zawartość opakowania: sprawdź!

(CZ) Obsah balení: Zkontrolujte!

(HU) Csomag tartalma: Ellenőrizd!

(RO) Pachetul contine: Verificati!

(HR) Sadrzaj paketa: Provjeri!

(GR) Ελέγξτε το περιεχόμενο: του πακέτου!

(TR) Paket içeriğini: Control ediniz!

(RU) Содержание упаковки: Проверьте!

(I) Contenuto della confezione: Controllare!

(NL) Pakket inhoud: Controleer!

(SLO) Vsebina paketa: Preverite!

x 1



x 1



x 2

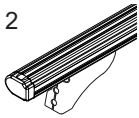

(824-031) 158 cm

x 3



1x (012-152)
2x (012-151)

x 2



1x (810-161)
1x (805-011)

x 4



2x (817-571)
1x (817-572)
1x (817-573)

x 4

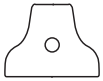

(813-062)

2.

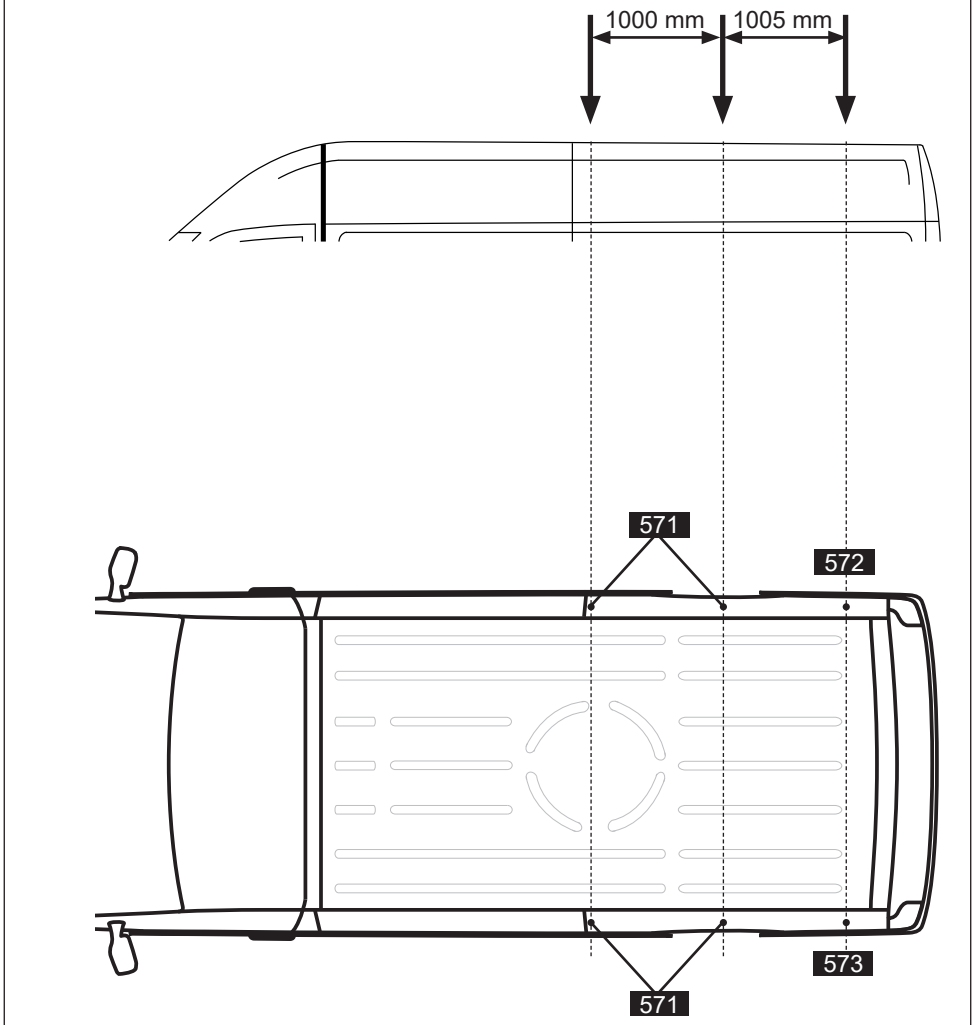

3.



4.

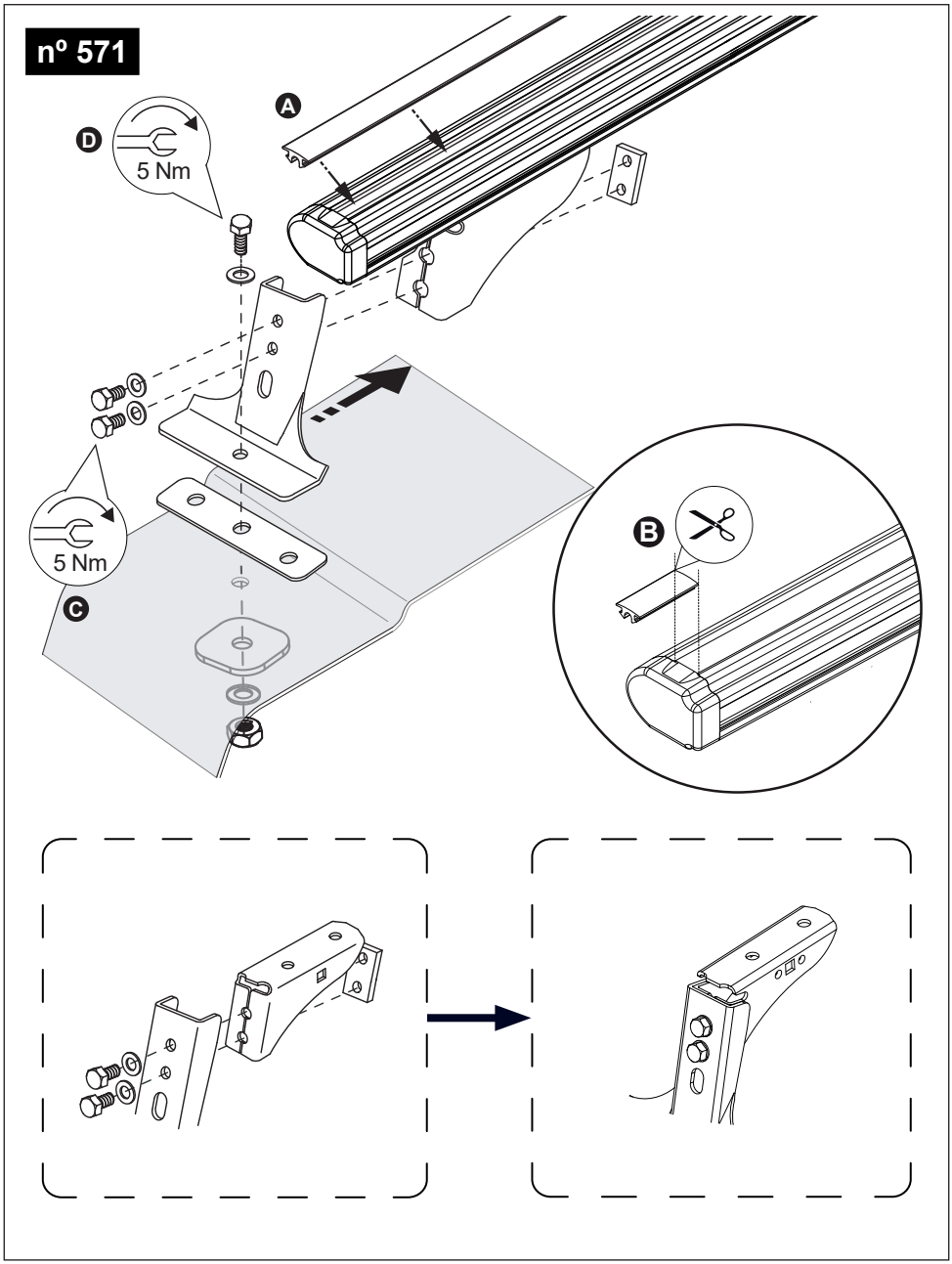

5.

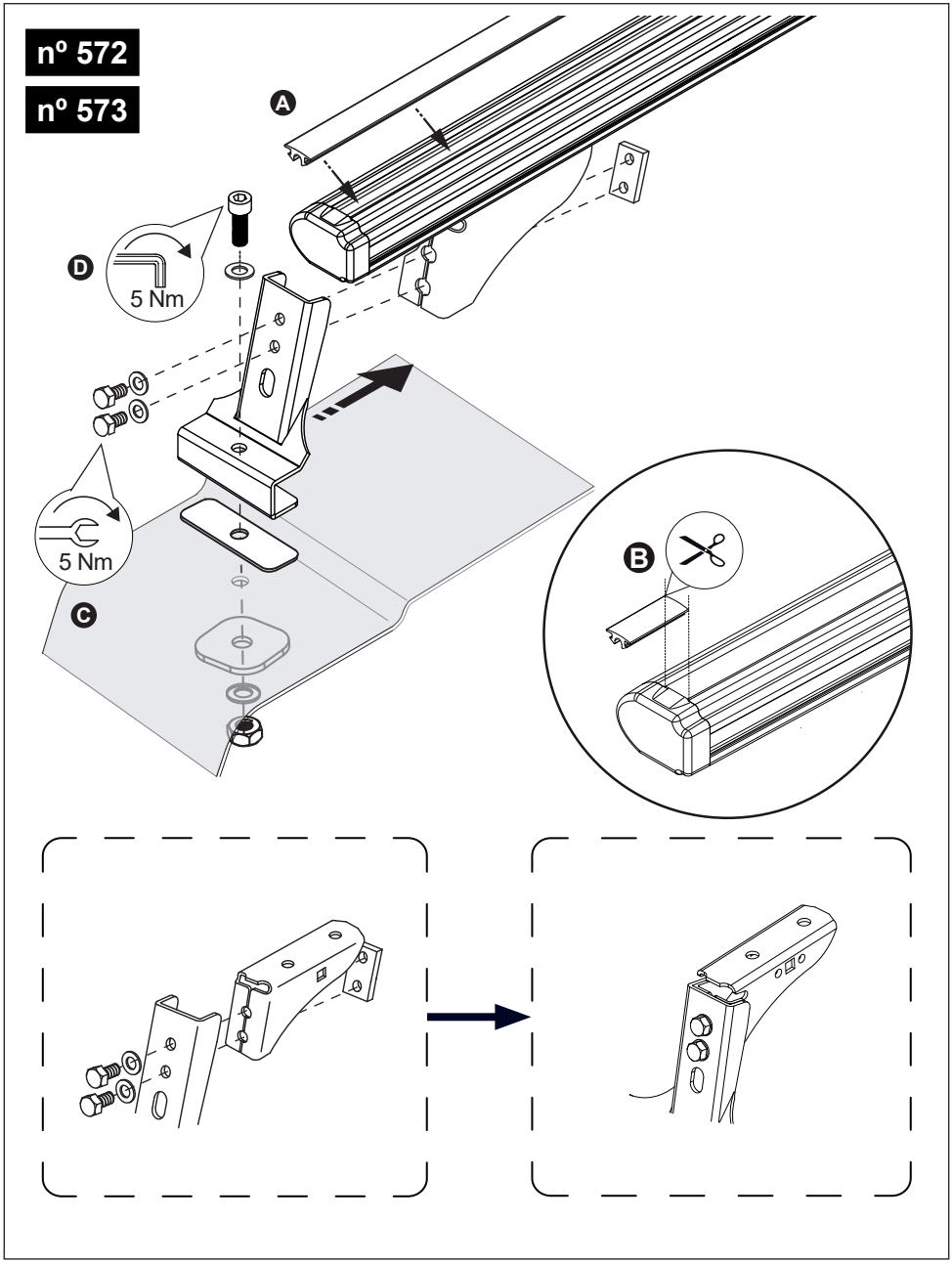

6.

