R120101190

Lv4-2020-r1

Modelo-model:

RAKOO ankora kit

Lote-Lot-Lot-Lot:

01-20

Peso-Weight-Poids-Gewicht:

1,48 kg

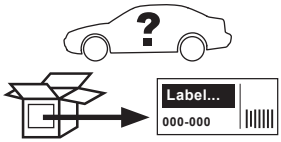

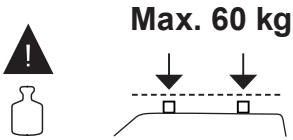

ES	**Instrucción de montaje** ¡Leer primero!	Kit de fijación
EN	**Assembly instructions** Read first!	Fixation kit
FR	**Instruction de montage** Lire en premier!	Kit fixation
DE	**Montageanleitung** Zuerst lesen!	Stützfuß-Kit

1

x1

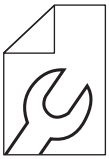

x4

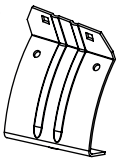

1x (1084)
1x (1085)
1x (1086)
1x (1087)

x4



(815-300)

x4

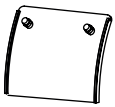

2x (012-070)
2x (012-080)

x2



1x (810-028)
1x (810-045)

x1

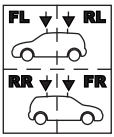

(018-041)

x1

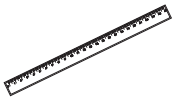

(001-823)

Importante!
Important!
Important!
Wichtig!

ES ¡Este Kit de fijación tiene que usarse con sistemas portacargas RAKOO!

EN This fixation Kit must be used with RAKOO roof rack systems!

FR Cet Kit de fixation devra être utilisé avec les systèmes porte-charge RAKOO!

DE Dieser Stützfuß-Kit muß mit RAKOO Dachträgersystemen benutzt werden!

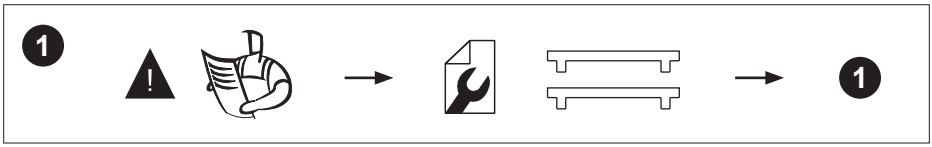
1
1

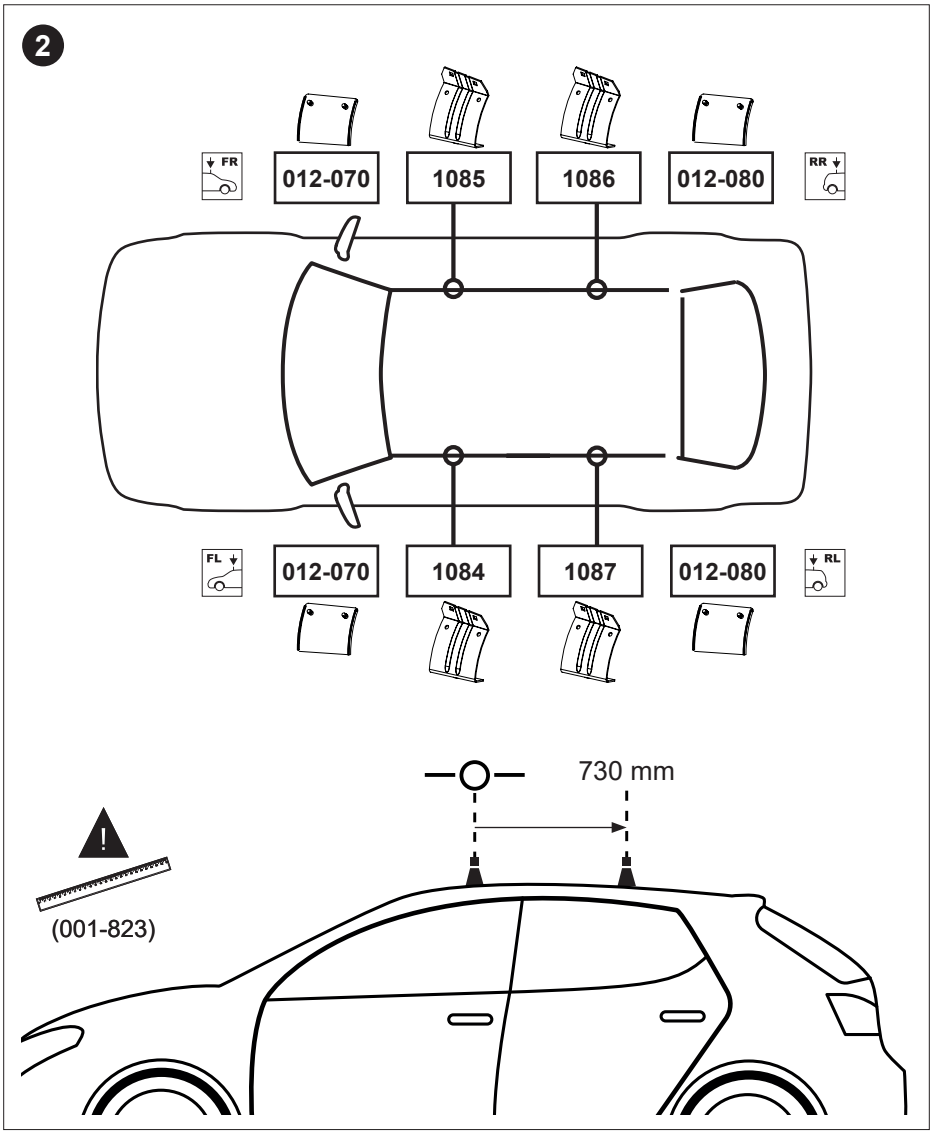
2
FR
012-070
1085
1086
012-080
RR
FL
012-070
1084
1087
012-080
RL
730 mm
(001-823)

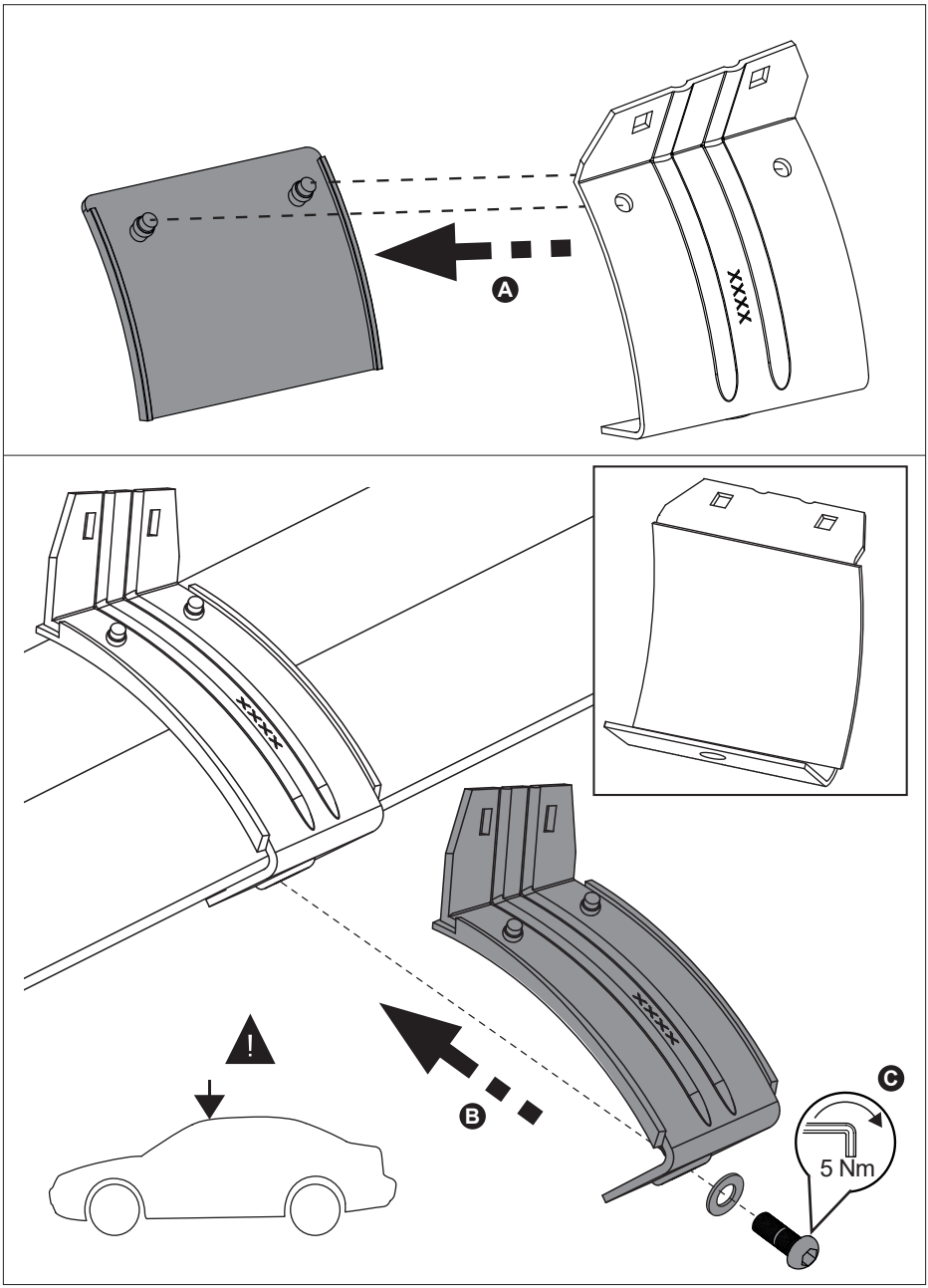
A
XXXX
XXXX
XXXX
!
B
C
5 Nm

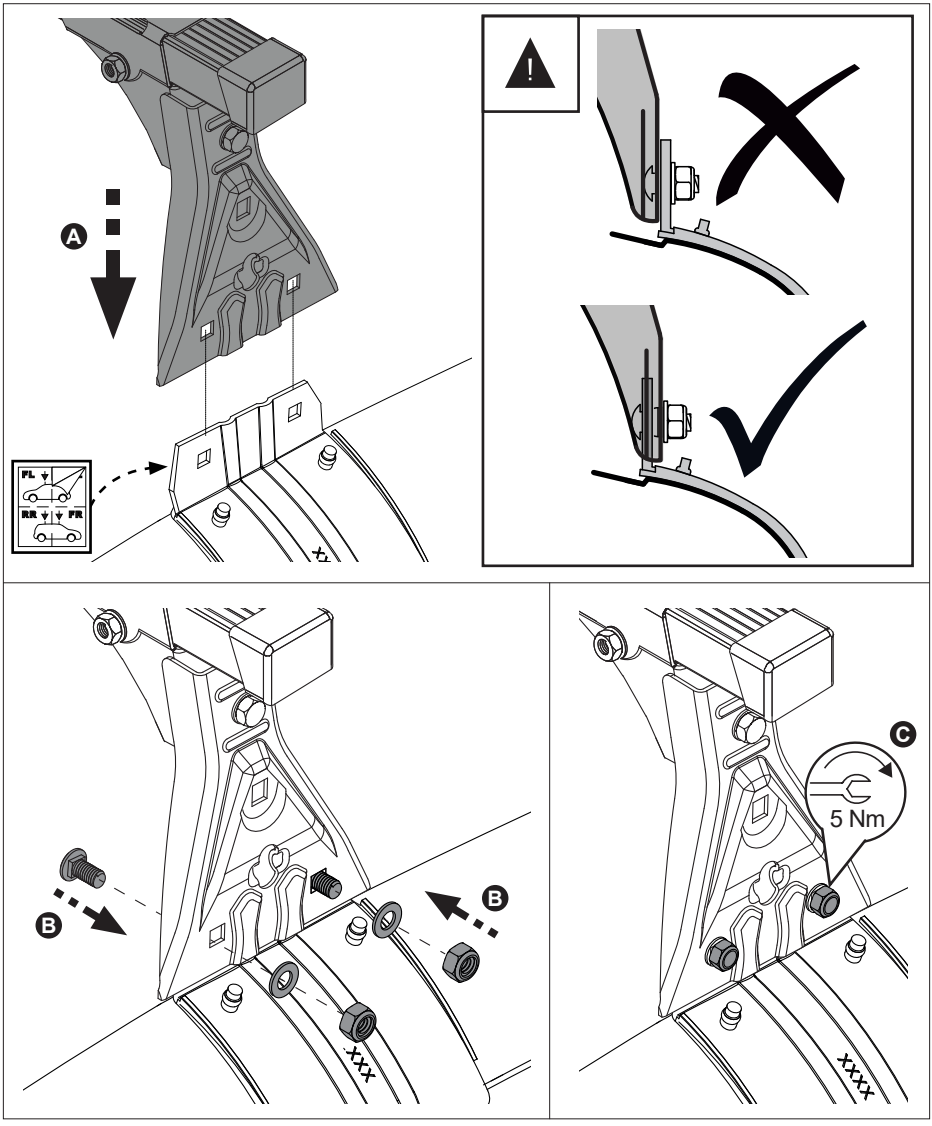
A
FL
FR
RR
!
B
B
C
5 Nm
xxx
xxx

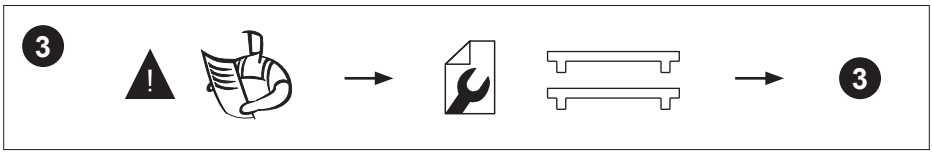
3
!
3

CRUZBER SA
ES-A14018311
Pol.Ind. Las Salinas II
14960 - Rute - Spain

www.rakoo.eu