Cruzber S.A., ES-A14018311
P.I. Las Salinas II, E-14960 Rute
www.cruzber.com

E	**Instrucción de montaje:** ¡Leer primero!	Kit fijación
GB	**Assembly instructions:** Read first!	Fixation Kit
F	**Instruction de montage:** Lire en premier!	Kit fixation
D	**Montageanleitung:** Zuerst lesen!	Stützfuß-Kit
PT	**Instruções de montagem:** Ler primeiro!	Kit fixação
PL	**Instrukcja montażu:** Najpierw przeczytaj!	Element mocujący
CZ	**Montážní návod:** Čtěte pozorně!	Fixační kit
HU	**Szerelési Utasítás:** Először olvasd el!	Rögzítő készlet
RO	**Instructiuni de montaj:** Intai cititi!	Kit de fixare
HR	**Detaljne upute** Prvo procitati!	Kit za montažu
GR	**Διαβάστε προσεκτικά τις:** Οδηγίες Συναρμολόγησης!	Κιβώτιο (Kit) Επισκευής
TR	**Öncelikle montaj:** Talimatlarını okuyunuz!	Montaj kiti
RU	**Инструкции по монтажу:** Сначала прочитайте!	Крепежный комплект
IT	**Istruzioni di montaggio** Leggere per primo!	Kit di fissaggio

Código / Code / Code / Kode: **935-055**

Lv 5 2011 - r 2

Modelo / Model / Modèle / Modell

Lote / Lot / Lot / Lot: **01 -10**

Peso / Weight / Poids / Gewicht: **0,80 kg**



Max: 75 kg

Kit tipo / Kit type / Kit type / Kit Typ: **C**

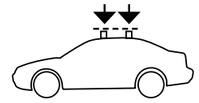

Código Homologación CEE / EEC Type Approval Number

e9*74/483*87/354*3017

1º



2º





x 1	x 1	x 1 (018-041)	x 2 Bag 1x (810-013) 1x (810-045)
x 4 1x (704-1201) 1x (704-1202) 1x (704-1203) 1x (704-1204)			

E	**Contenido embalaje:** ¡Verificar!
GB	**Package content:** Check!
F	**Contenu d'emballage:** Vérifier!
D	**Packungsinhalt:** Überprüfen!
PT	**Contéudo embalagem:** Verificar!
PL	**Zawartość opakowania:** sprawdź!
CZ	**Obsah balení:** Zkontrolujte!
HU	**Csomag tartalma:** Ellenőrizd!
RO	**Pachetul contine:** Verificati!
HR	**Sadrzaj paketa:** Provjeri!
GR	**Ελέγξτε το περιεχόμενο:** του πακέτου!
TR	**Paket içeriğini:** Control ediniz!
RU	**Содержание упаковки:** Проверьте!
IT	**Contenuto della confezione:** Controllare!

Código
Code
Code
Kode

935-055

Lv 5 2011 - r 2

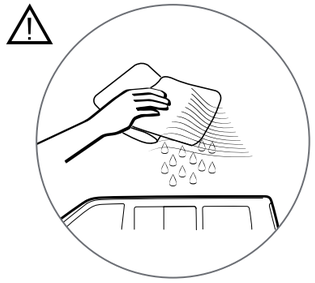

Importante!
Important!
Important!
Wichtig!

(E) ¡Este Kit de fijación tiene que usarse con sistemas portacargas Cruz!

(GB) This fixation Kit must be used with Cruz roof rack systems!

(F) Cet Kit de fixation devra être utilisé avec les systèmes porte-charge Cruz!

(D) Dieser Stützfuß-Kit muß mit Cruz Dachträgersystemen benutzt werden!

(PT) Este Kit de fixação deve ser utilizado com os sistemas porta cargas Cruz!

(PL) Niniejszy element mocujący musi być używany z systemami bagażników dachowych firmy Cruz!

(CZ) Tento fixační kit musí být používán s nosným systémem Cruz!

(HU) Ez a rögzítő készlet cask a Cruz rendszerekkel használható!

(RO) Acest Kit de fixare, trebuie utilizat cu sisteme Cruz!

(HR) Kit za montažu mora biti korišten uz Cruz sistem krovnog nosača!

(GR) Το αξεσουάρ αυτό θα πρέπει να χρησιμοποιείται αποκλειστικά στα συστήματα μπαρών της Cruz!

(TR) Bu aksesuar mutlaka Cruz taşıma sistemleriyle kullanılmalıdır!

(RU) Крепежный комплект должен быть использован с багажной системой на крышу марки Cruz!

(IT) Questo accessorio deve essere usato con i portapacchi Cruz!

1



2

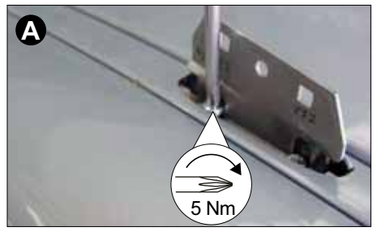

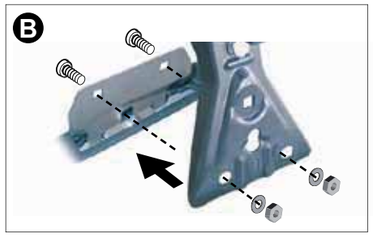



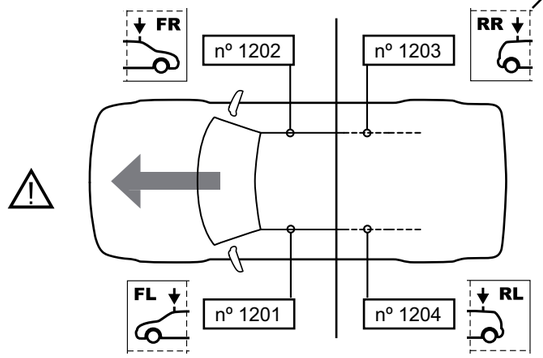

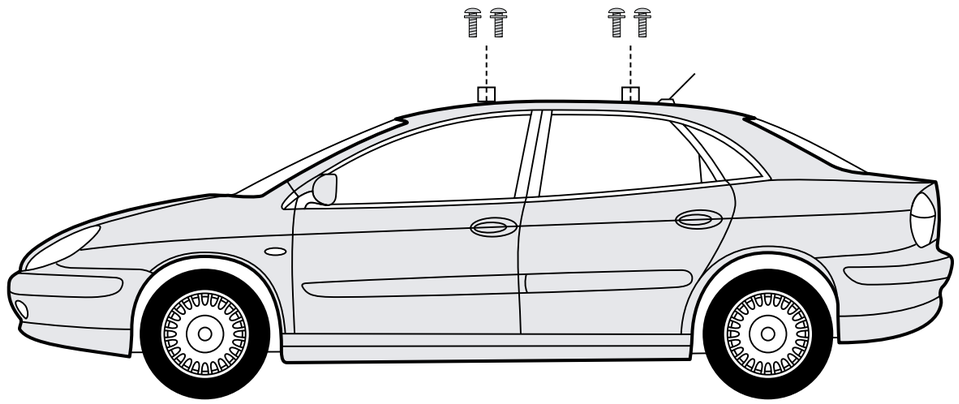

3

