# 909-750

Lv7 2016-r1

Modelo-model:

## Evo Rack
## E45-158

Lote-Lot-Lot-Lot:

**01-16**

Peso-Weight-Poids-Gewicht:

**48,54 kg**

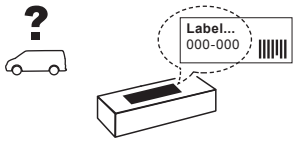


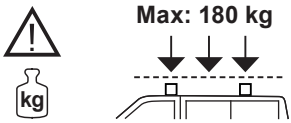


CEE - EEC type approval:

E9 26 R- 03 3024

CRUZBER SA
ES-A14018311
P.I. Las Salinas II
14960 - Rute - Spain
www.cruzber.com

| | | |
|---|---|---|
| E | **Instrucción de montaje** ¡Leer primero! | Portaequipajes |
| GB | **Assembly instructions** Read first! | Roof racks |
| F | **Instruction de montage** Lire en premier! | Galeries |
| D | **Montageanleitung** Zuerst lesen! | Dachgepäckträger |
| PT | **Instruções de montagem** Ler primeiro! | Porta bagagens |
| PL | **Instrukcja montażu** Najpierw przeczytaj! | Bagażnik dachowy |
| CZ | **Montážní návod** Čtěte pozorně! | Střešní nosiče |
| HU | **Szerelési Utasítás** Először olvasd el! | Csomagtartó |
| RO | **Instructiuni de montaj** Intai cititi! | Krovni nosač |
| HR | **Detaljne upute** Prvo procitati! | Portbagaj |
| GR | **Διαβάστε προσεκτικά τις** Οδηγίες Συναρμολόγησης! | Μπάρες Οροφής |
| TR | **Öncelikle montaj:** Talimatlarını okuyunuz! | Taşıyıcı sistem |
| RU | **Инструкции по монтажу** Сначала прочитайте! | Багажники на крышу |
| I | **Istruzioni di montaggio** Leggere per primo! | Portabagagli |
| NL | **Montagehandleiding** Eerst lezen! | Imperiaal |
| SLO | **Navodila za sestavljanje** Preberite! | Strešne košare |

**1.**

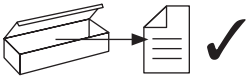



(E) Contenido embalaje: ¡Verificar!

(GB) Package content: Check!

(F) Contenu d'emballage: Vérifier!

(D) Packungsinhalt: Überprüfen!

(PT) Contéudo embalagem: Verificar!

(PL) Zawartość opakowania: sprawdź!

(CZ) Obsah balení: Zkontrolujte!

(HU) Csomag tartalma: Ellenőrizd!

(RO) Pachetul contine: Verificati!

(HR) Sadrzaj paketa: Provjeri!

(GR) Ελέγξτε το περιεχόμενο: του πακέτου!

(TR) Paket içeriğini: Control ediniz!

(RU) Содержание упаковки: Проверьте!

(I) Contenuto della confezione: Controllare!

(NL) Pakket inhoud: Controleer!

(SLO) Vsebina paketa: Preverite!

x 1



x 1



x 2

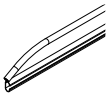

1x (738-015DI) 150 cm
1x (738-015DD) 150 cm

x 15

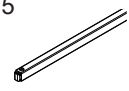

(827-416) 158 cm

x 4

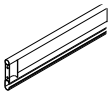

(738-015T) 150 cm

x 1

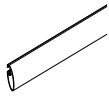

(716-324) 158 cm

x 12

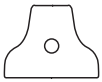

(813-062)

x 3




1x (805-170)
1x (855-122)
2x (855-225)

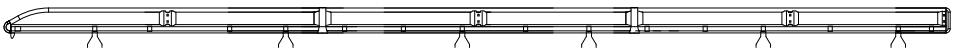

**2.**



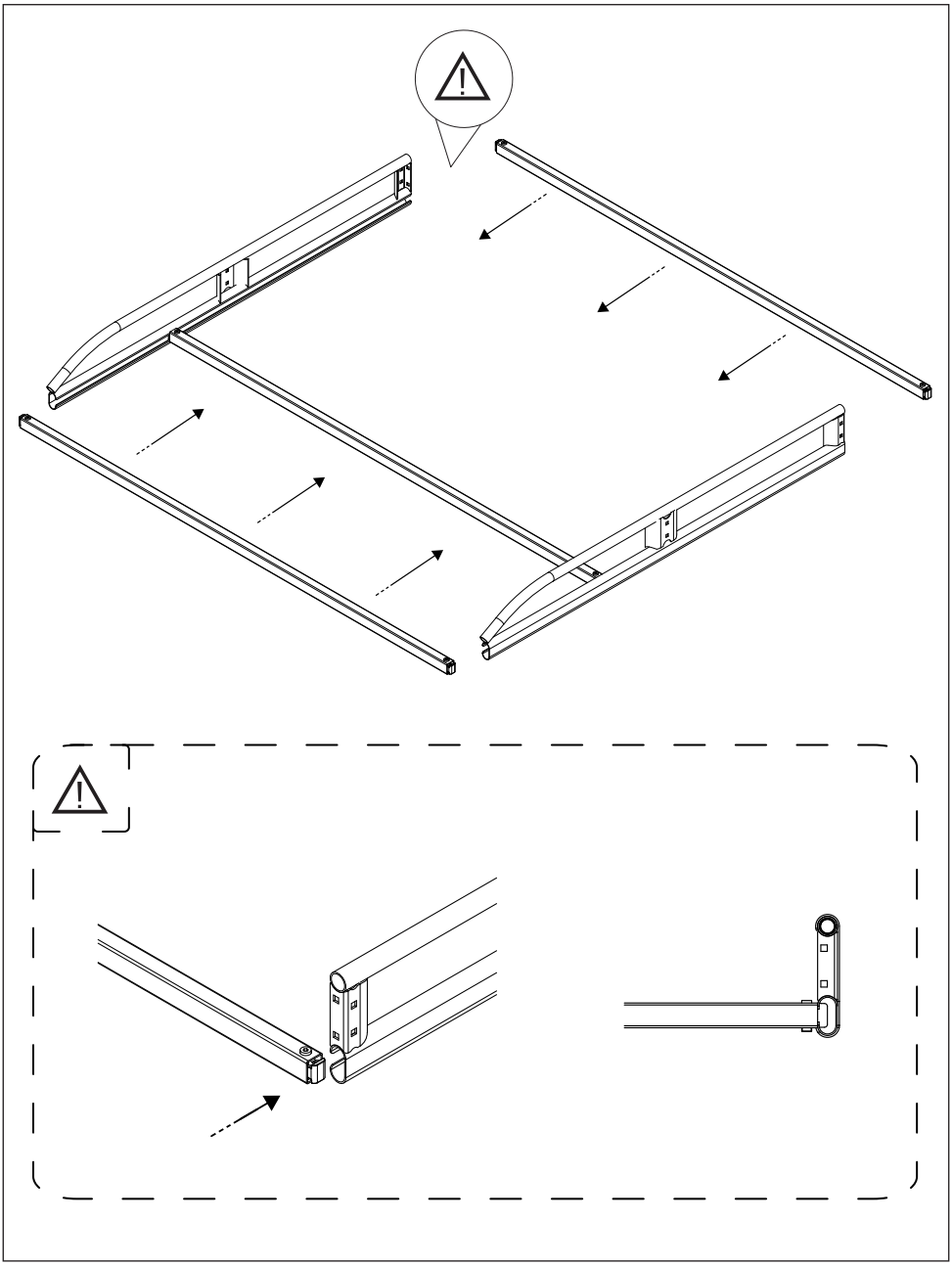

**3.**



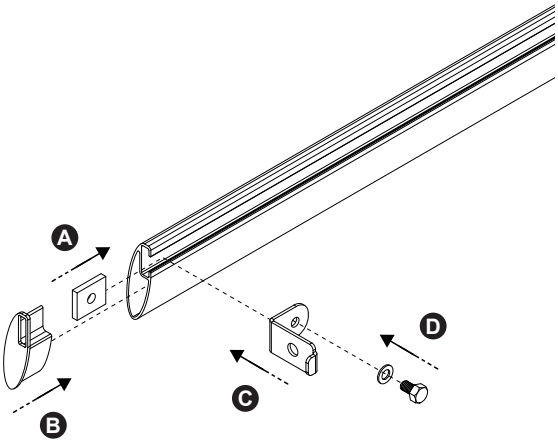


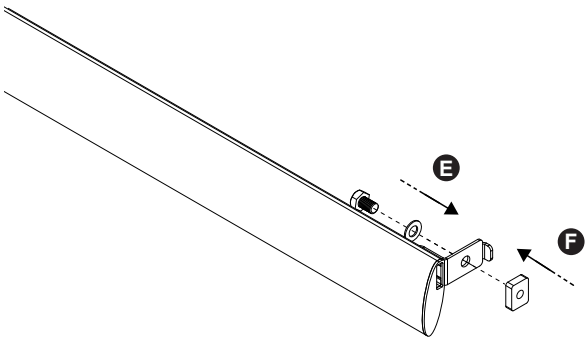

**4.**



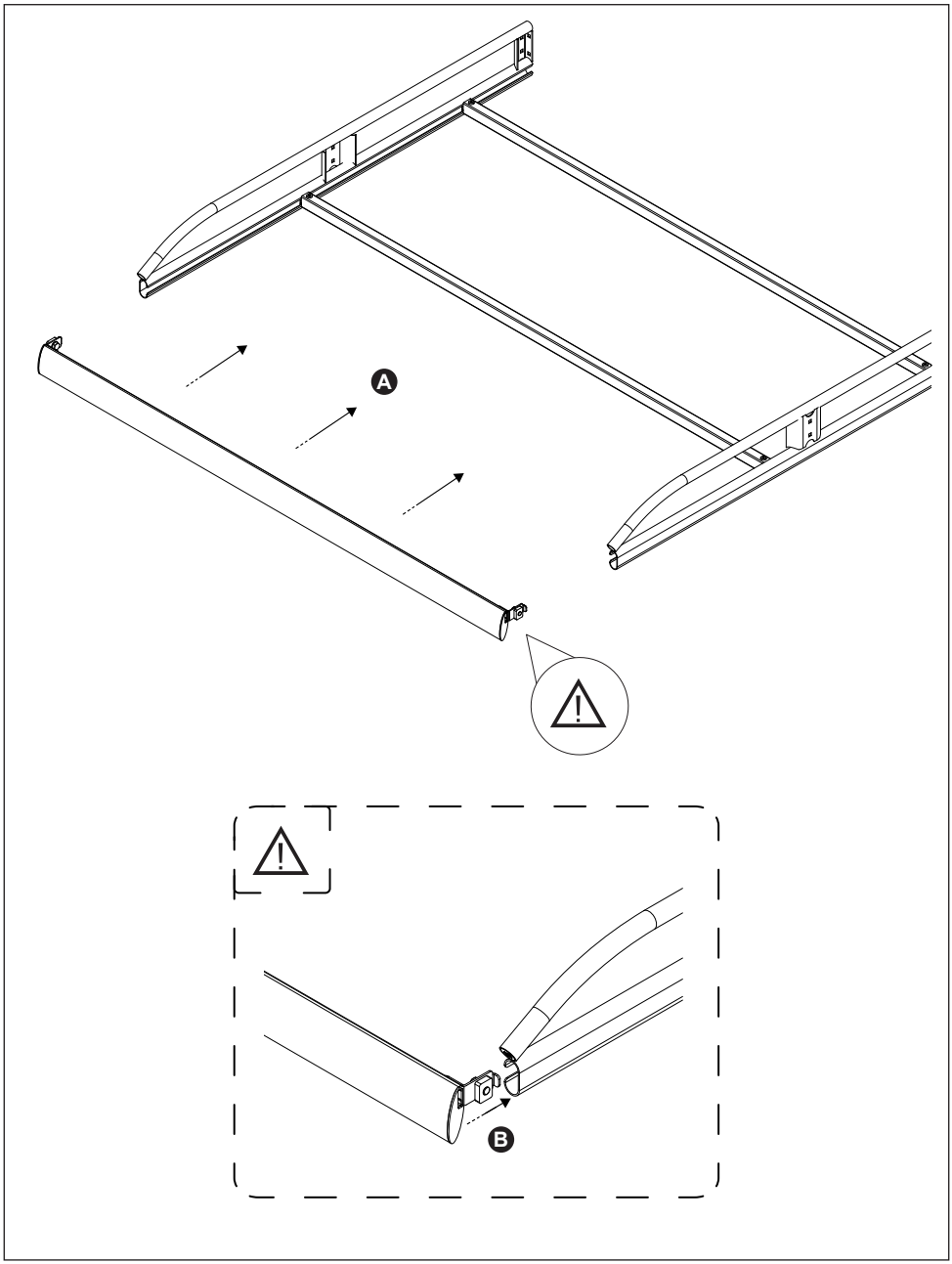

**5.**

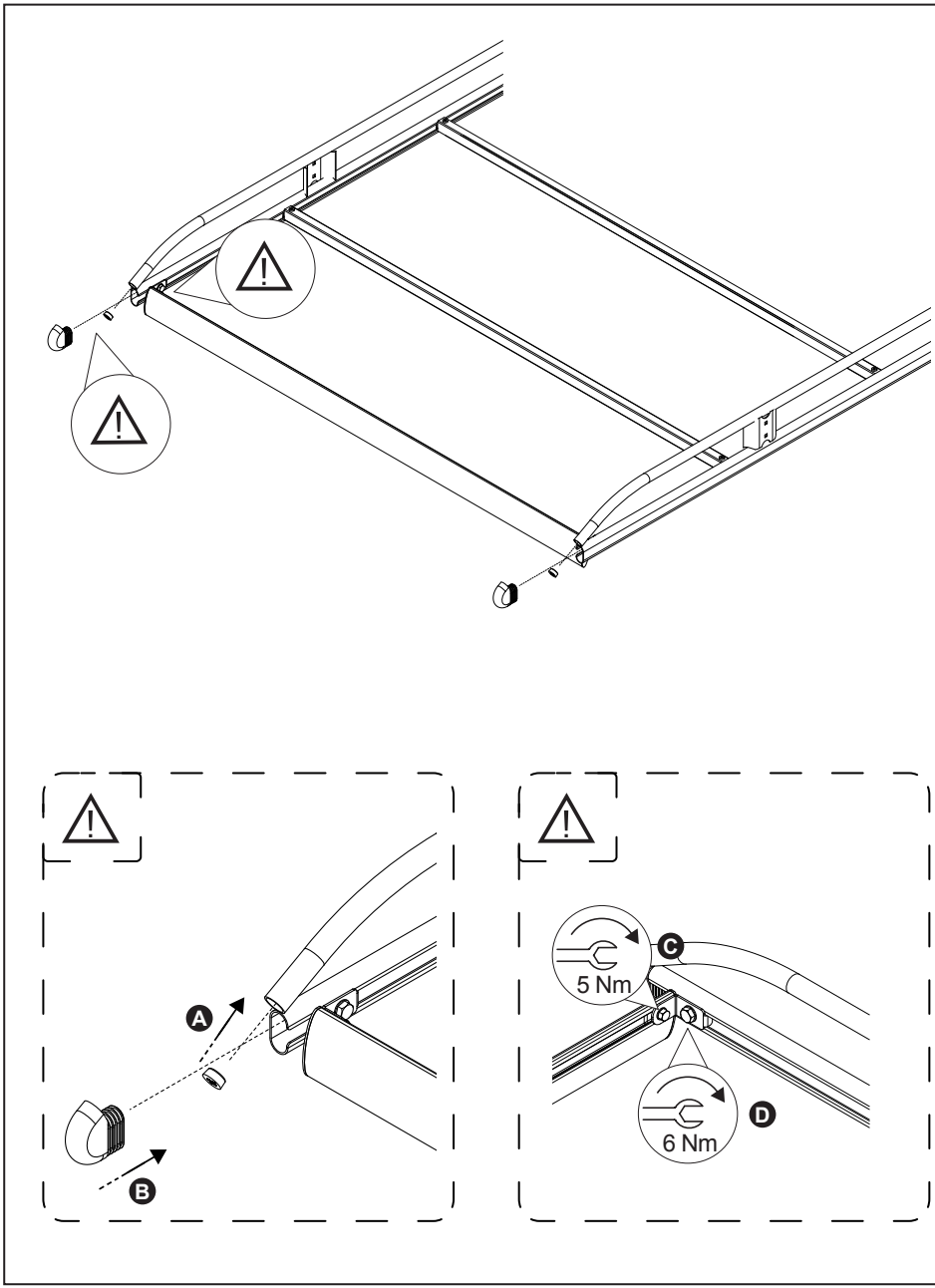

**6.**



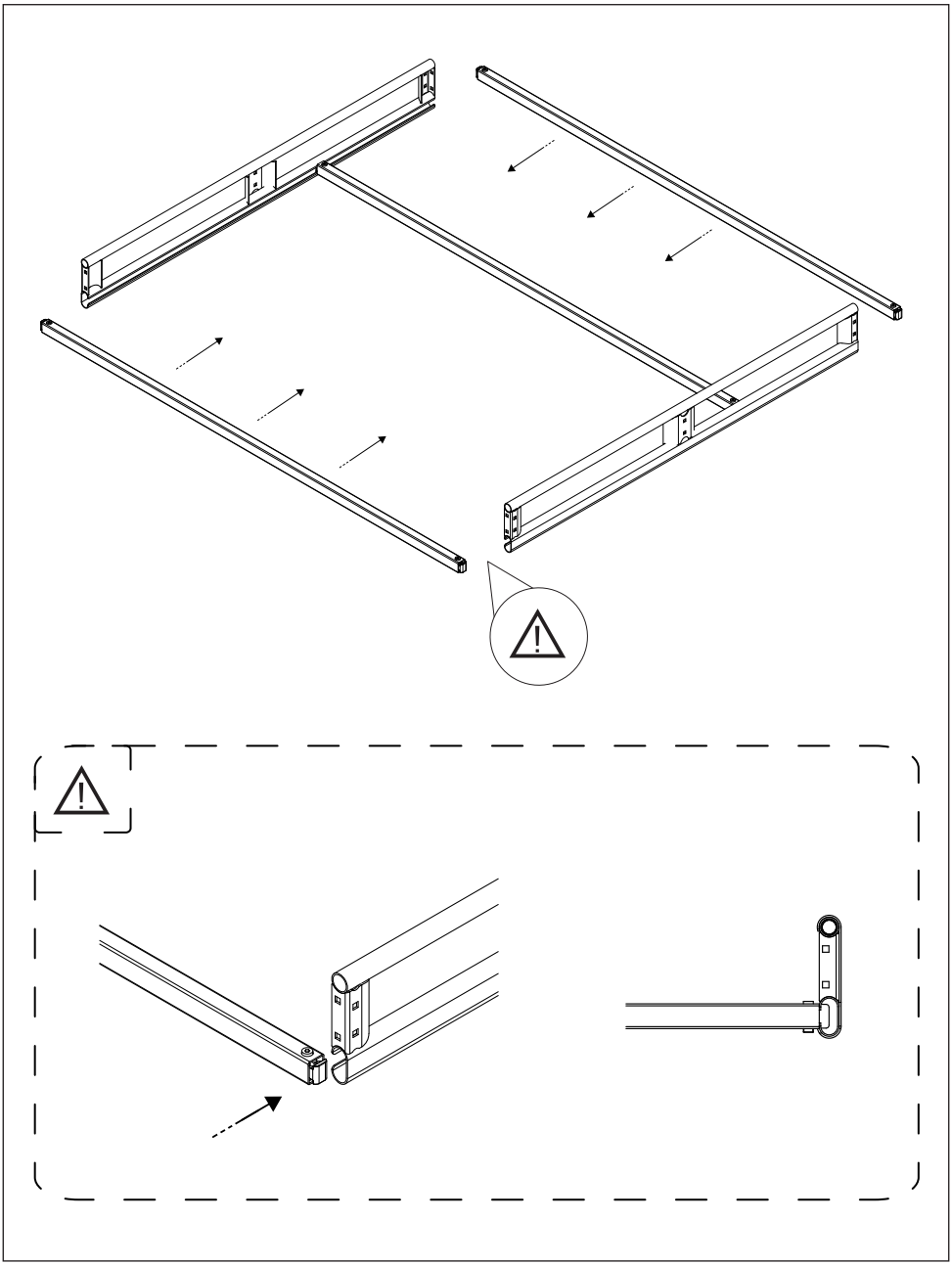

**7.**



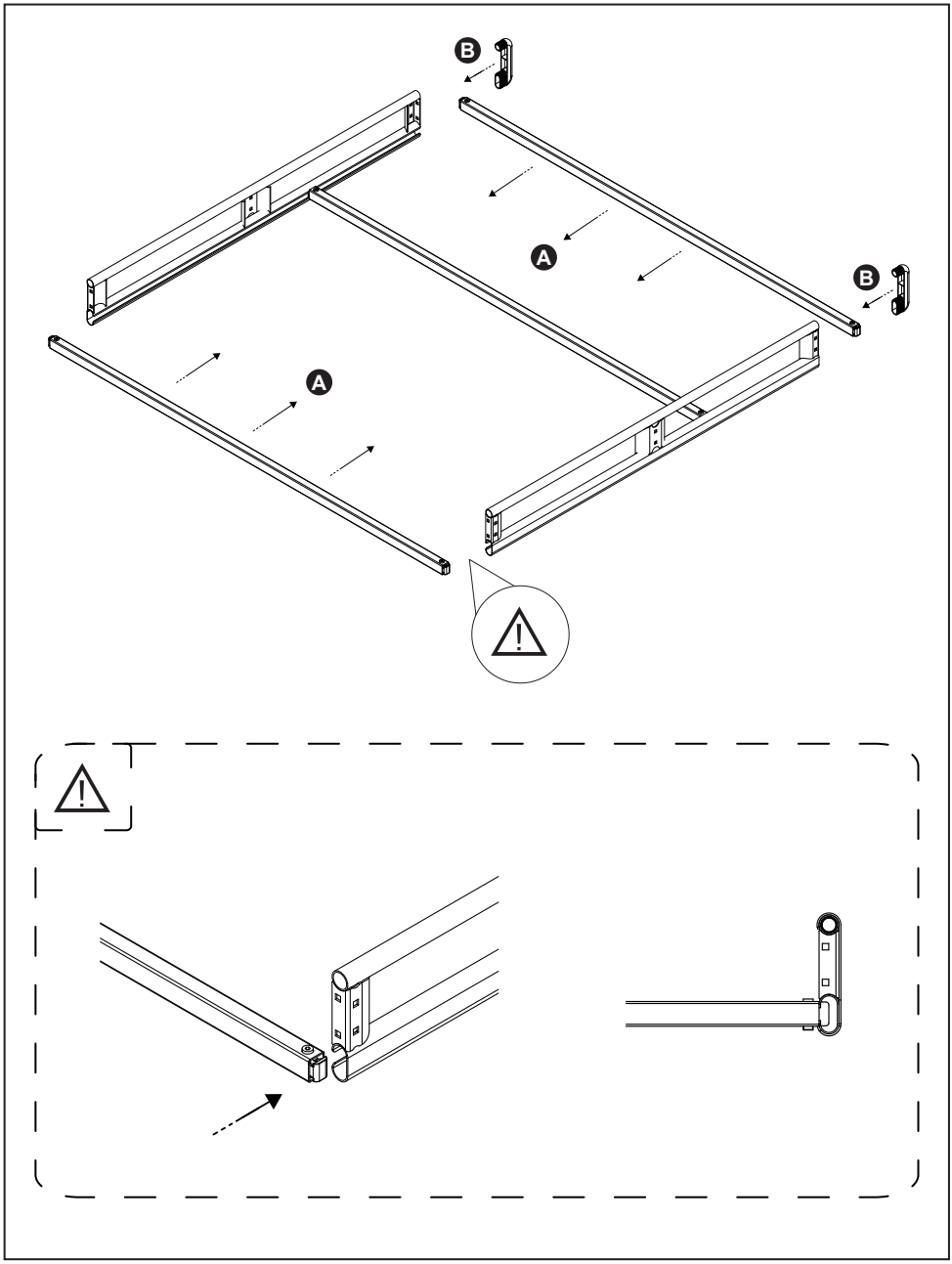

**8.**



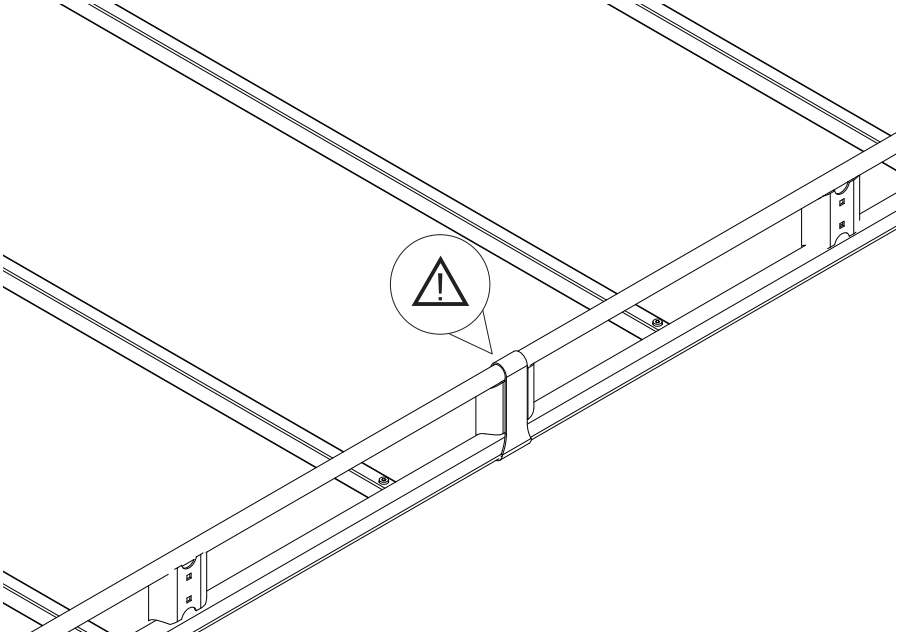

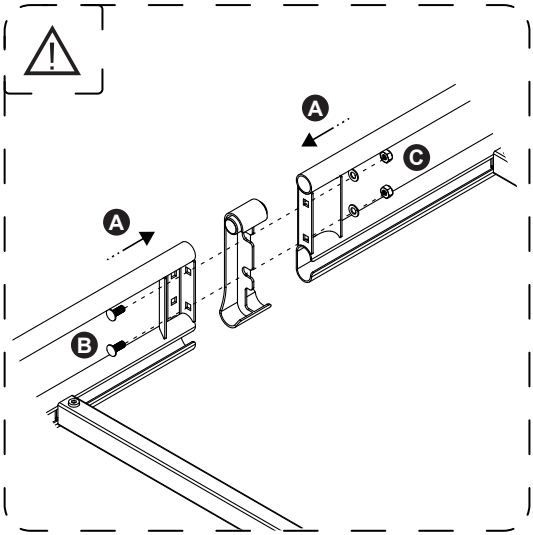

**9.**

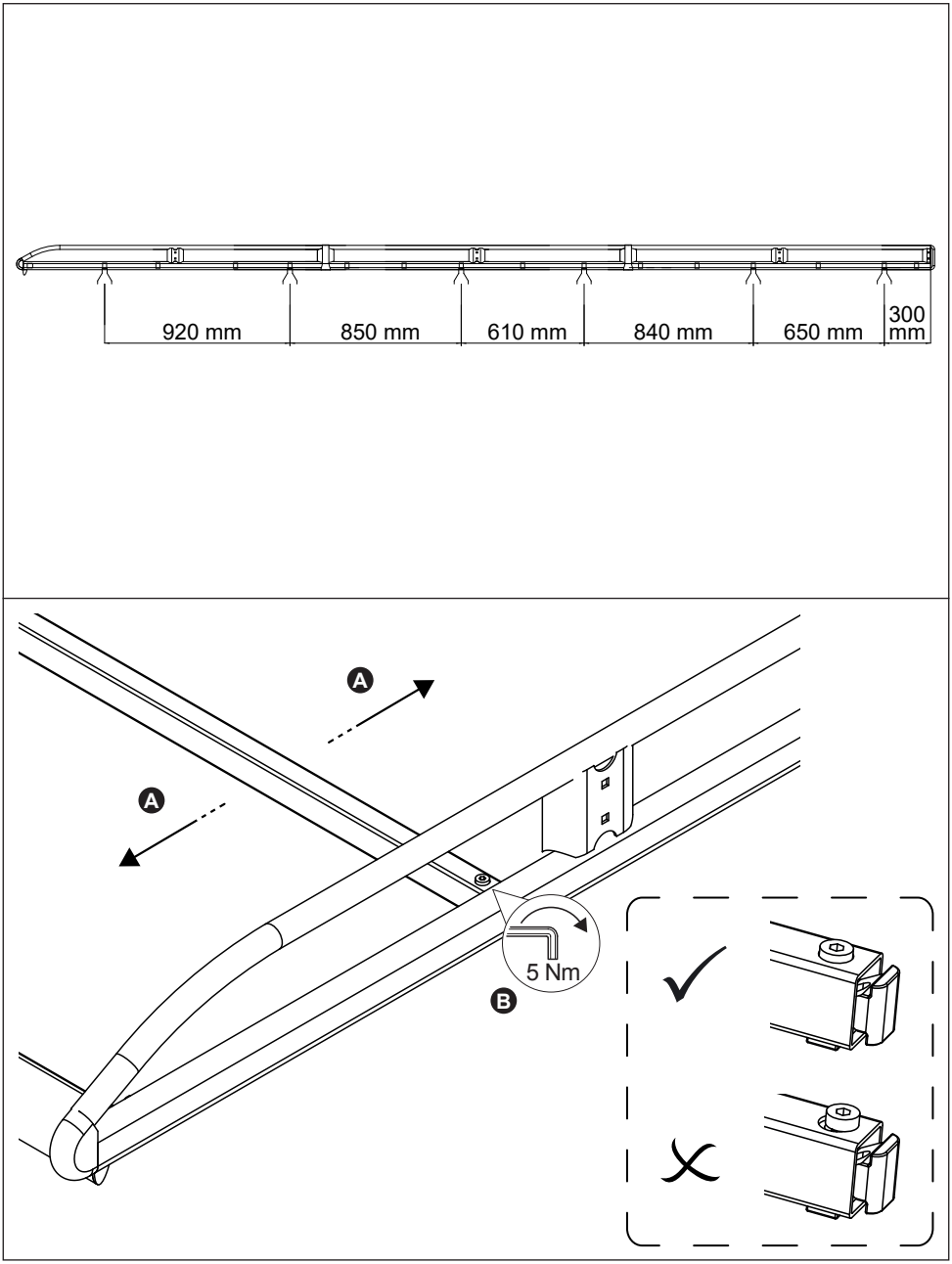

**10.**

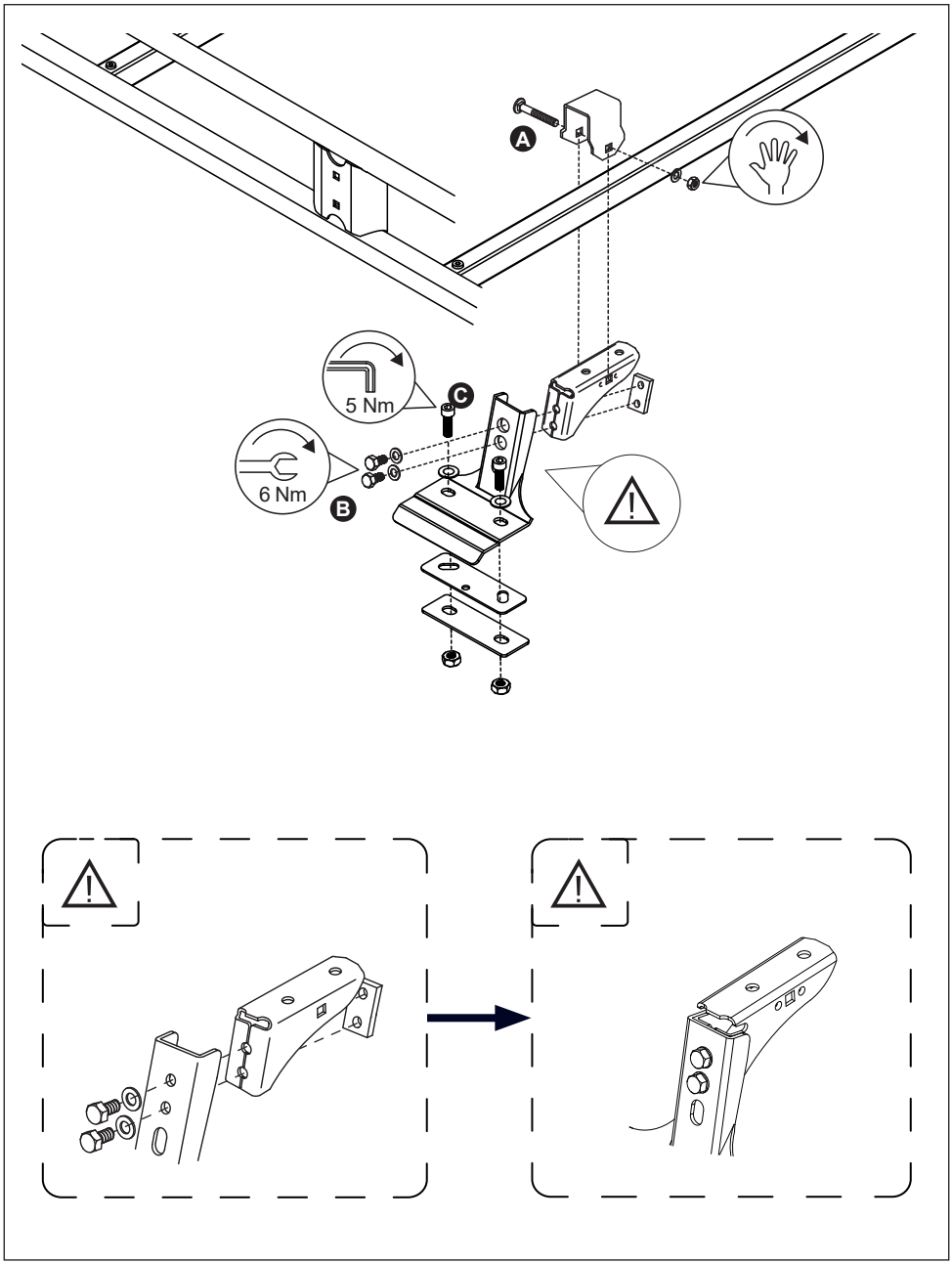

**11.**

