Mont Blanc®

NO WORRIES • NO TOOLS • NO ASSEMBLY NEEDED • Easy Go™

# MB Roofbox

## Altitude 350
## Altitude 450




| | |
|---|---|
| DE | Montageanleitung |
| GB | Fitting instructions |
| SE | Monteringsanvisning |
| FR | Instructions de montage |
| RU | Инструкция по сборке |
| PT | Instruções de montagem |
| FI | Asennusohjet |
| NL | Montagevoorschrift |
| ES | Instrucciones de montaje |
| IT | Istruzioni per componenti |
| PL | Instrukcja montażu |

**IMPORTANTE:**
- Leer antes del primer uso.
- ***Asegúrese que el cofre está cerrado antes de abrirle en la otra cara***
- Realizar el montaje unicamente conforme a estas instrucciones.
- Llevar las instrucciones en el vehículo.
- Reglas nacionales exigidas e instrucciones vigentes tienen que ser cumplidas al respecto del modo de uso de carga equipajes y accesories.
- No monte o utilice este producto hasta que haya comprendido las instrucciones de montaje. Si tiene alguna pregunta, por favor pongase en contacto con su distribuidor para más información.

**INFORMAZIONI:**
- Leggere accuratamente le istruzioni prima di usare il prodotto per la prima volta
- ***Attenzione verificare che il box sia chiuso su un lato prima di aprire l'altro***
- Adattare la ruota seguendo solo queste istruzioni .
- Tenere le istruzioni in auto
- Assicurarsi di seguire le norme nazionali e le leggi in vigore riguardanti il metodo di applicazione del porta-pacchi e accessori
- Non assemblare o usare questo prodotto salvo aver capito le istruzioni per l'uso. Per qualsiasi domanda, contattare il rivenditore locale per ulteriori.

**Предупреждение!**
- Внимательно прочитайте инструкцию перед использованием продукта в первый раз
- ***Удостоверьтесь, что бокс закрыт с одной стороны, прежде чем открывать его с другой стороны.***
- Установите багажную систему, только используя инструкцию
- Держите инструкцию в машине
- Удостоверьтесь, что способ применения багажной системы и аксессуаров не противоречит Законодательству РФ
- Не собирайте и не используйте продукт, пока вы не поймете инструкцию по установке. Если в процессе установке у Вас возникли вопросы, свяжитесь с Вашим продавцом для получения необходимой информации.

**Ważne:**
- Przed pierwszym użyciem przeczytać.
- ***Przed otwarciem boksu jego druga strona, przeciwstawna do otwieranej, musi zostać zaryglowana.***
- Montaż przeprowadzić zgodnie z niniejszą instrukcją.
- Instrukcję należy umieścić w samochodzie.
- Należy stosować się do obowiązujących przepisów dotyczących sposobu korzystania z bagażników i wyposażenia.
- Przed zamontowaniem i użyciem niniejszego produktu należy bardzo dokładnie przeczytać niniejszą instrukcję montażu. W przypadku niejasności należy porozumieć się ze sprzedawcą.

**Atenção:**
- Ler antes de utilizar
- ***Confirmar que a bagageira está trancada de um dos lados antes de abrir do outro***
- Realizar a montagem conforme estas indicações
- Recomendamos manter estas instruções no seu automóvel
- Cumprir as regras nacionais e respectiva legislação a respeito do modo de utilização de carga e acessórios
- Não montar ou utilizar este produto sem ter compreendido e entendido as instruções de montagem. Se tiver alguma questão queira por favor entrar em contacto com o distribuidor nacional.

**WICHTIG:**
- Vor Erstgebrauch lesen.
- **Bevor die Box auf der einen Seite geöffnet wird, muss sie auf der anderen Seite geschlossen werden.**
- Montage nur nach dieser Vorlage durchführen.
- Bitte führen Sie die Montageanleitung im Fahrzeug mit.
- Bitte befolgen Sie unbedingt geltendes Recht und aktuelle Vorschriften bezüglich der Verwendung von Lastenträgern und Zubehör an Ihrem Fahrzeug.
- Bitte lesen Sie vor der Montage und Anwendung des Produktes die Montageanleitung genau durch. Bei eventuellen Unklarheiten setzen Sie sich bitte mit Ihrem Händler in Verbindung.

**WARNING !**
- Read these instructions carefully before using the product for the first time.
- ***Make sure that the box is locked on one side before opening it on the other side.***
- Assemble and fit the product using these instructions only.
- Keep instructions in car.
- Be sure to follow the national rules and legislations in force regarding method of application of load carrier and accessories.
- Do not assemble or use this product unless you have understood the fitting instruction. If you have any questions, please contact your local dealer for further information.

**OBS !**
- Läs igenom anvisningen noggrant innan produkten tas i bruk.
- ***OBS! Kontrollera att boxen är låst på ena sidan innan den öppnas på andra sidan.***
- Montera endast enligt denna beskrivning.
- Monteringsanvisningen skall medföras i bilen.
- Gällande nationella lagkrav och föreskrifter skall följas vad avser användningssätt för lasthållare och tillbehör.
- Montera och använd inte produkten förrän du har förstått monteringsanvisningen. Vid eventuella oklarheter, kontakta återförsäljaren.

**IMPORTANT:**
- A lire soigneusement avant la première utilisation
- ***Assurez vous que le coffre soit verrouillé d'un côté avant d'ouvrir l'autre côté***
- Pour le montage, se conformer strictement aux présentes instructions
- Les instructions doivent nécessairement se trouver dans le véhicule
- Les arrêtés et lois nationaux en vigueur doivent être suivis lors de l'emploi du porte-bagages et de ses accessories
- Ne pas assembler et ne pas utiliser le produit avant de lire les instructions de montage. Prendre contact avec le fournisseur lors de problèmes éventuels.

**TÄRKEÄÄ:**
- Luettava ennen ensimmäistä käyttöönottoa.
- ***Huom. Tarkista, että boxi on lukittu toiselta puolelta ennen kuin se avataan.***
- Asennus vain tämän ohjeen mukaan.
- Pidettävä mukana ajoneuvossa.
- Taakkatelineiden ja niiden lisätarvikkeiden käyttöä koskevia kansallisia lakeja ja muita säännöksiä on aina noudatettava.
- Älä asenna äläkä käytä tuotetta ennen kuin olet ymmärtänyt asennusohjeet. Ota yhteys jälleenmyyjään epäselvissä tapauksissa.

**BELANGRIJK:**
- Voor gebruik goed doorlezen.
- ***Let er vooral op dat de ene kant van de dakkoffer op slot zit voor de ander kant wordt geopend.***
- Montage alleen volgens dit voorbeeld uitvoeren.
- Montagevoorschrift in de auto bewaren.
- Wettelijke regels en voorschriften ten aanzien van gebruik van allesdragers en accessoires moeten in acht worden genomen.
- Dit produkt niet monteren en gebruiken voordat het montagevoorschrift geheel duidelijk is. Wend U met eventuele vragen tot de plaatselijke dealer.

## §1

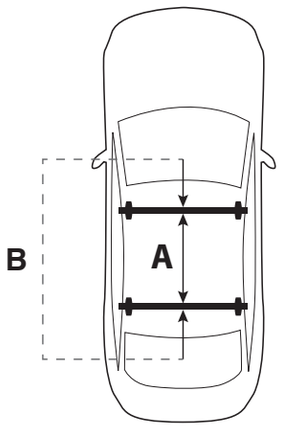


**A** min. **550** mm
**B** max. **1000** mm

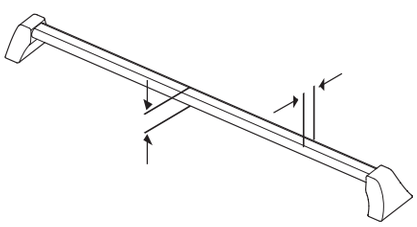

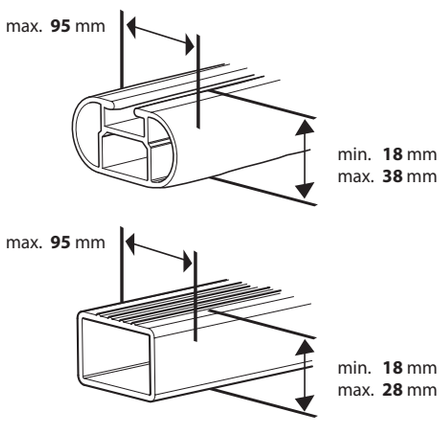


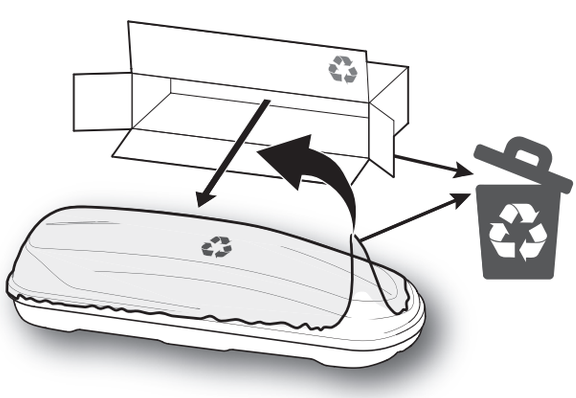

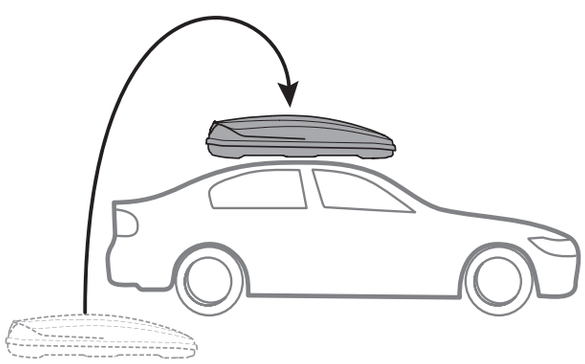

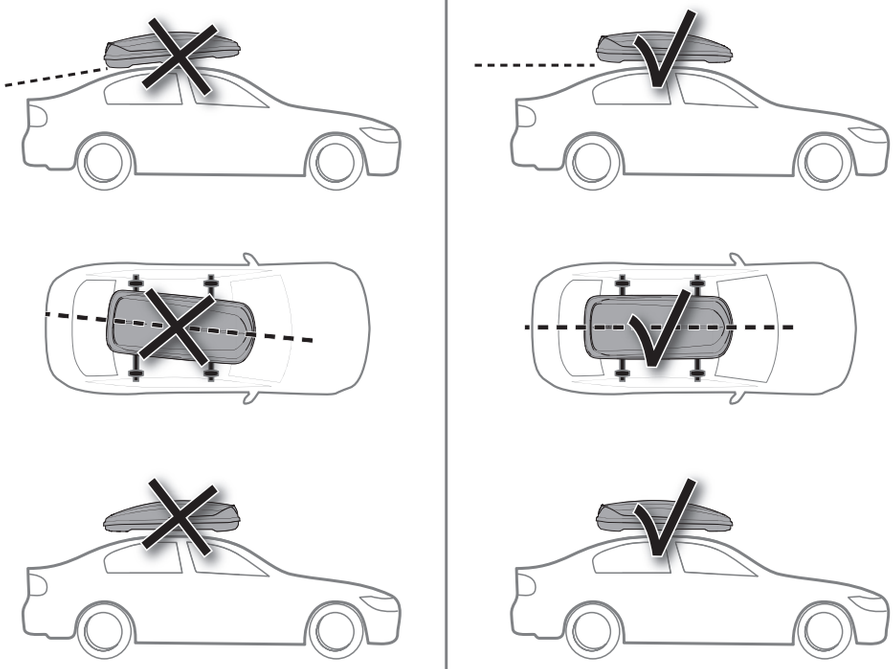

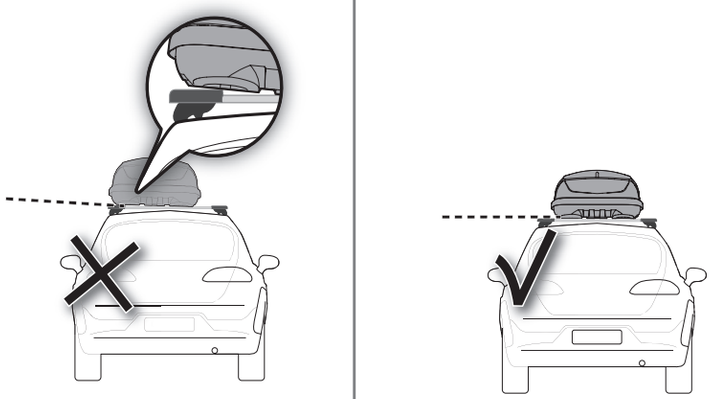

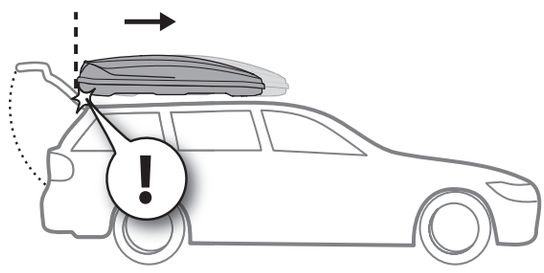

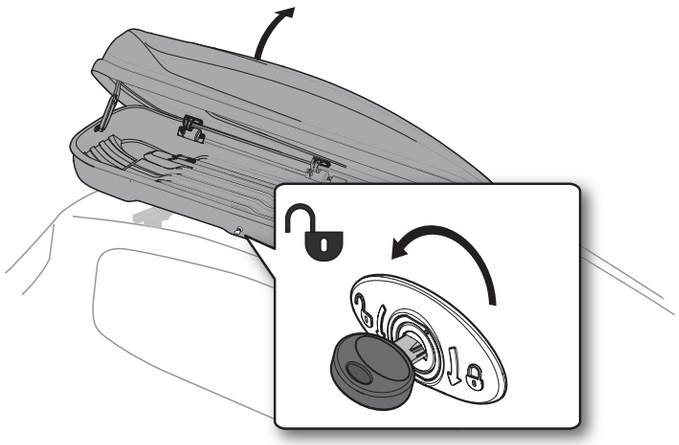

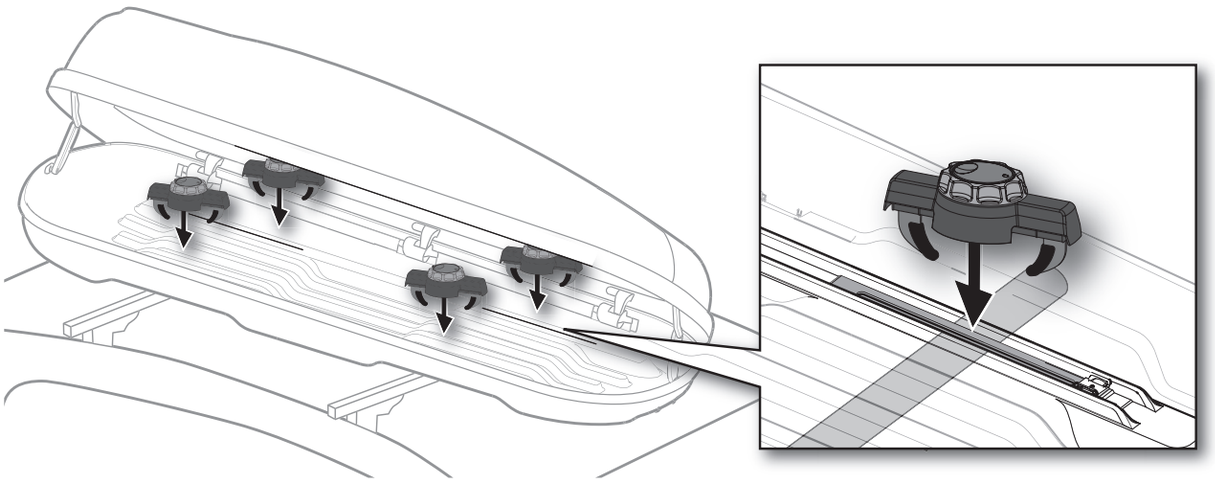

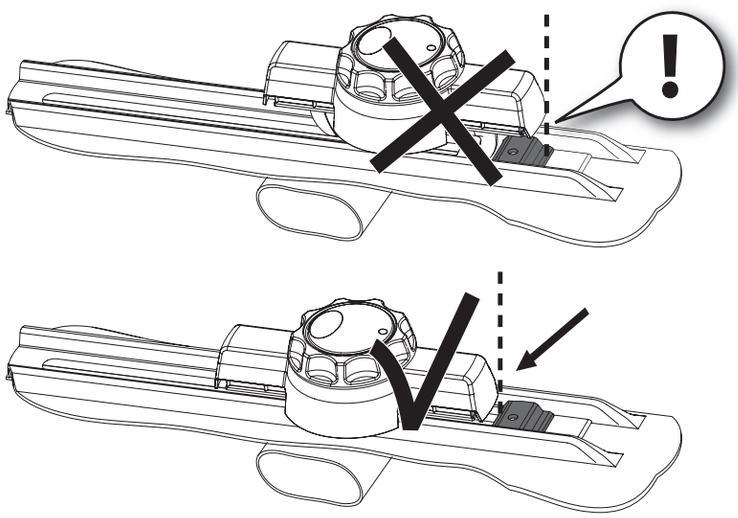

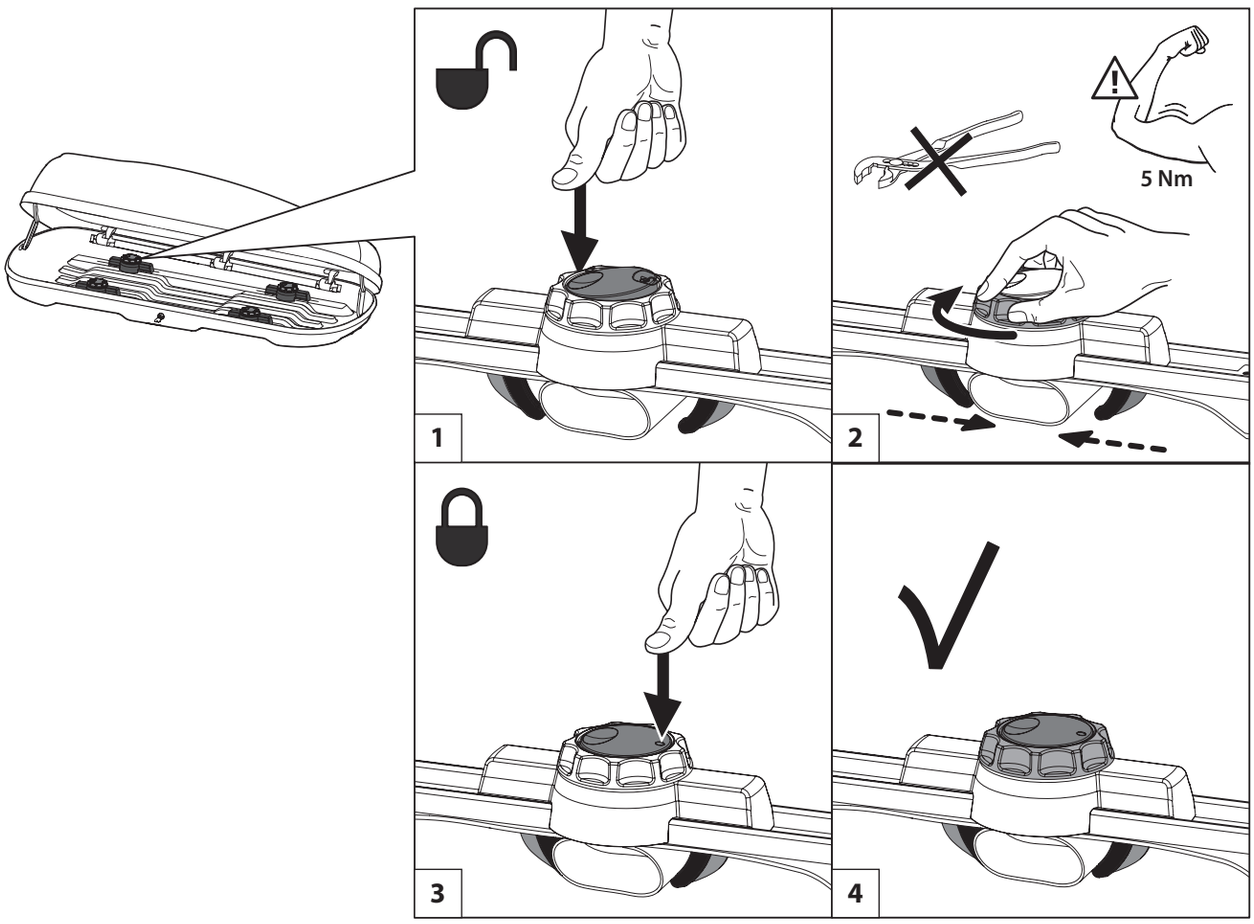
5 Nm
1
2
3
4

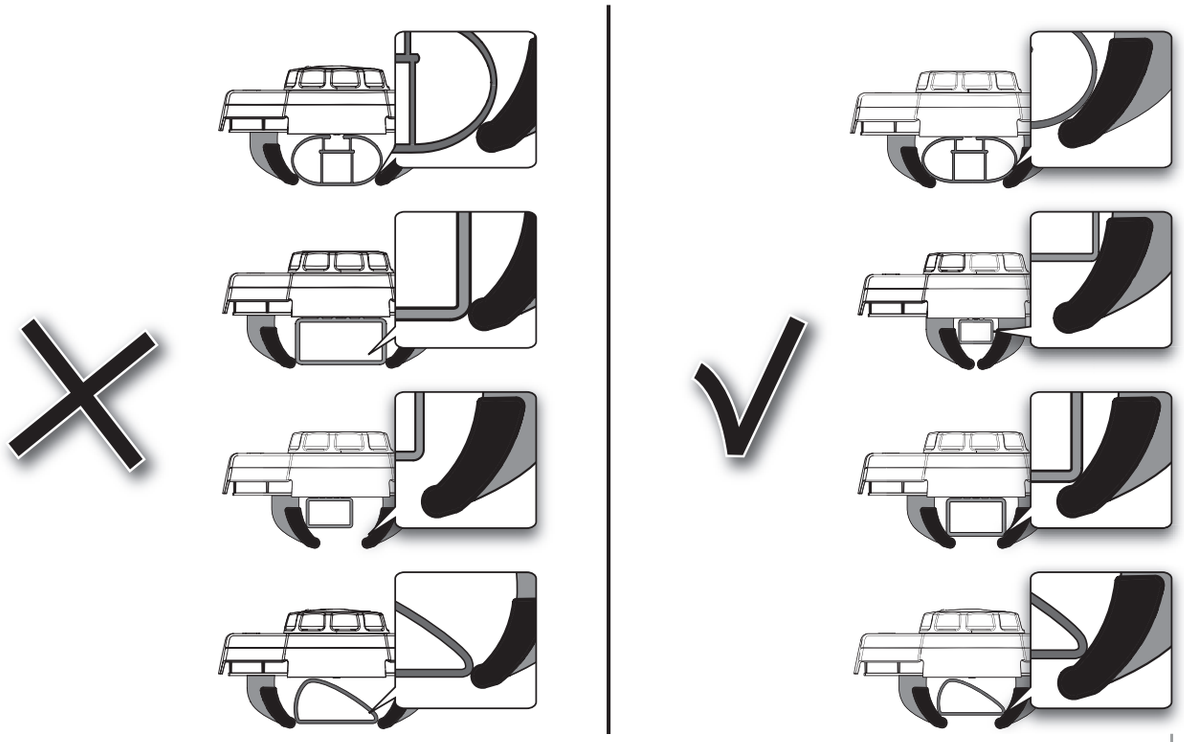

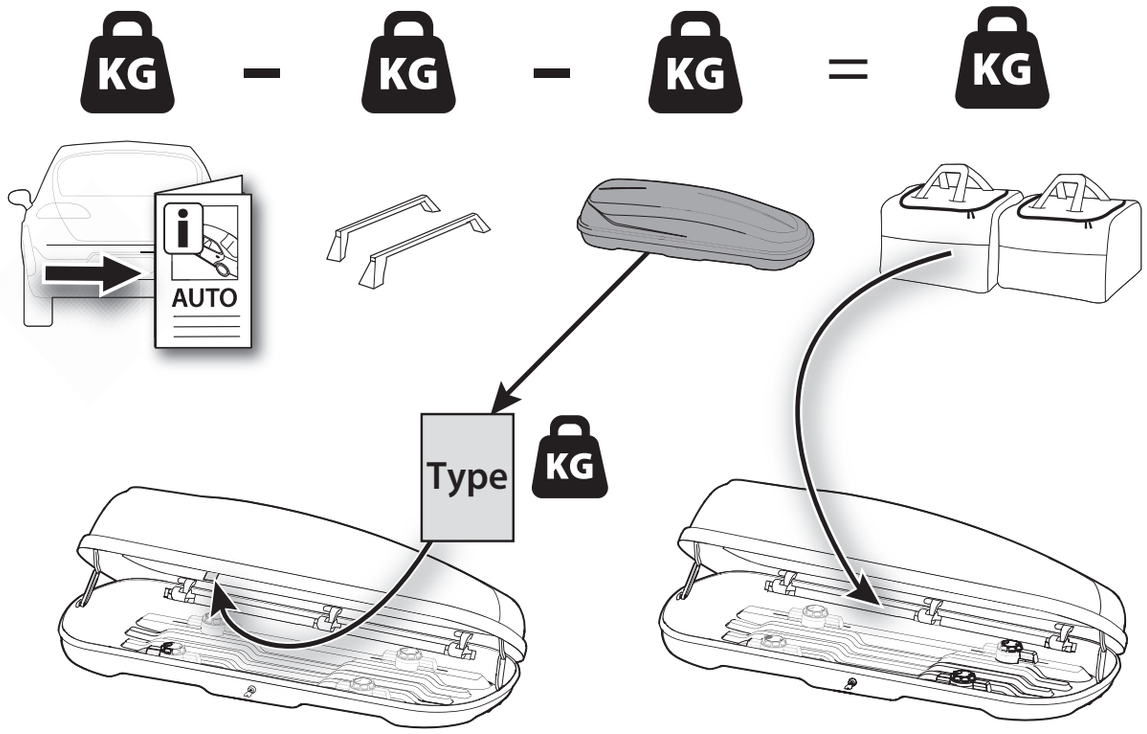
KG
KG
KG
KG
AUTO
Type
KG

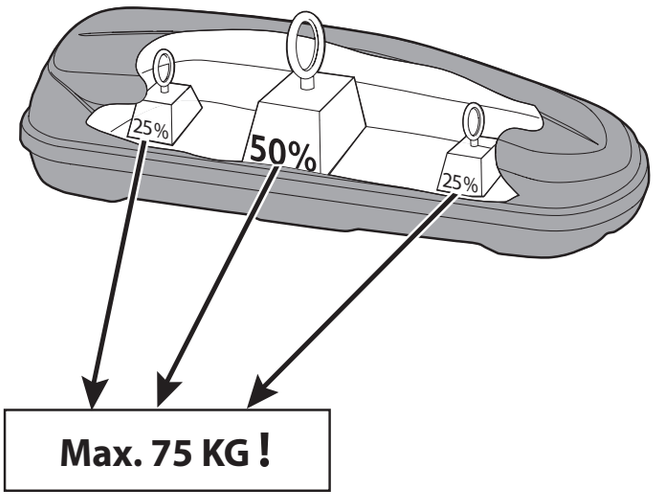
25%
50%
25%
Max. 75 KG !

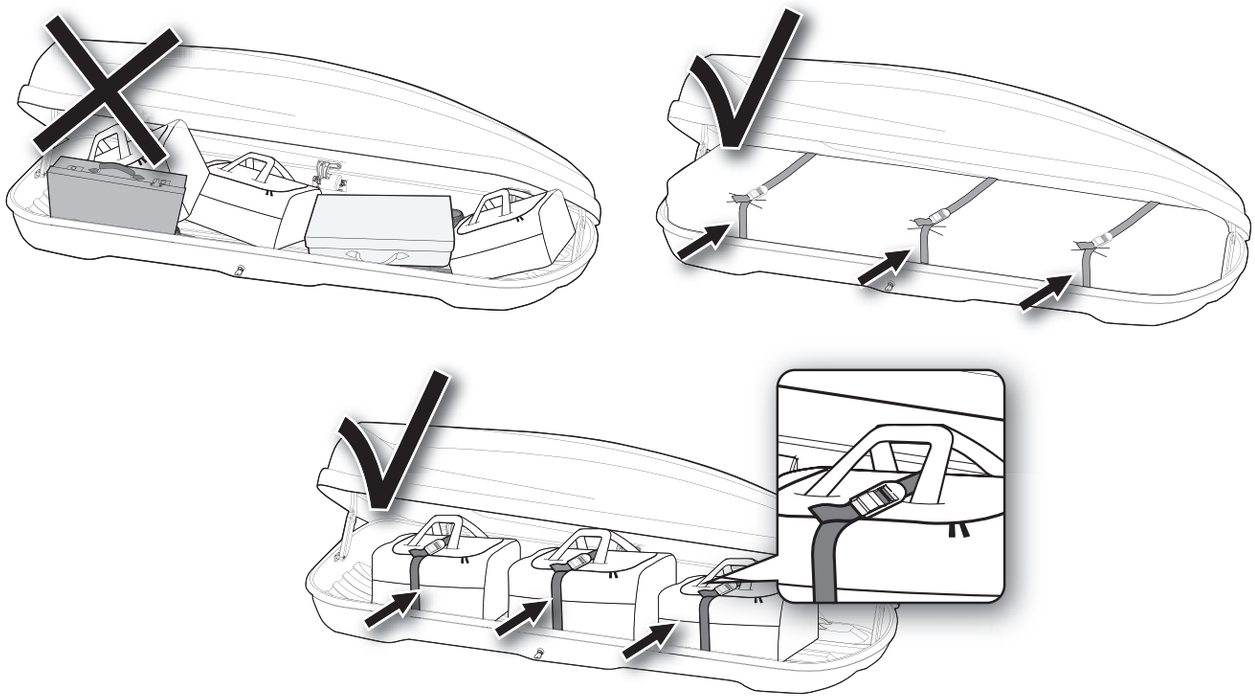

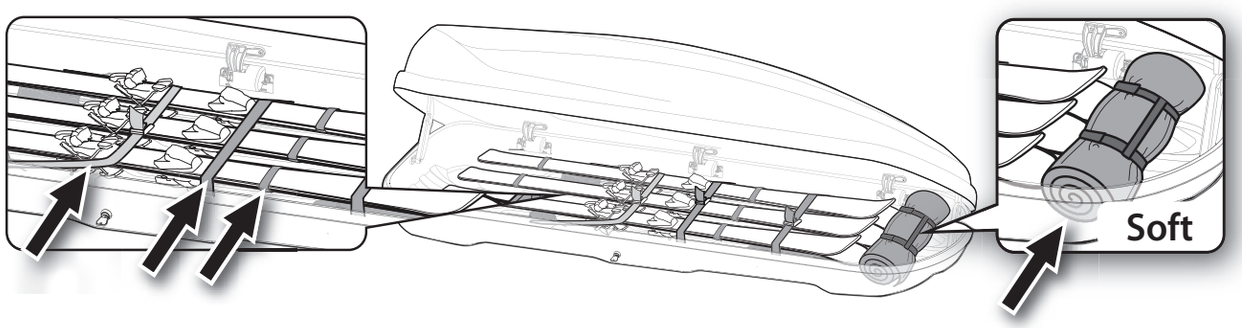
Soft

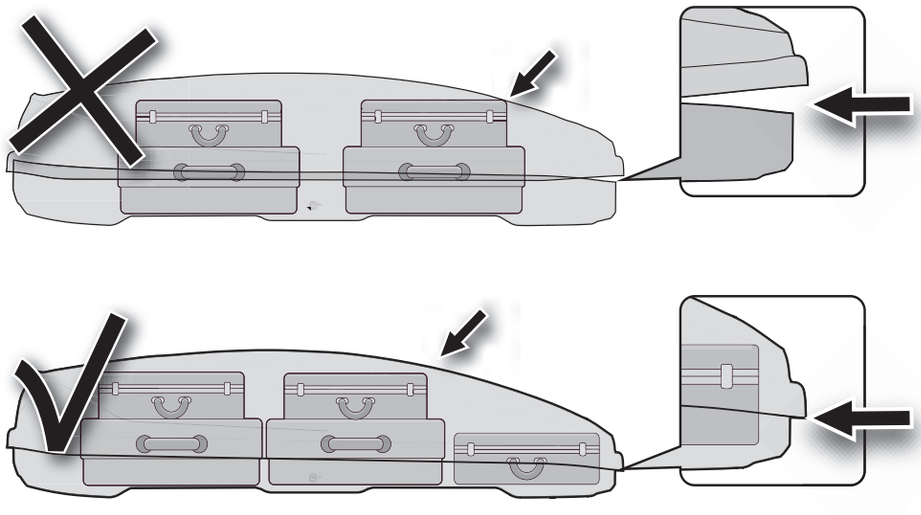

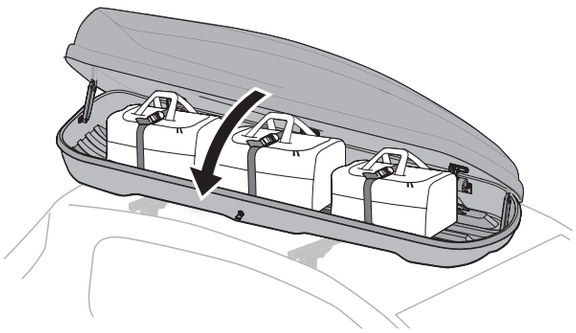

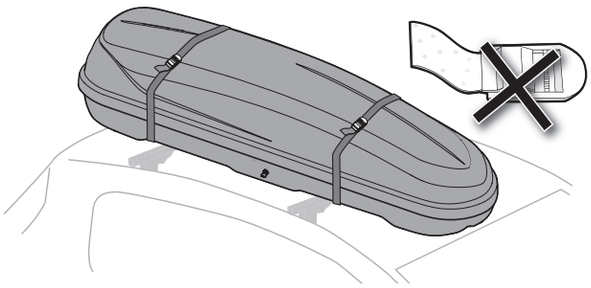

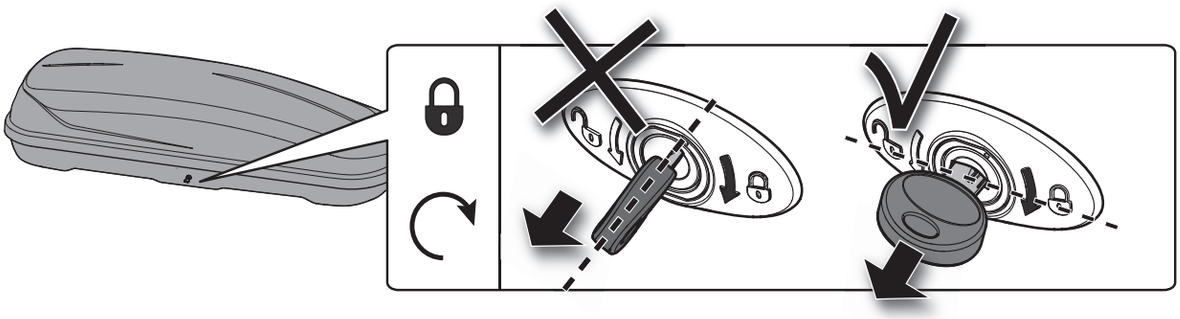

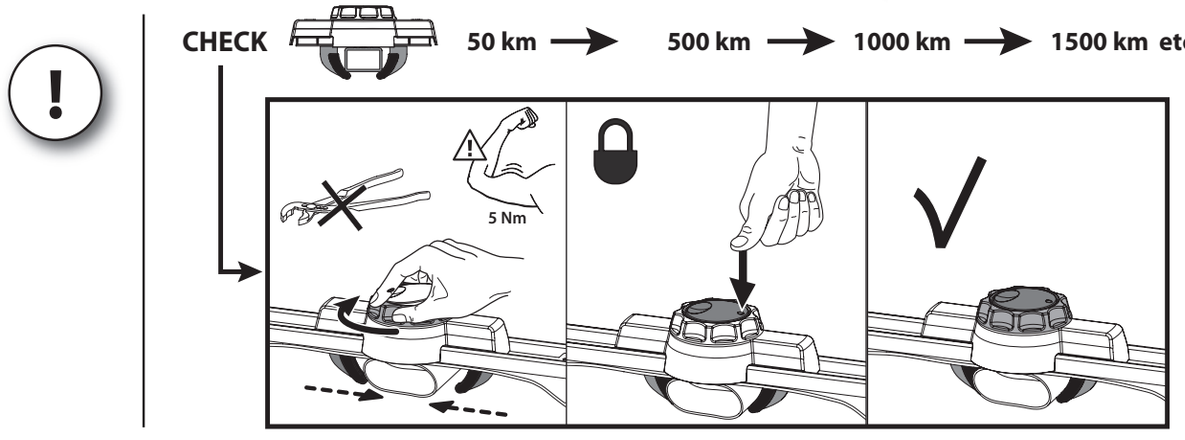
CHECK
50 km
500 km
1000 km
1500 km etc.
5 Nm

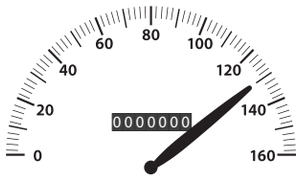
0
20
40
60
80
100
120
140
160
0000000

**MAX 130 km/ h**

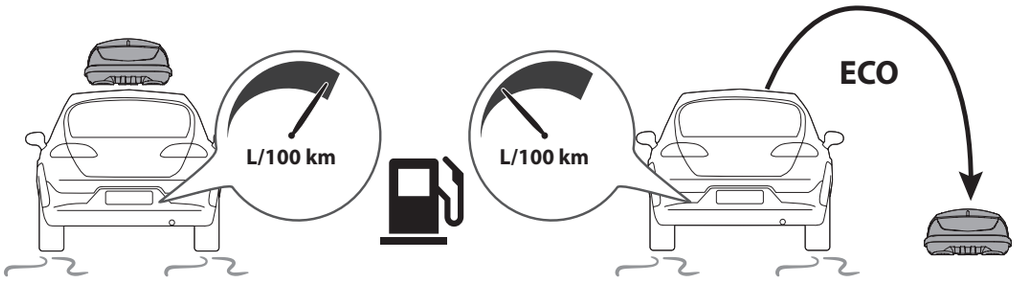
L/100 km
L/100 km
ECO

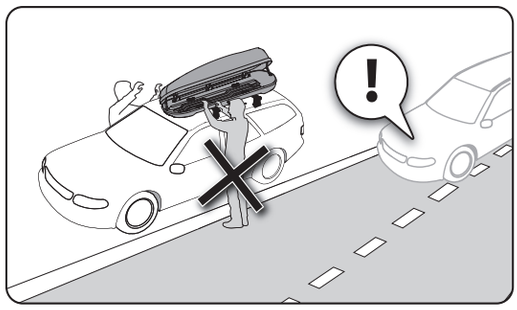

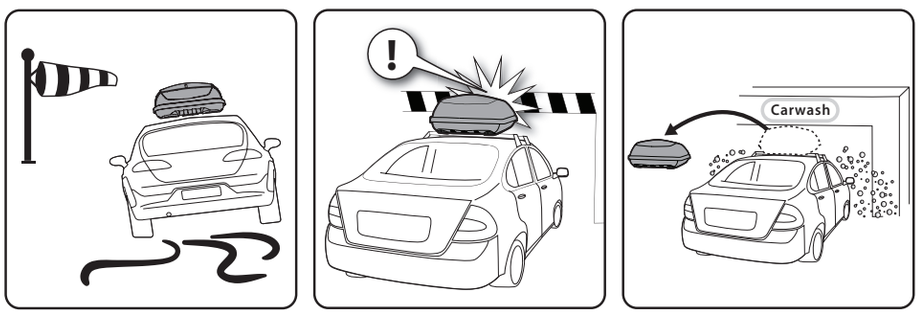
Carwash

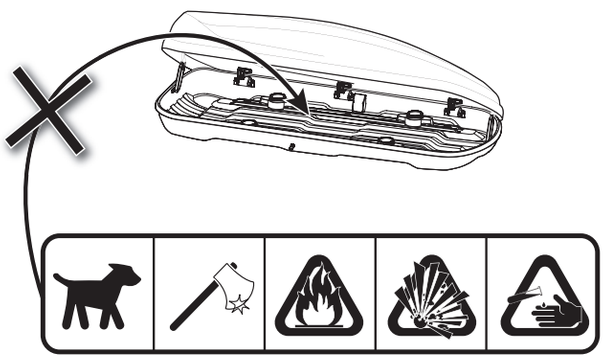

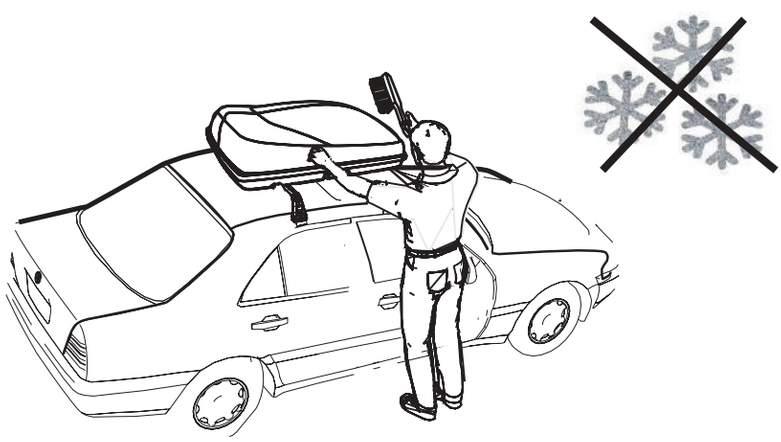

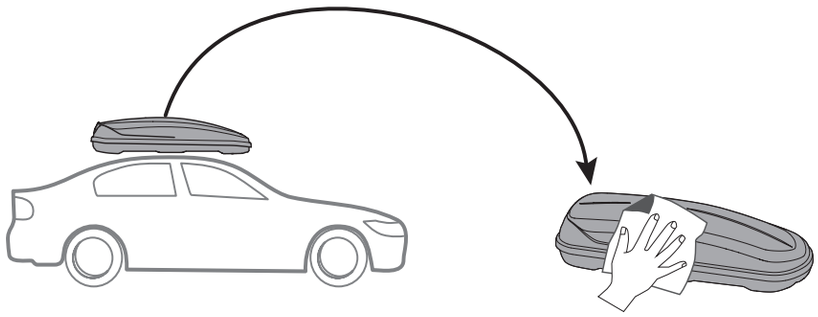

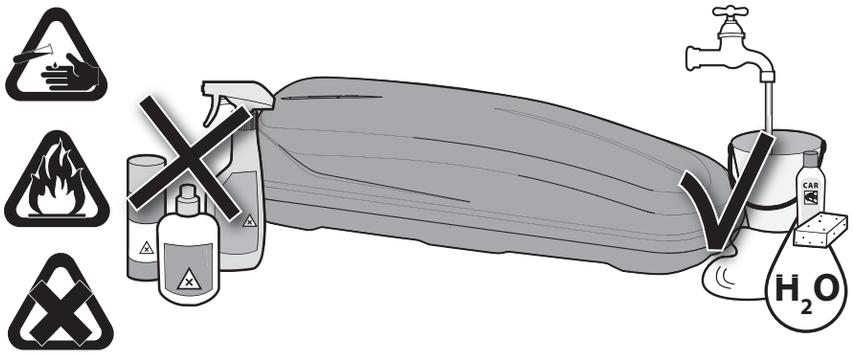
CAR
H2O

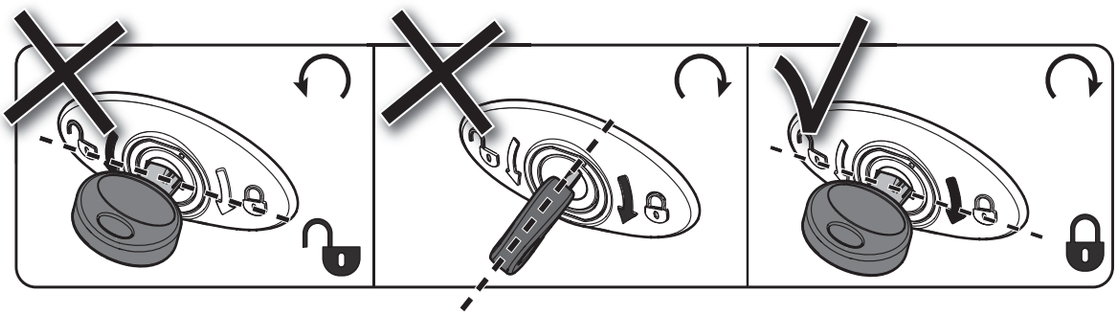

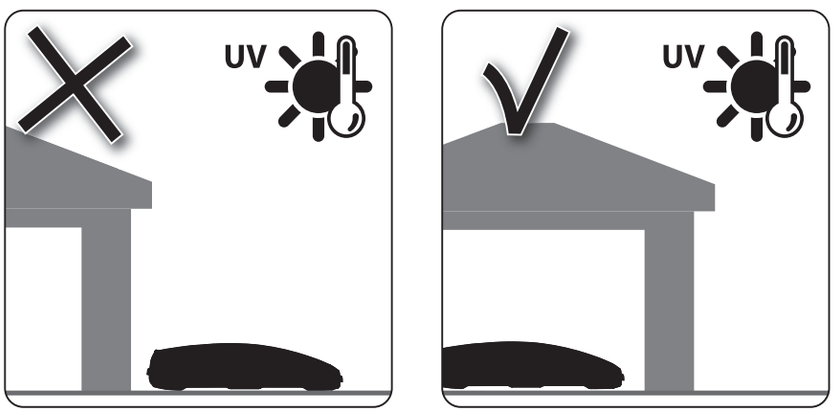
UV
UV

**Zubehör • Accessories • Tillbehör • Accessoires • Акссессуары • Lisävarusteet • Accessoires • Accessorios • Accessori • Wyposażenie • Acessórios**



Full range of Roofbars



MB BikeCarrier RoofRush



MB BikeCarrier RoofSprint



MB RoofBox Altitude



MB BikeCarrier TowQuick



MB SnowSports Crest



Accessories



Accessories

**Sweden:**
Mont Blanc Industri AB
Phone +46 33 222700

**UK**:
MB Automaxi UK Ltd
Phone +44 1926 405596

**France:**
Mont Blanc France SAS
Phone +33 2 99211270

**www.montblancgroup.com**