# R120101187

Lv4-2020-r1

Modelo-model:

## RAKOO ancora kit

Lote-Lot-Lot-Lot:

**01-20**

Peso-Weight-Poids-Gewicht:

**1,46 kg**

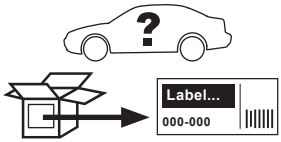


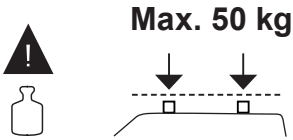


| | | |
|---|---|---|
| ES | **Instrucción de montaje**<br>¡Leer primero! | Kit de fijación |
| EN | **Assembly instructions**<br>Read first! | Fixation kit |
| FR | **Instruction de montage**<br>Lire en premier! | Kit fixation |
| DE | **Montageanleitung**<br>Zuerst lesen! | Stützfuß-Kit |

**1**

x1

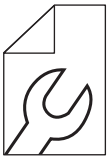

x4

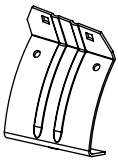

1x (1515)
1x (1516)
1x (1517)
1x (1518)

x4



(815-300)

x4

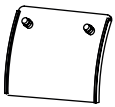

2x (012-070)
2x (012-090)

x1




(810-045)

x1

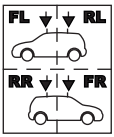


(018-041)

x1

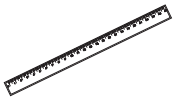

(001-823)

**Importante!**
**Important!**
**Important!**
**Wichtig!**

ES ¡Este Kit de fijación tiene que usarse con sistemas portacargas RAKOO!

EN This fixation Kit must be used with RAKOO roof rack systems!

FR Cet Kit de fixation devra être utilisé avec les systèmes porte-charge RAKOO!

DE Dieser Stützfuß-Kit muß mit RAKOO Dachträgersystemen benutzt werden!

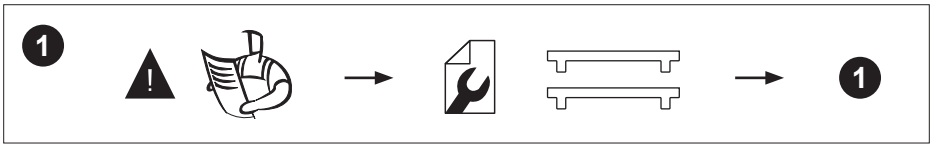
1
1

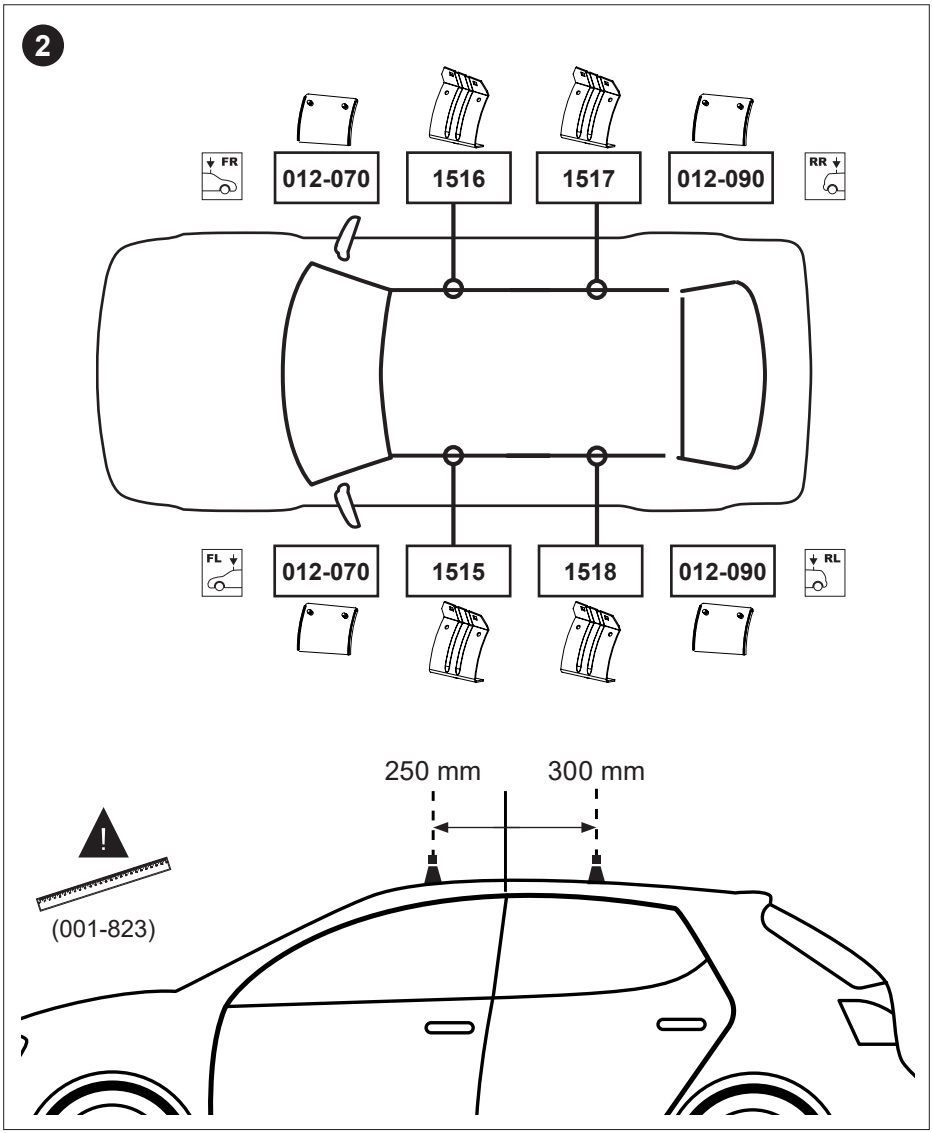
2
FR
012-070
1516
1517
012-090
RR
FL
012-070
1515
1518
012-090
RL
250 mm
300 mm
(001-823)

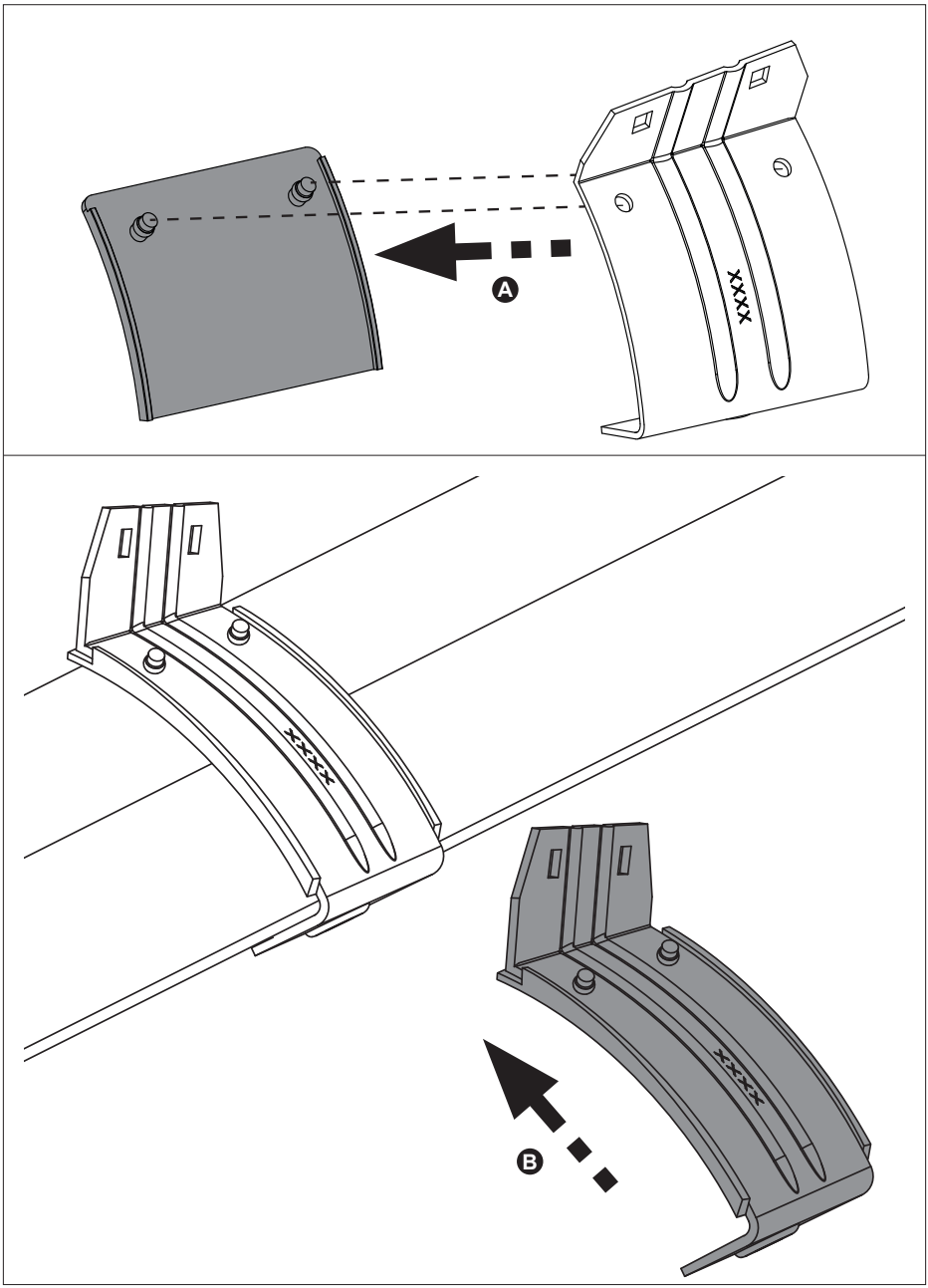
A
XXXX
XXXX
XXXX
B

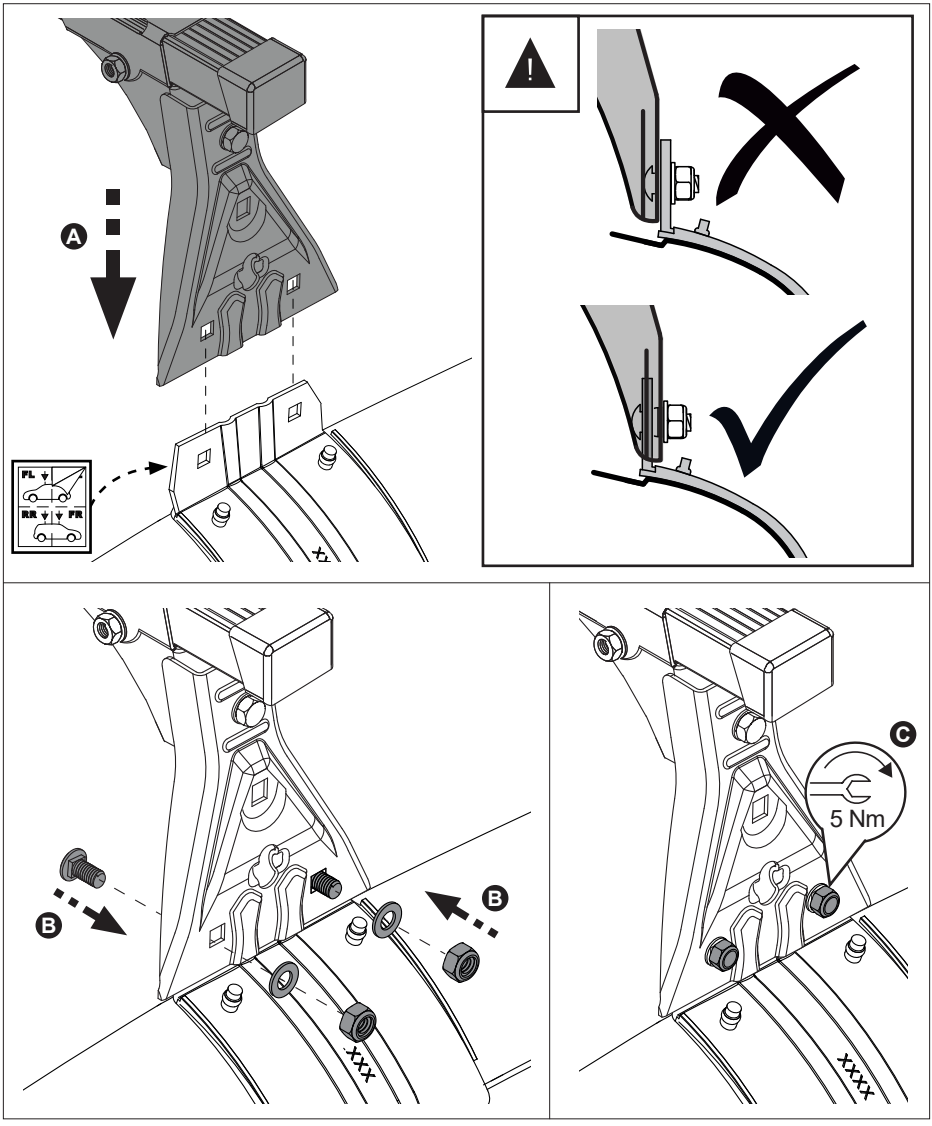
A
FL
FR
RR
!
B
B
C
5 Nm
xxx
xxx

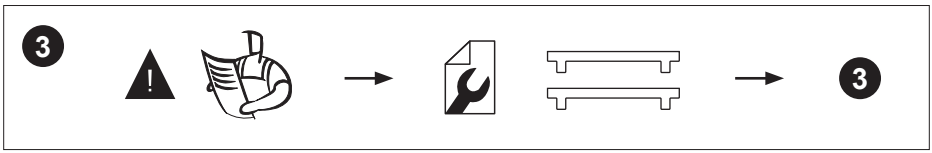
3
!
3

CRUZBER SA
ES-A14018311
Pol.Ind. Las Salinas II
14960 - Rute - Spain

www.rakoo.eu