R140101xxx

Lv4-2020-r1

Modelo-model:

RAKOO arca

Lote-Lot-Lot-Lot:



Peso-Weight-Poids-Gewicht:



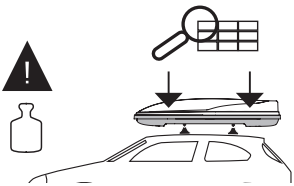

ES	**Instrucción de montaje** ¡Leer primero!	Cofre de techo
EN	**Assembly instructions** Read first!	Roofbox
FR	**Instruction de montage** Lire en premier!	Coffre de toit
DE	**Montageanleitung** Zuerst lesen!	Dachbox

DIN 75302:1991

www.rakoo.eu

1

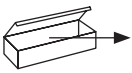





x1

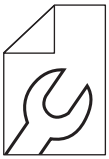

x1



x1



Código Code	Modelo Model	Medidas Dimensions (mm)	Volúmen Capacity (L)	Color Color	Carga máx. Max. load	kg	Lote Lot
R140101001	arca 310	1260x780x350	310 L	negro brillo black glossy	75 Kg	7,4	01/20
R140101002	arca 430	1750x800x440	430 L	negro brillo black glossy	75 Kg	12,4	01/20

1

RAKOO arca 310 280mm MIN | 790mm cm MAX
RAKOO arca 430 410mm MIN | 980mm cm MAX

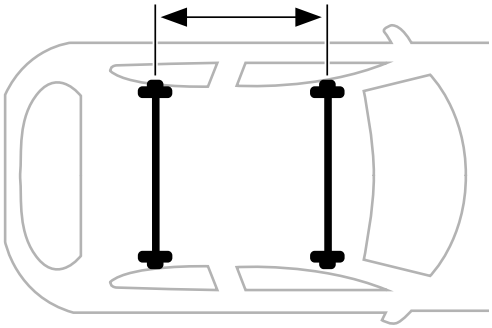

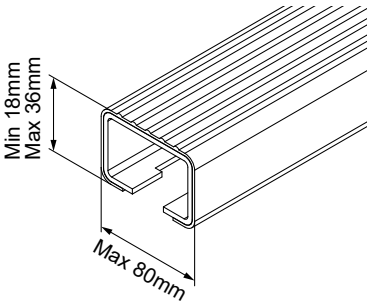

2

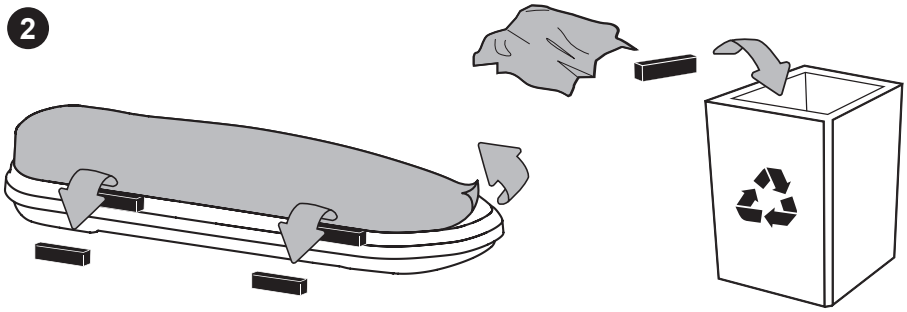

3

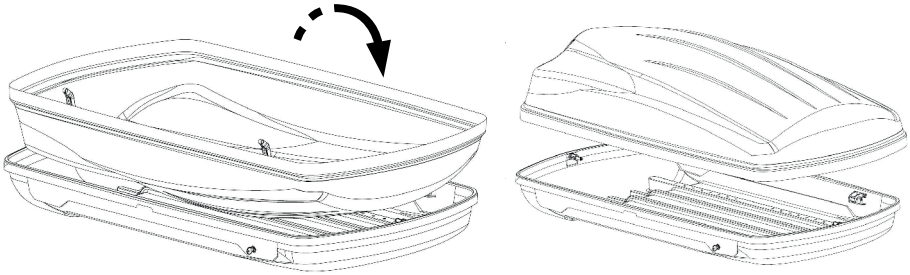

4

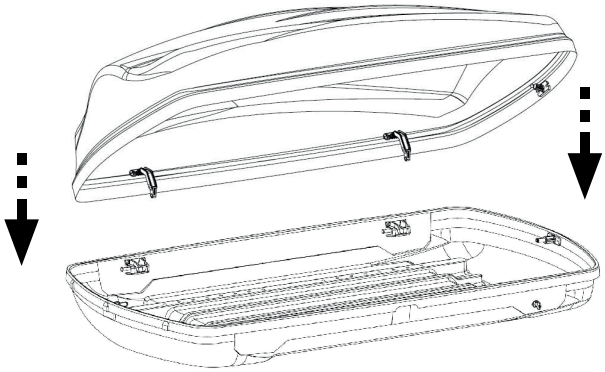

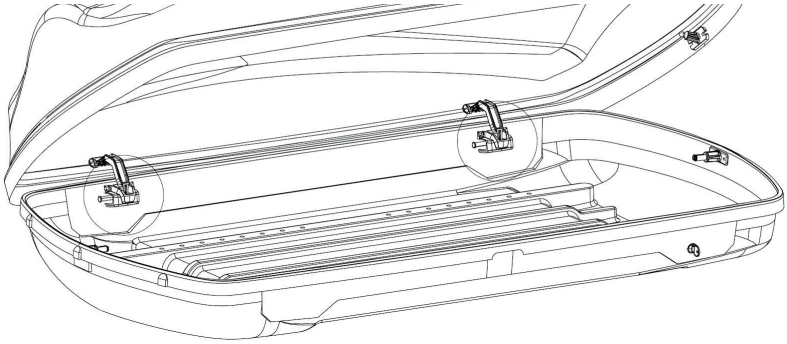

Ⓐ press (one click)



Ⓑ pivot pin correctly inserted

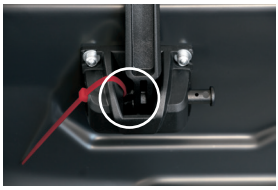

Ⓒ cut the security cable tie

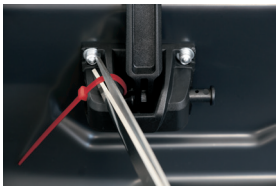

Ⓓ press (double click)



Ⓔ pivot pin correctly inserted



Ⓕ check side view

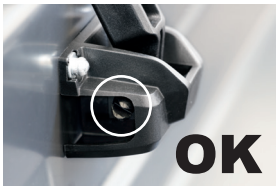

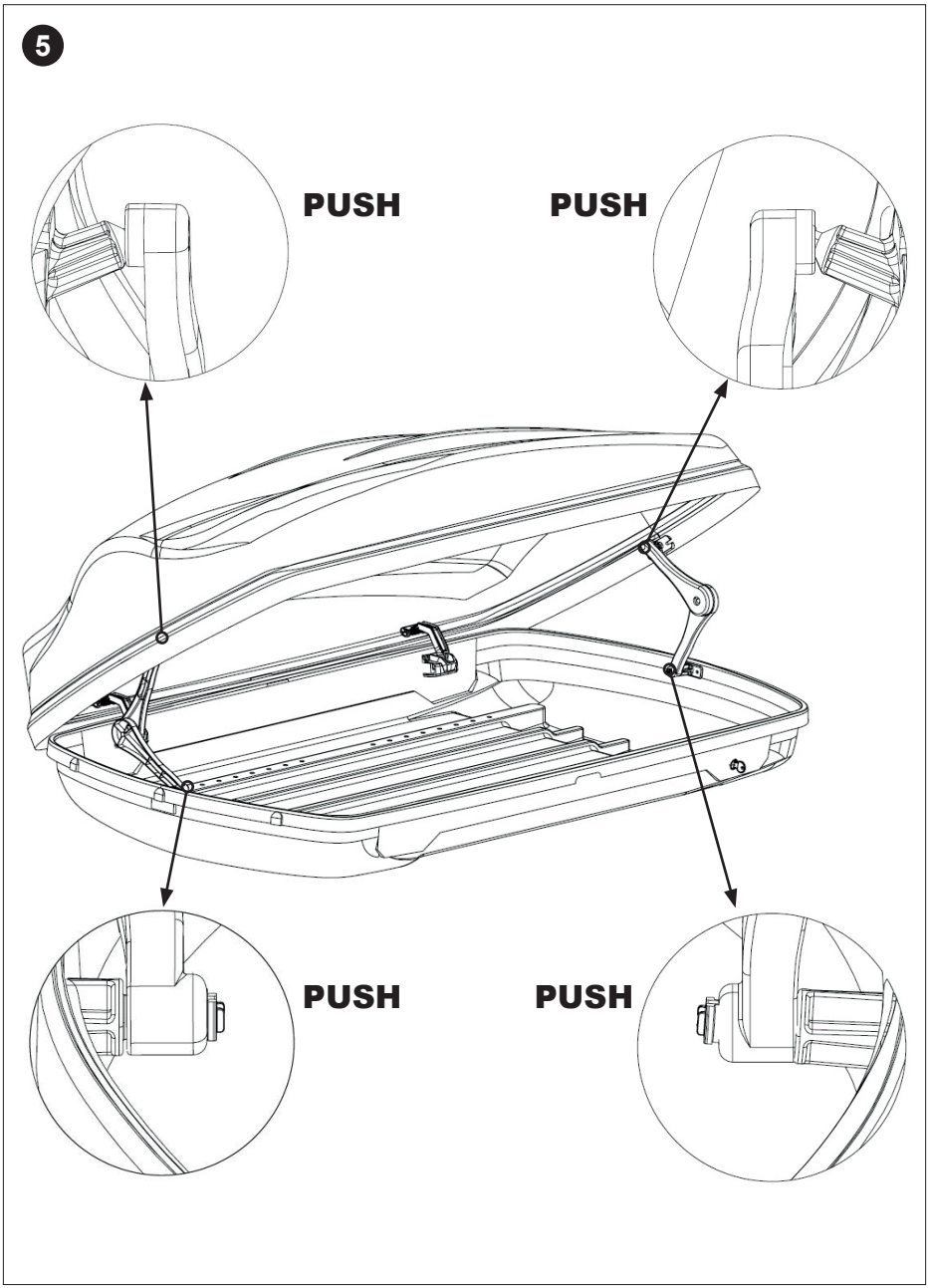
5
PUSH
PUSH
PUSH
PUSH

6



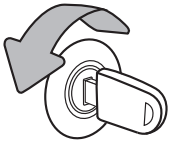

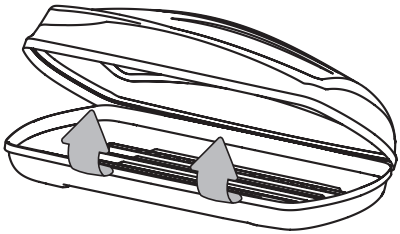

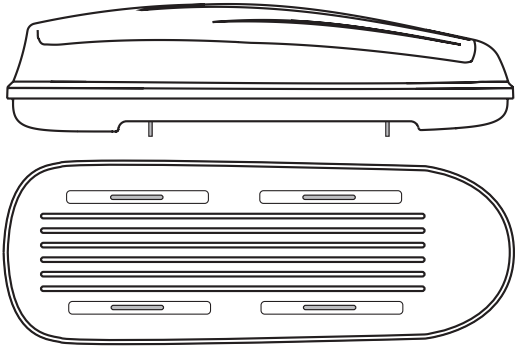

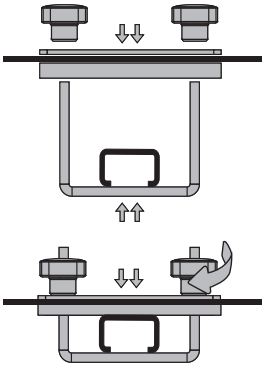

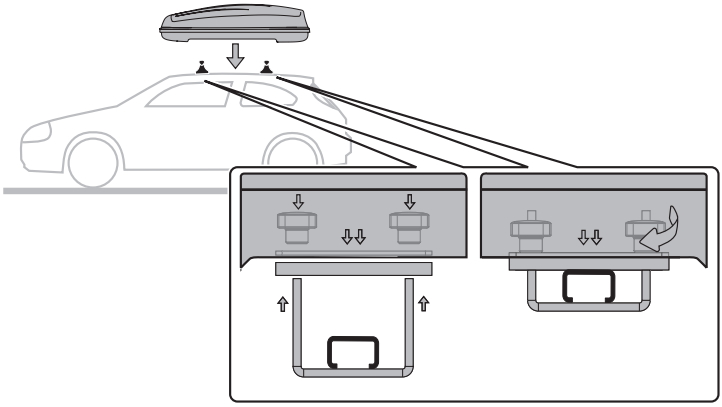

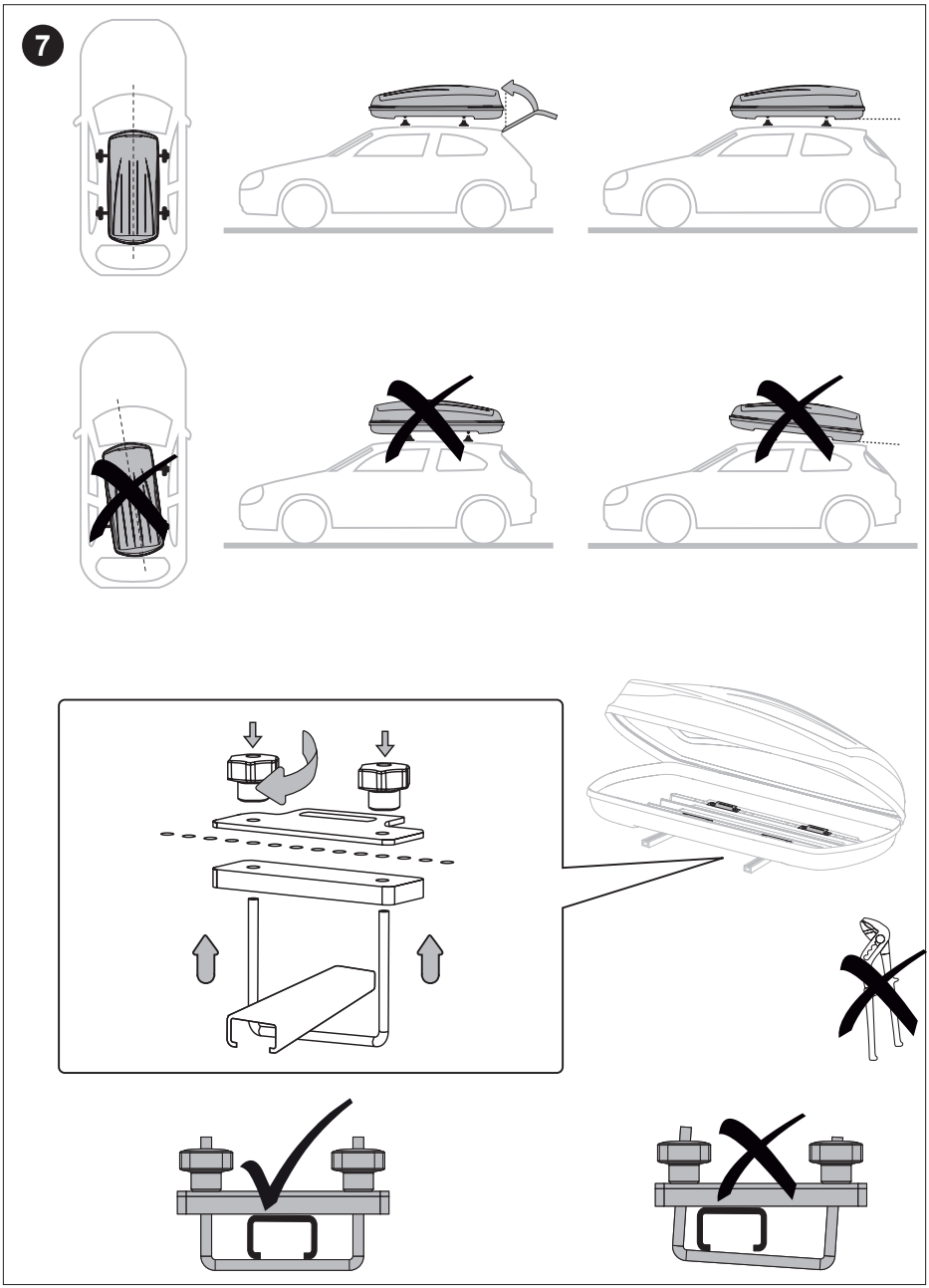
7

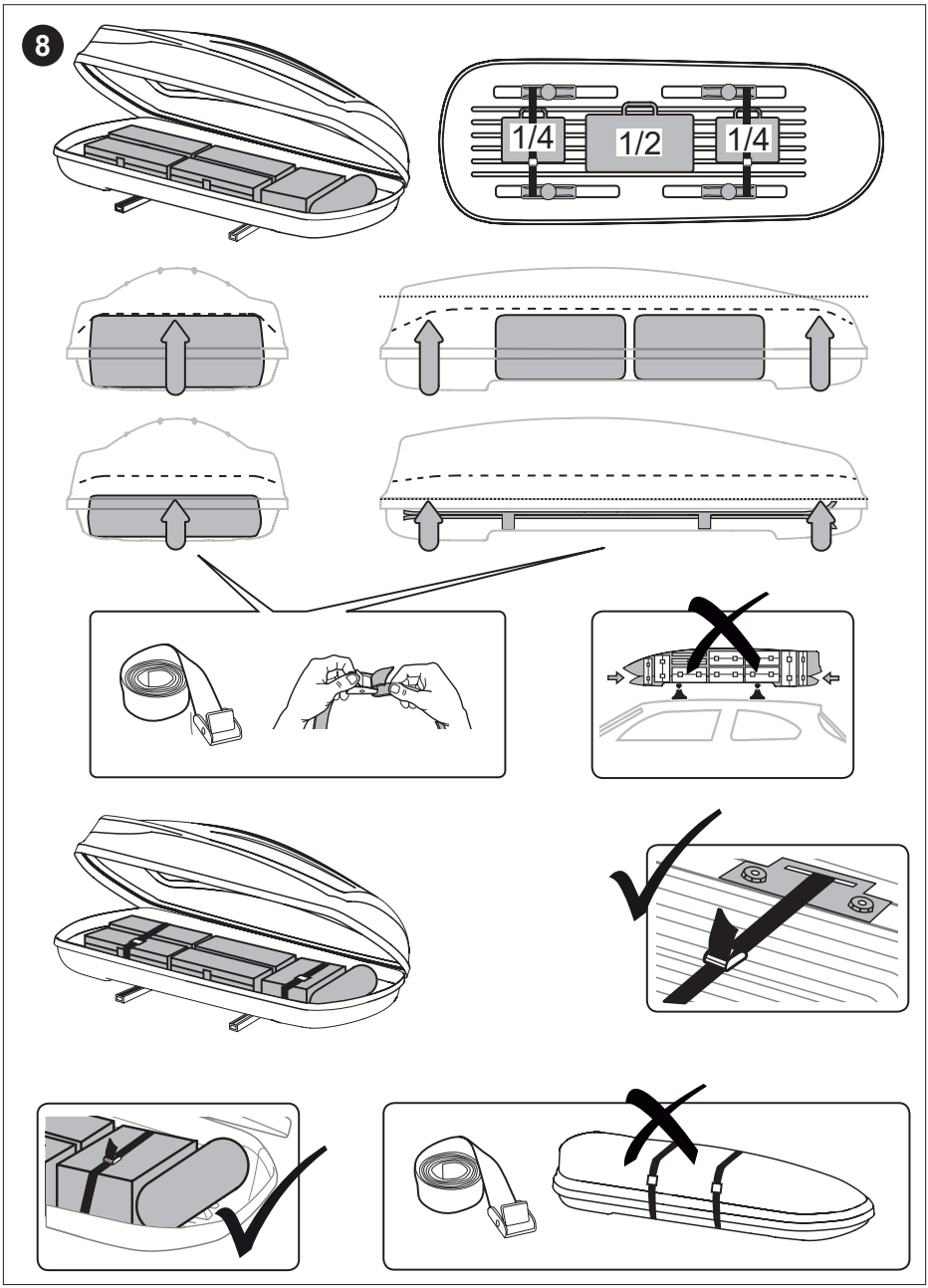
8
1/4
1/2
1/4

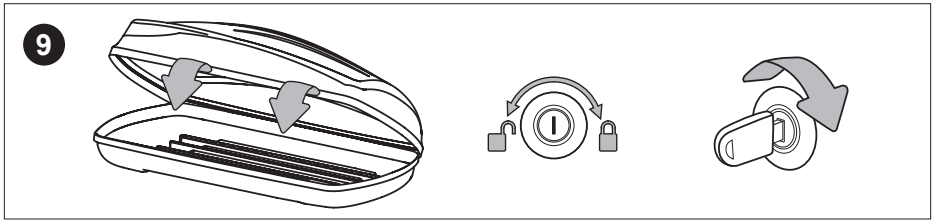
9

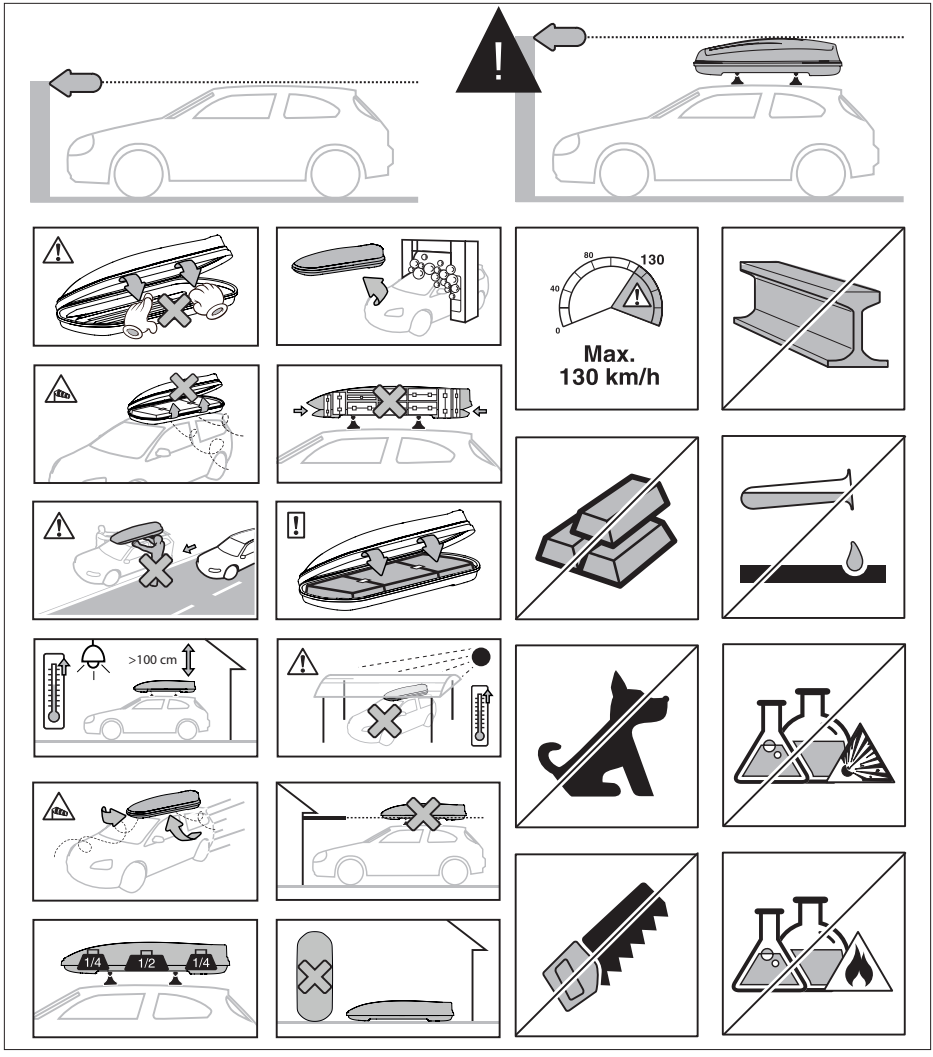
80
130
40
0
Max.
130 km/h
>100 cm
1/4
1/2
1/4

CRUZBER SA
ES-A14018311
Pol.Ind. Las Salinas II
14960 - Rute - Spain

www.rakoo.eu