934-440

Lv7 2021-r1

Modelo-model:

Kit soportes LCV

Lote-Lot-Lot-Lot:

01-21

Peso-Weight-Poids-Gewicht:

3,18 kg

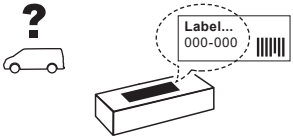

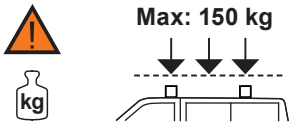

Código Homologación CEE
EEC Type Approval Number

E9 26 R- 03 3022

E9 26 R- 03 3024

CITY CRASH
Accor ding to ISO/ P AS 11154:2006

CRUZBER SA
ES-A14018311
P.I. Las Salinas II
14960 - Rute - Spain
www.cruzber.com

E	**Instrucción de montaje** ¡Leer primero!	Kit fijación
GB	**Assembly instructions** Read first!	Fixation Kit
F	**Instruction de montage** Lire en premier!	Kit fixation
D	**Montageanleitung** Zuerst lesen!	Stützfuß-Kit
PT	**Instruções de montagem** Ler primeiro!	Kit fixação
PL	**Instrukcja montażu** Najpierw przeczytaj!	Element mocujący
CZ	**Montážní návod** Čtěte pozorně!	Fixační kit
HU	**Szerelési Utasítás** Először olvasd el!	Rögzítő készlet
RO	**Instructiuni de montaj** Intai cititi!	Kit de fixare
HR	**Detaljne upute** Prvo procitati!	Kit za montažu
GR	**Διαβάστε προσεκτικά τις** Οδηγίες Συναρμολόγησης!	Κιβώτιο (Kit) Επισκευής
TR	**Öncelikle montaj:** Talimatlarını okuyunuz!	Montaj kiti
RU	**Инструкции по монтажу** Сначала прочитайте!	Крепежный комплект
I	**Istruzioni di montaggio** Leggere per primo!	Kit di fissaggio
NL	**Montagehandleiding** Eerst lezen!	Bevestigingsset
SLO	**Navodila za sestavljanje** Preberite!	Kit za pričvrstitev

1.

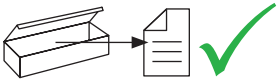





E Contenido embalaje: ¡Verificar!

GB Package content: Check!

F Contenu d'emballage: Vérifier!

D Packungsinhalt: Überprüfen!

PT Contéudo embalagem: Verificar!

PL Zawartość opakowania: sprawdź!

CZ Obsah balení: Zkontrolujte!

HU Csomag tartalma: Ellenőrizd!

RO Pachetul contine: Verificati!

HR Sadrzaj paketa: Provjeri!

GR Ελέγξτε το περιεχόμενο: του πακέτου!

TR Paket içeriğini: Control ediniz!

RU Содержание упаковки: Проверьте!

I Contenuto della confezione: Controllare!

NL Pakket inhoud: Controleer!

SLO Vsebina paketa: Preverite!

x1



x6

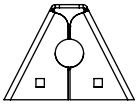

(500)

x6

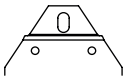

2x (838)
2x (902)
2x (903)

x4

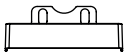

(012-232)

x6

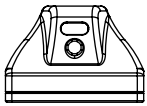

(813-073)

x3



1x (805-012)
1x (810-064)
1x (810-181)

2.



35x35 mm

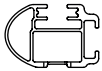

52x35 mm
Aluminium

pág. 3,4,5,6,7



pág. 3,4,8,9,10,11

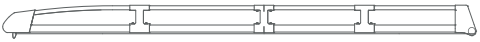

pág. 3,4,12,13,14,15

3.

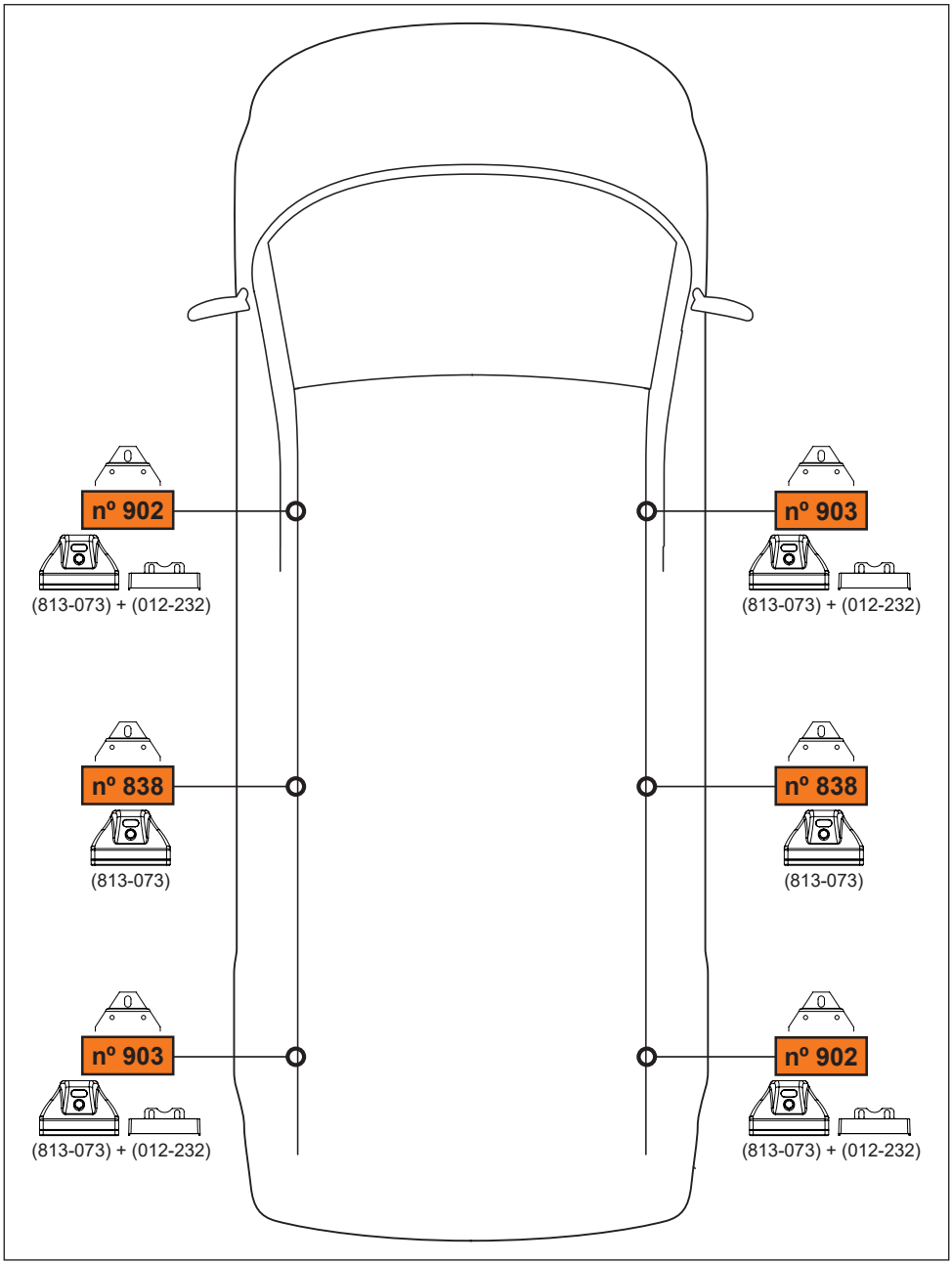
nº 902
(813-073) + (012-232)
nº 903
(813-073) + (012-232)
nº 838
(813-073)
nº 838
(813-073)
nº 903
(813-073) + (012-232)
nº 902
(813-073) + (012-232)

4.

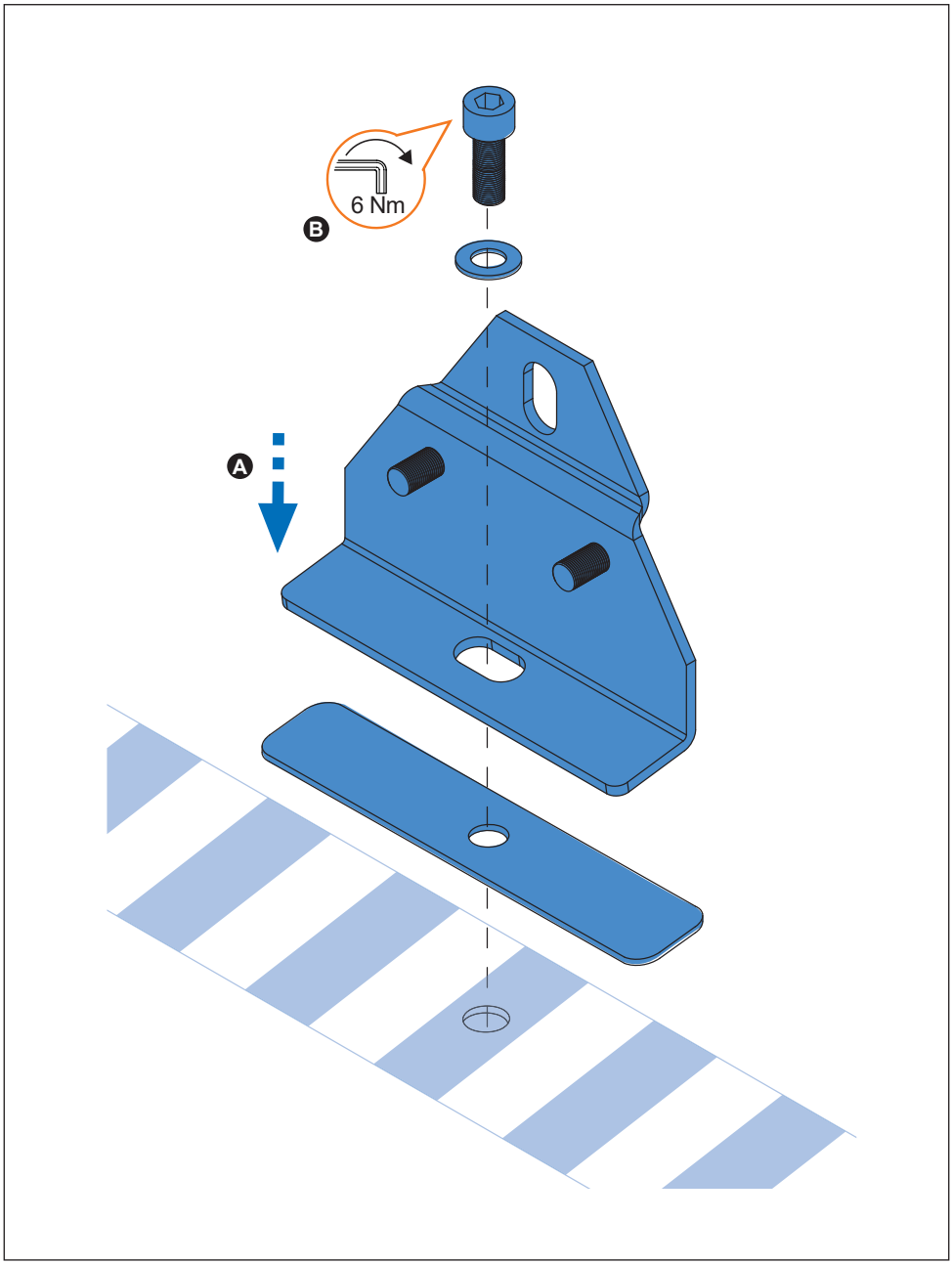

5.

35x35 mm

52x35 mm
Aluminium

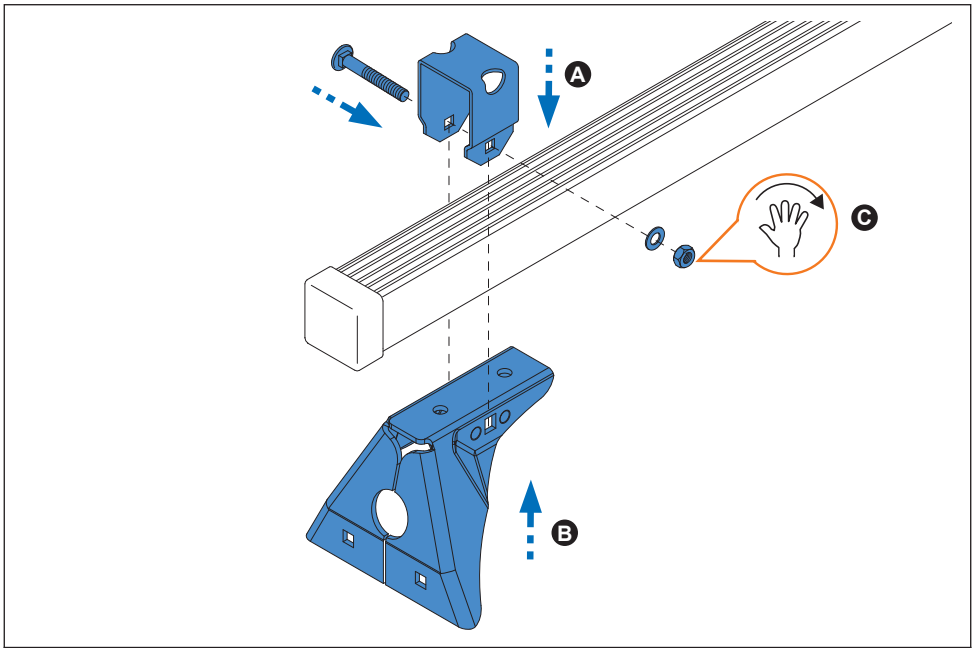

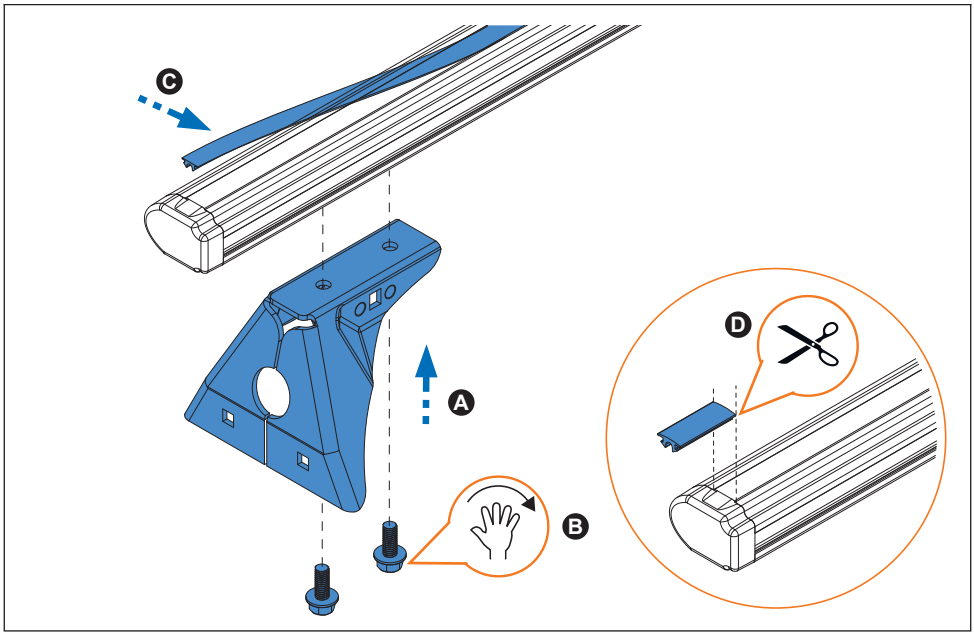

6.

35x35 mm

52x35 mm
Aluminium

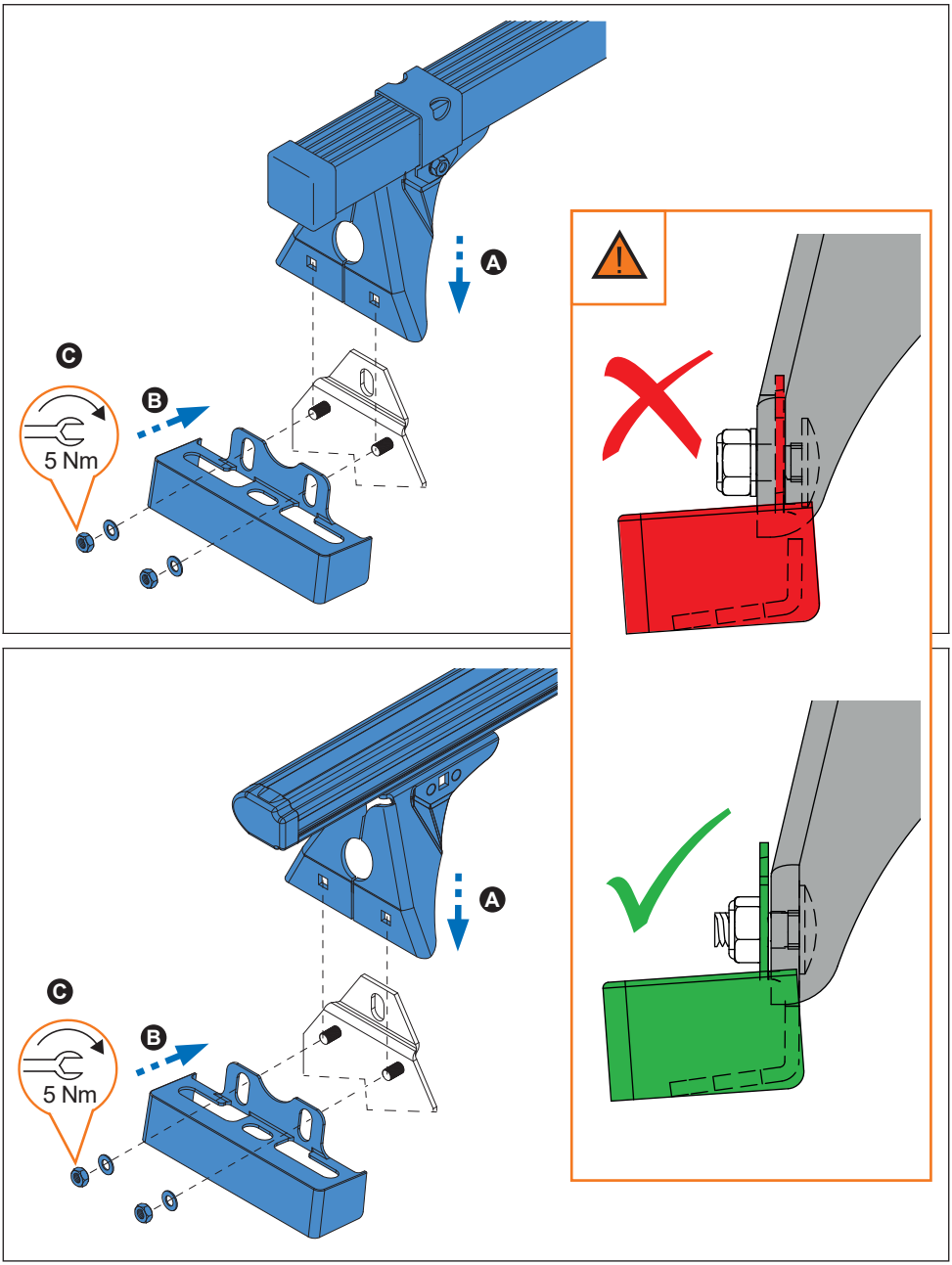

7.

35x35 mm

52x35 mm
Aluminium

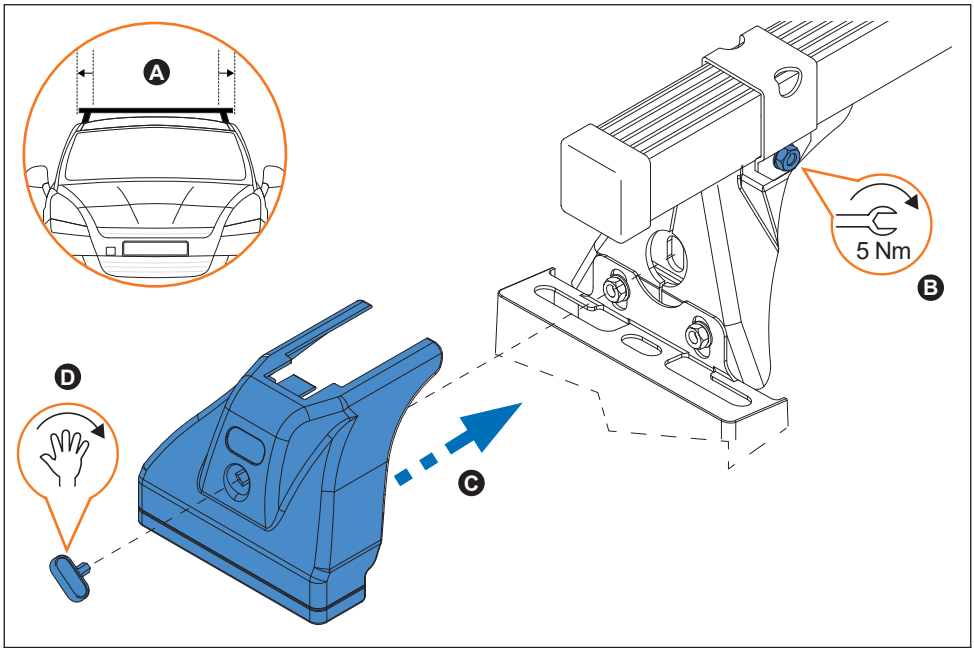

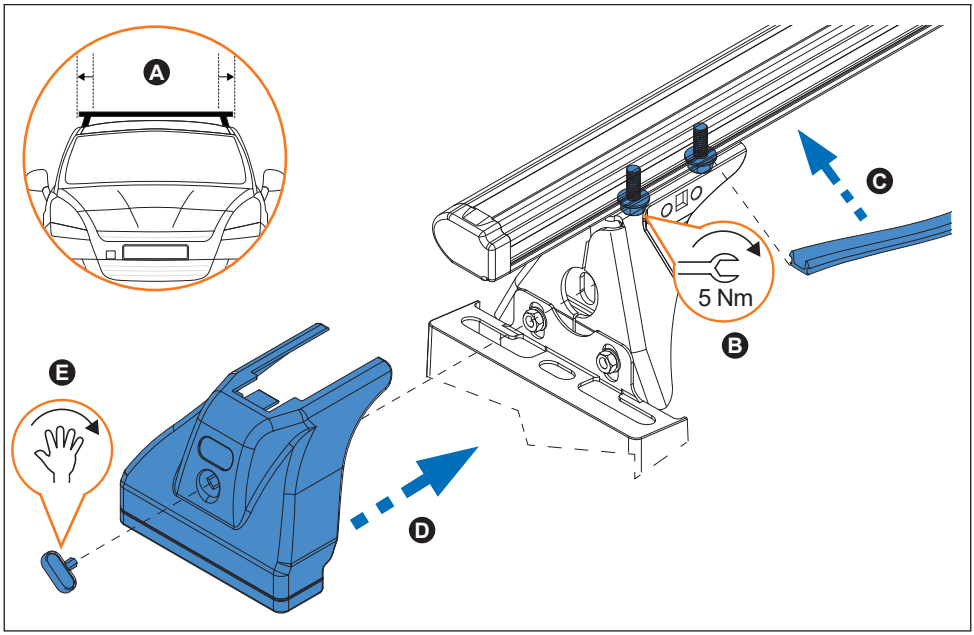

8.



Dobló Maxi (10→15, 15→) - Combo (12→) L2H1

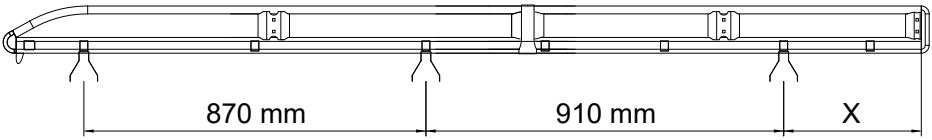

Dobló (10-→15, 15→) - Combo (12→) L1H1

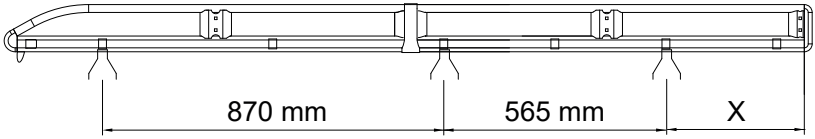



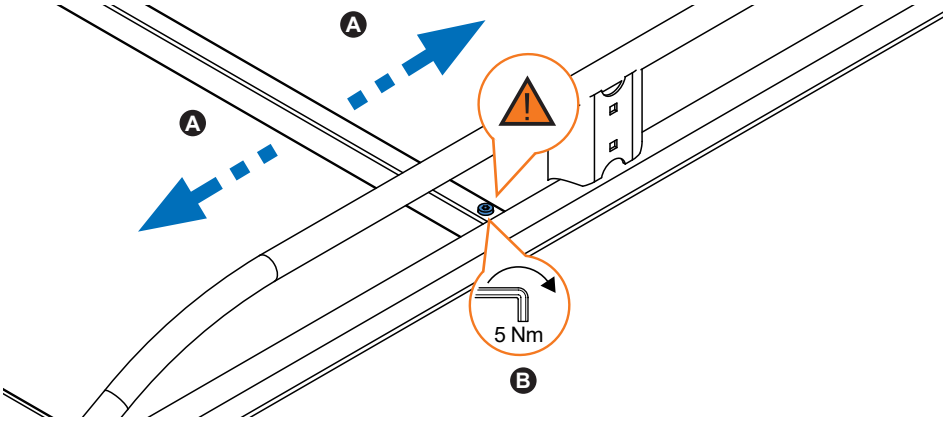

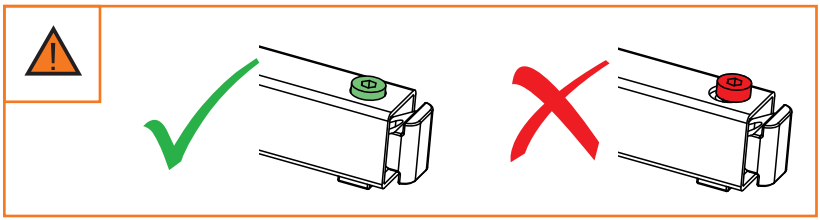

9.



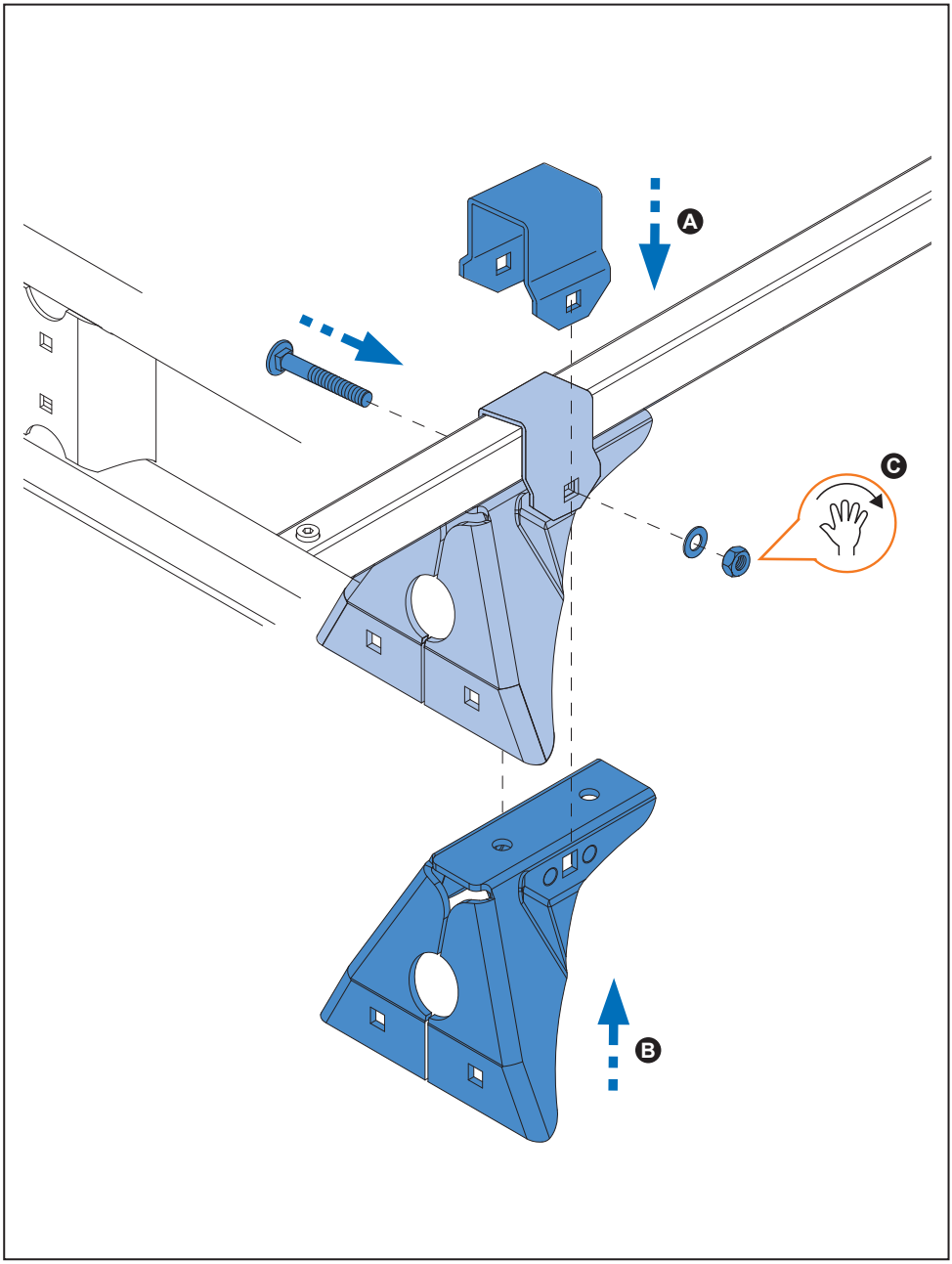

10.



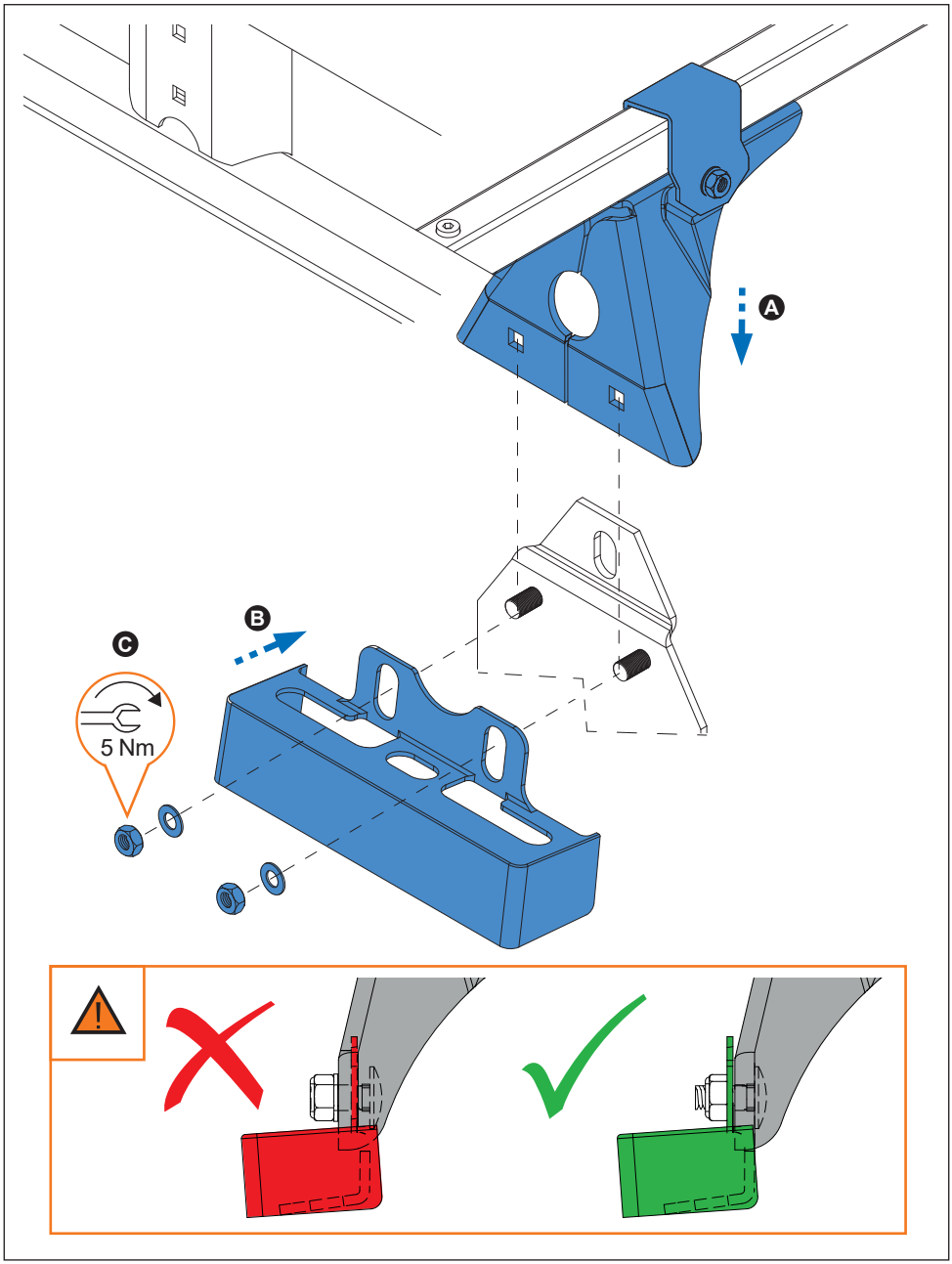

11.

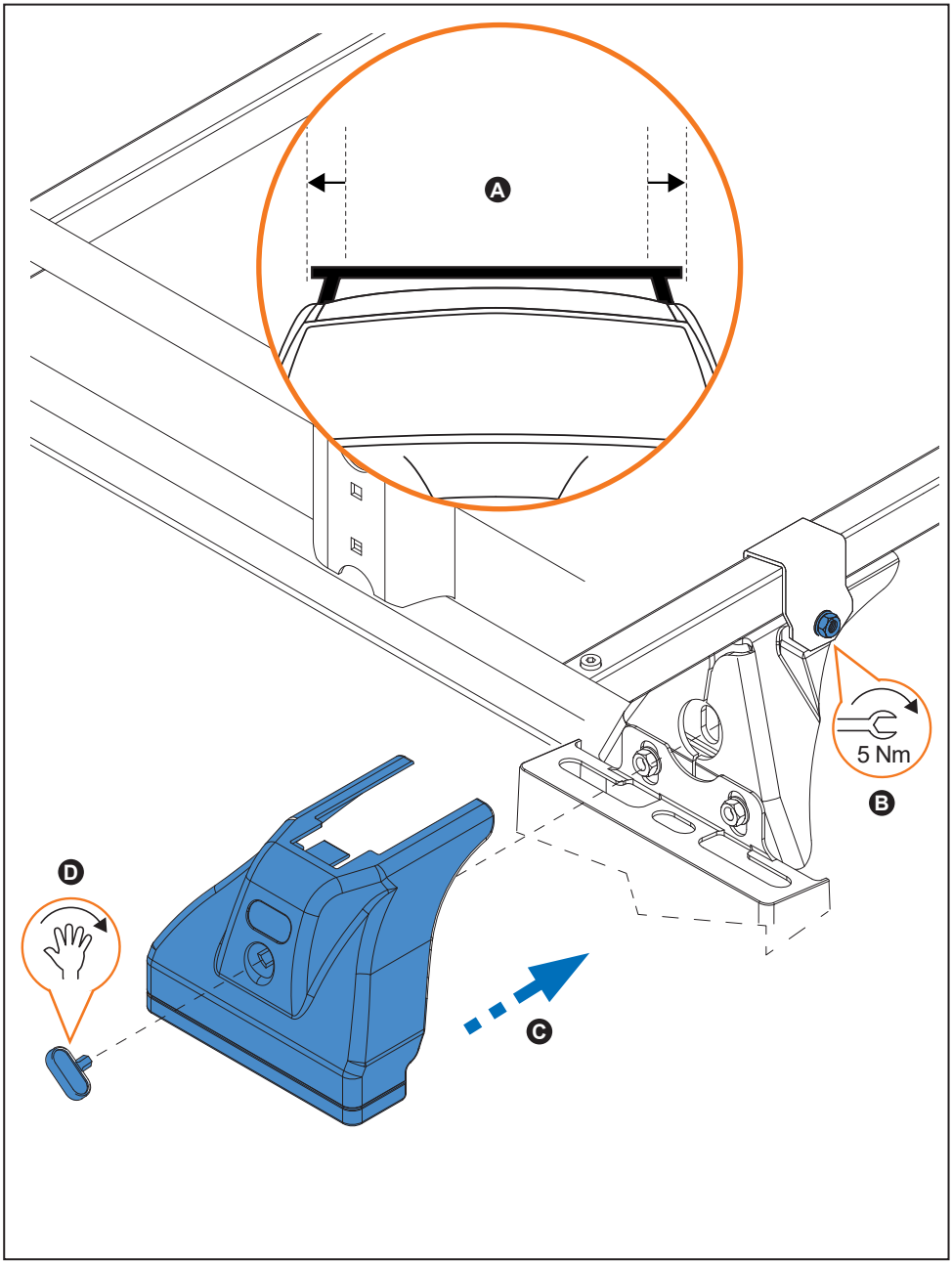

12.

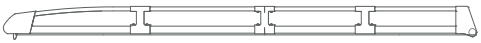

Dobló Maxi (10→15, 15→) - Combo (12→) L2H1

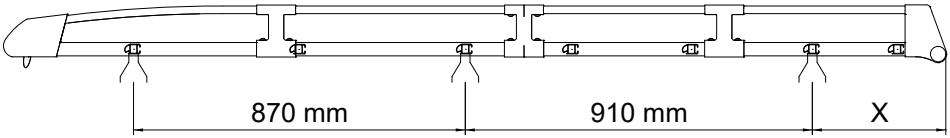

Dobló (10-→15, 15→) - Combo (12→) L1H1

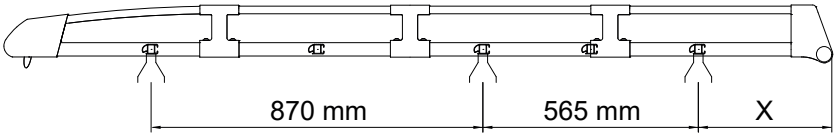



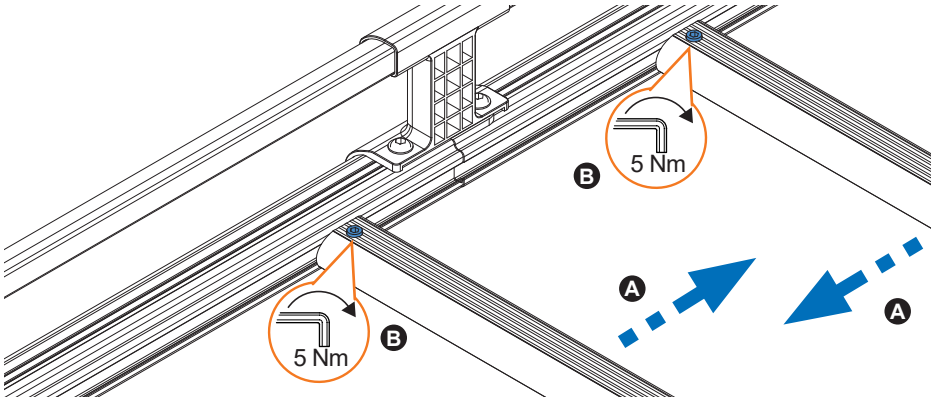

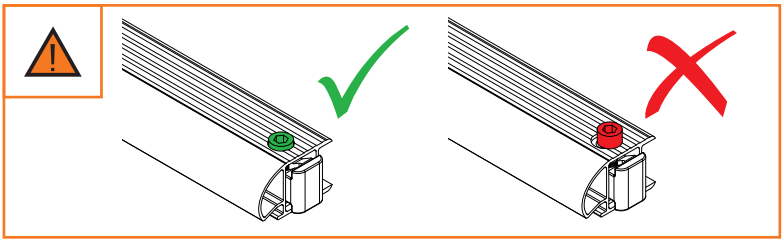

13.

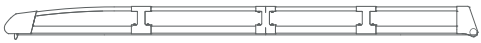

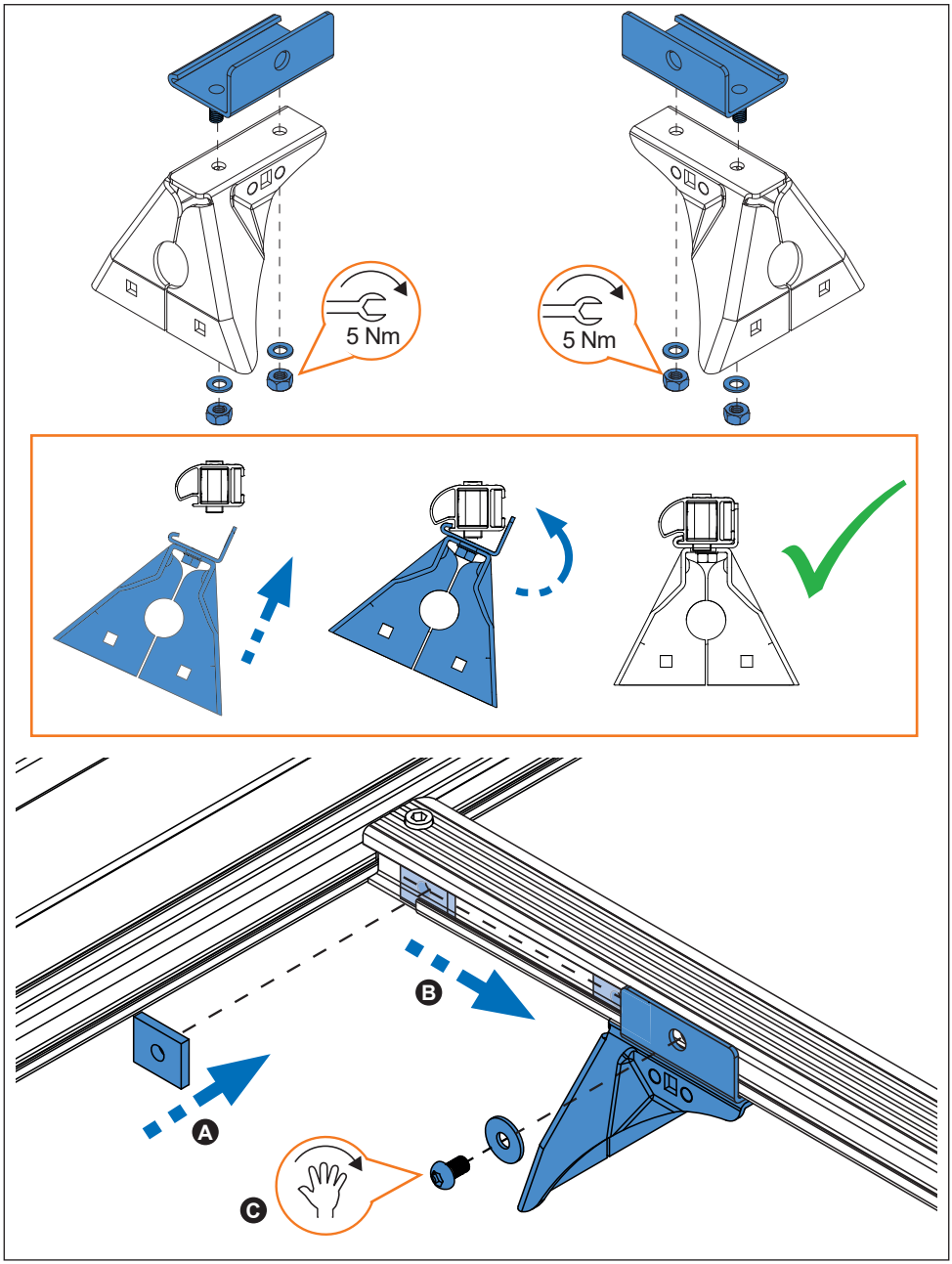

14.

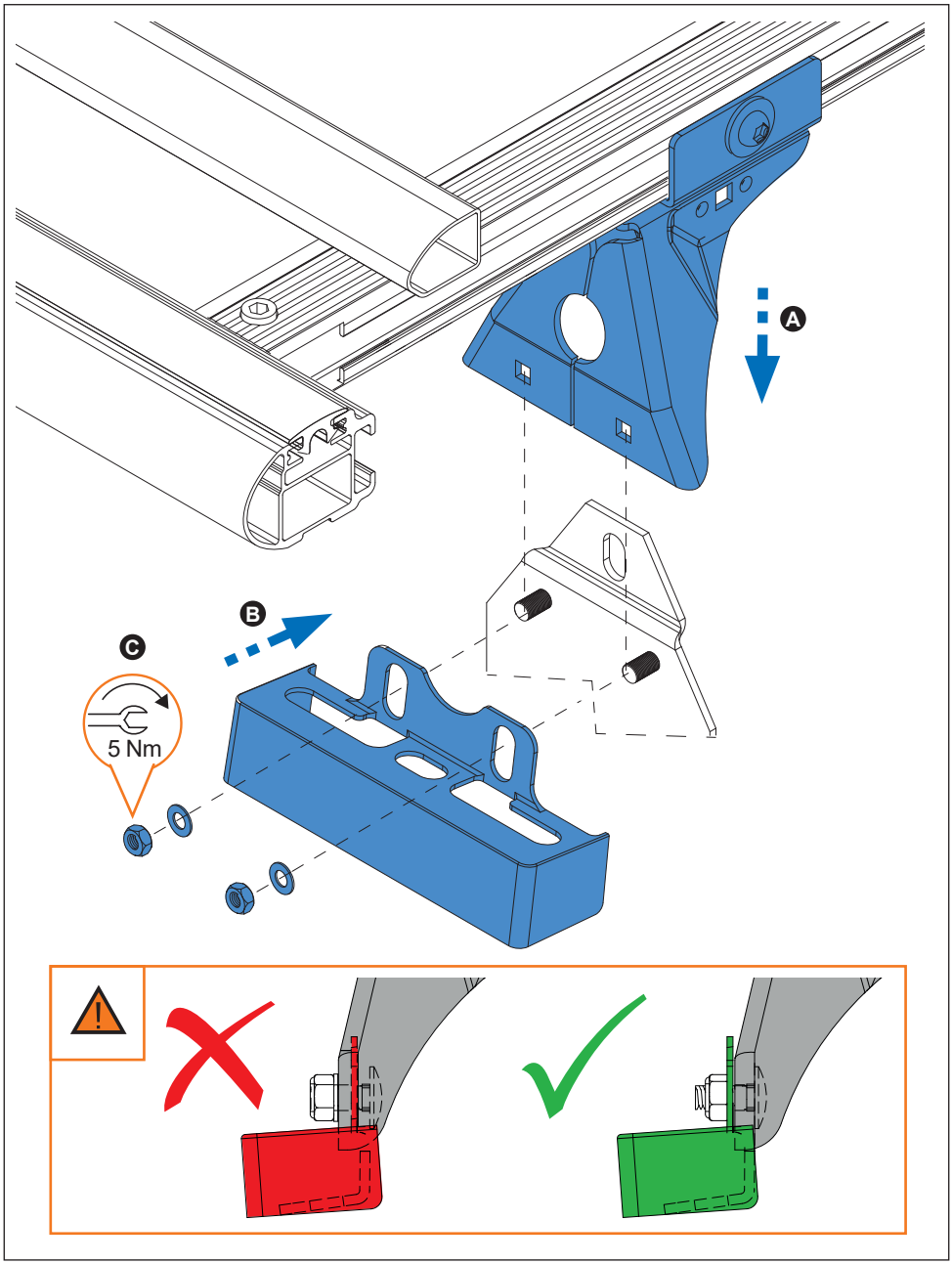

15.

