941-552

Lv7 2018-r1

Modelo-model:

Kit rear door ladder

Lote-Lot-Lot-Lot:

01-18

Peso-Weight-Poids-Gewicht:

1,20 kg

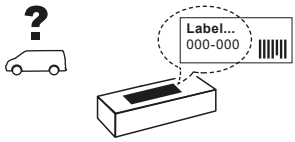

E	**Instrucción de montaje** ¡Leer primero!	Accesorio
GB	**Assembly instructions** Read first!	Accessory
F	**Instruction de montage** Lire en premier!	Accessoire
D	**Montageanleitung** Zuerst lesen!	Zubehör
PT	**Instruções de montagem** Ler primeiro!	Accesório
PL	**Instrukcja montażu** Najpierw przeczytaj!	Wyposażenie
CZ	**Montážní návod** Čtěte pozorně!	Příslušenství
HU	**Szerelési Utasítás** Először olvasd el!	Kiegészítő
RO	**Instructiuni de montaj** Intai cititi!	Dodaci
HR	**Detaljne upute** Prvo procitati!	Accesoriu
GR	**Διαβάστε προσεκτικά τις** Οδηγίες Συναρμολόγησης!	Αξεσουάρ
TR	**Öncelikle montaj:** Talimatlarını okuyunuz!	Aksesuar
RU	**Инструкции по монтажу** Сначала прочитайте!	Акссесуары
I	**Istruzioni di montaggio** Leggere per primo!	Accessori
NL	**Montagehandleiding** Eerst lezen!	Accessoires
SLO	**Navodila za sestavljanje** Preberite!	Dodatek

CRUZBER SA
ES-A14018311
P.I. Las Salinas II
14960 - Rute - Spain
www.cruzber.com

1.

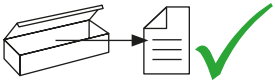



(E) Contenido embalaje: ¡Verificar!

(GB) Package content: Check!

(F) Contenu d'emballage: Vérifier!

(D) Packungsinhalt: Überprüfen!

(PT) Contéudo embalagem: Verificar!

(PL) Zawartość opakowania: sprawdź!

(CZ) Obsah balení: Zkontrolujte!

(HU) Csomag tartalma: Ellenőrizd!

(RO) Pachetul contine: Verificati!

(HR) Sadrzaj paketa: Provjeri!

(GR) Ελέγξτε το περιεχόμενο: του πακέτου!

(TR) Paket içeriğini: Control ediniz!

(RU) Содержание упаковки: Проверьте!

(I) Contenuto della confezione: Controllare!

(NL) Pakket inhoud: Controleer!

(SLO) Vsebina paketa: Preverite!

x 1



x 4

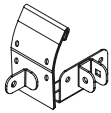

1x (708-204l)
1x (708-204D)
2x (708-203)

x 4



2x (012-070)
2x (012-090)
2x (012-320)

x 1



(810-169)

2.

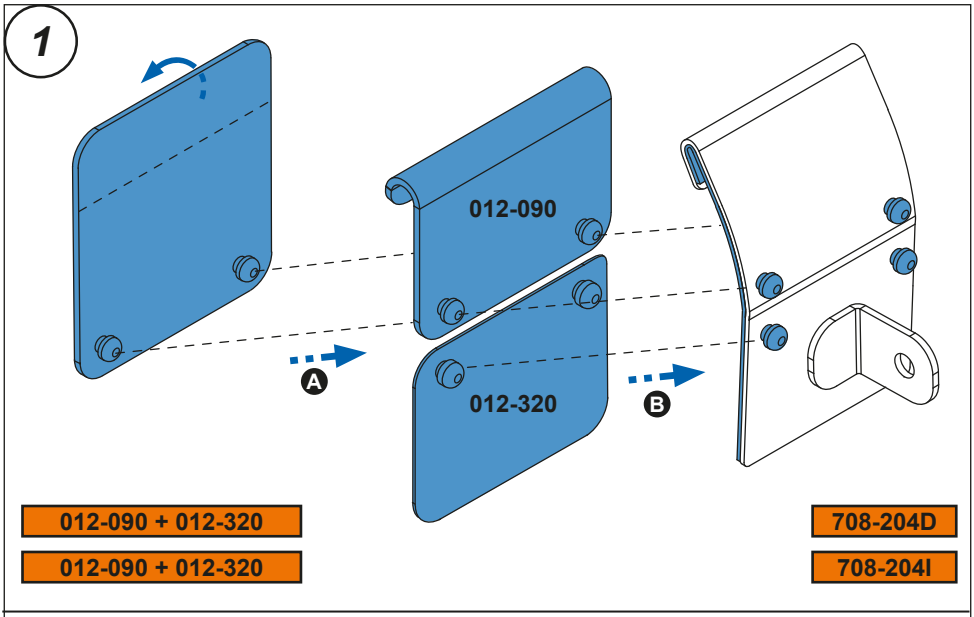
1
012-090
012-320
A
B
012-090 + 012-320
012-090 + 012-320
708-204D
708-204I

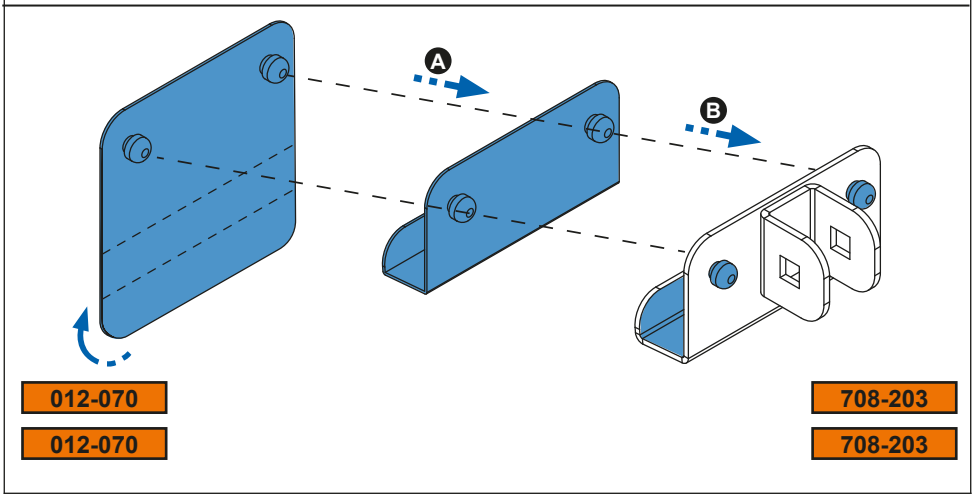
A
B
012-070
012-070
708-203
708-203

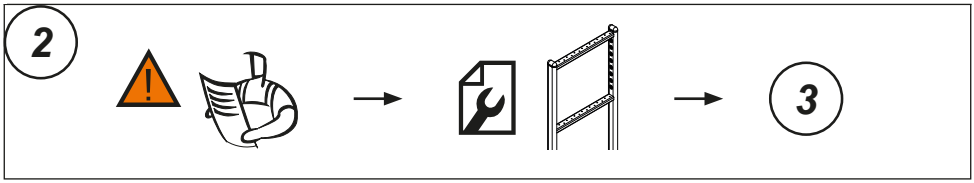
2
3

3.

