E	**Instrucción de montaje** ¡Leer primero!	Accesorio
GB	**Assembly instructions** Read first!	Accessory
F	**Instruction de montage** Lire en premier!	Accessoire
D	**Montageanleitung** Zuerst lesen!	Zubehör
PT	**Instruções de montagem** Ler primeiro!	Accesório
PL	**Instrukcja montażu** Najpierw przeczytaj!	Wyposażenie
CZ	**Montážní návod** Čtěte pozorně!	Příslušenství
HU	**Szerelési Utasítás** Először olvasd el!	Kiegészítő
RO	**Instructiuni de montaj** Intai cititi!	Dodaci
HR	**Detaljne upute** Prvo procitati!	Accesoriu
GR	**Διαβάστε προσεκτικά τις** Οδηγίες Συναρμολόγησης!	Αξεσουάρ
TR	**Öncelikle montaj:** Talimatlarını okuyunuz!	Aksesuar
RU	**Инструкции по монтажу** Сначала прочитайте!	Аксессуары
I	**Istruzioni di montaggio** Leggere per primo!	Accessori
NL	**Montagehandleiding** Eerst lezen!	Accessoires
SLO	**Navodila za sestavljanje** Preberite!	Dodatek

941-550

Lv7 2018-r1

Modelo-model:

Kit rear door ladder

Lote-Lot-Lot-Lot:

01-18

Peso-Weight-Poids-Gewicht:

0,75 kg

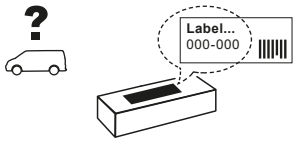

CRUZBER SA
ES-A14018311
P.I. Las Salinas II
14960 - Rute - Spain
www.cruzber.com

1.

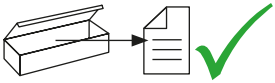



(E) Contenido embalaje: ¡Verificar!

(GB) Package content: Check!

(F) Contenu d'emballage: Vérifier!

(D) Packungsinhalt: Überprüfen!

(PT) Contéudo embalagem: Verificar!

(PL) Zawartość opakowania: sprawdź!

(CZ) Obsah balení: Zkontrolujte!

(HU) Csomag tartalma: Ellenőrizd!

(RO) Pachetul contine: Verificati!

(HR) Sadrzaj paketa: Provjeri!

(GR) Ελέγξτε το περιεχόμενο: του πακέτου!

(TR) Paket içeriğini: Control ediniz!

(RU) Содержание упаковки: Проверьте!

(I) Contenuto della confezione: Controllare!

(NL) Pakket inhoud: Controleer!

(SLO) Vsebina paketa: Preverite!

x 1



x 4

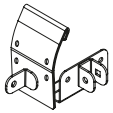

1x (708-200D)
1x (708-200I)
2x (708-201)

x 4



2x (012-070)
2x (012-080)

x 1



(810-169)

2.

1

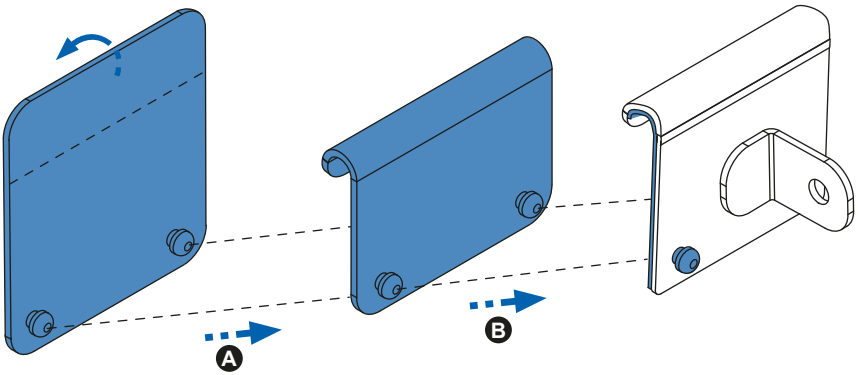

012-080

012-080

708-200D

708-200I

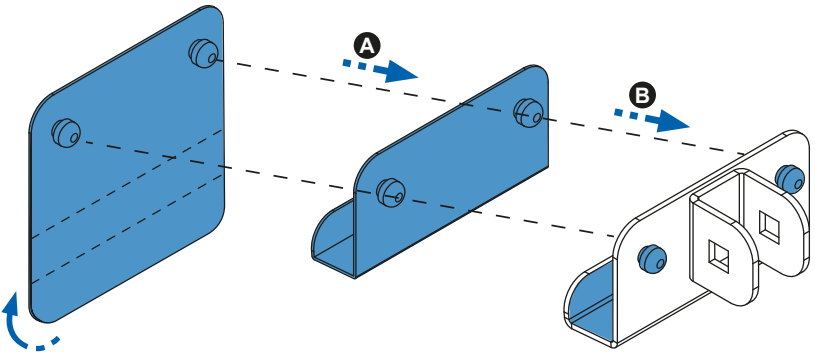

012-070

012-070

708-201

708-201

2



3

3.

X = 100mm

