934-311

Lv7 2026-r3

Modelo-model:

Kit 4 soportes CRUZ LCV

Lote-Lot-Lot-Lot:

01-18

Peso-Weight-Poids-Gewicht:

2,25 kg / 4,96 lbs

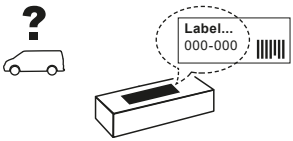

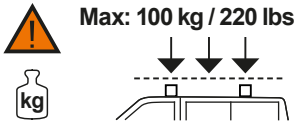

CEE - EEC type approval:

E9 26 R- 04 3022

CITY CRASH

CRUZBER SAU
ES-A14018311
P.I. Las Salinas II
14960 - Rute - Spain
www.cruz-products.com

ES	**Instrucción de montaje** ¡Leer primero!	Kit fijación
EN	**Assembly instructions** Read first!	Fixation Kit
FR	**Instruction de montage** Lire en premier!	Kit fixation
DE	**Montageanleitung** Zuerst lesen!	Stützfuß-Kit
PT	**Instruções de montagem** Ler primeiro!	Kit fixação
IT	**Istruzioni di montaggio** Leggere per primo!	Kit di fissaggio
NL	**Montagehandleiding** Eerst lezen!	Bevestigingsset
PL	**Instrukcja montażu** Najpierw przeczytaj!	Element mocujący
CZ	**Montážní návod** Čtěte pozorně!	Fixační kit
HU	**Szerelési Utasítás** Először olvasd el!	Rögzítő készlet
HR	**Detaljne upute** Prvo procitati!	Kit za montažu
RO	**Instructiuni de montaj** Intai cititi!	Kit de fixare
RU	**Инструкции по монтажу** Сначала прочитайте!	Крепежный комплект
GR	**Διαβάστε προσεκτικά τις** Οδηγίες Συναρμολόγησης!	Κιβώτιο (Kit) Επισκευής
TR	**Öncelikle montaj:** Talimatlarını okuyunuz!	Montaj kiti
SI	**Navodila za sestavljanje** Preberite!	Kit za pričvrstitev

1.

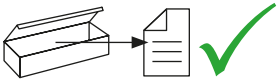





ES	Contenido embalaje: ¡Verificar!
EN	Package content: Check!
FR	Contenu d’emballage: Vérifier!
DE	Packungsinhalt: Überprüfen!
PT	Contéudo embalagem: Verificar!
IT	Contenuto della confezione: Controllare!
NL	Pakket inhoud: Controleer!
PL	Zawartość opakowania: sprawdź!
CZ	Obsah balení: Zkontrolujte!
HU	Csomag tartalma: Ellenőrizd!
HR	Sadrzaj paketa: Provjeri!
RO	Pachetul contine: Verificati!
RU	Содержание упаковки: Проверьте!
GR	Ελέγξτε το περιεχόμενο: του πακέτου!
TR	Paket içeriğini: Control ediniz!
SI	Vsebina paketa: Preverite!

x1



x4

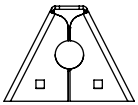

(500)

x4

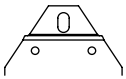

2x (851)
2x (852)

x4

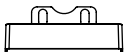

2x (012-232)
2x (012-233)

x4

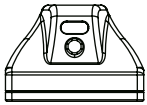

(813-074)

x2



1x (810-114)
1x (810-143)

2.

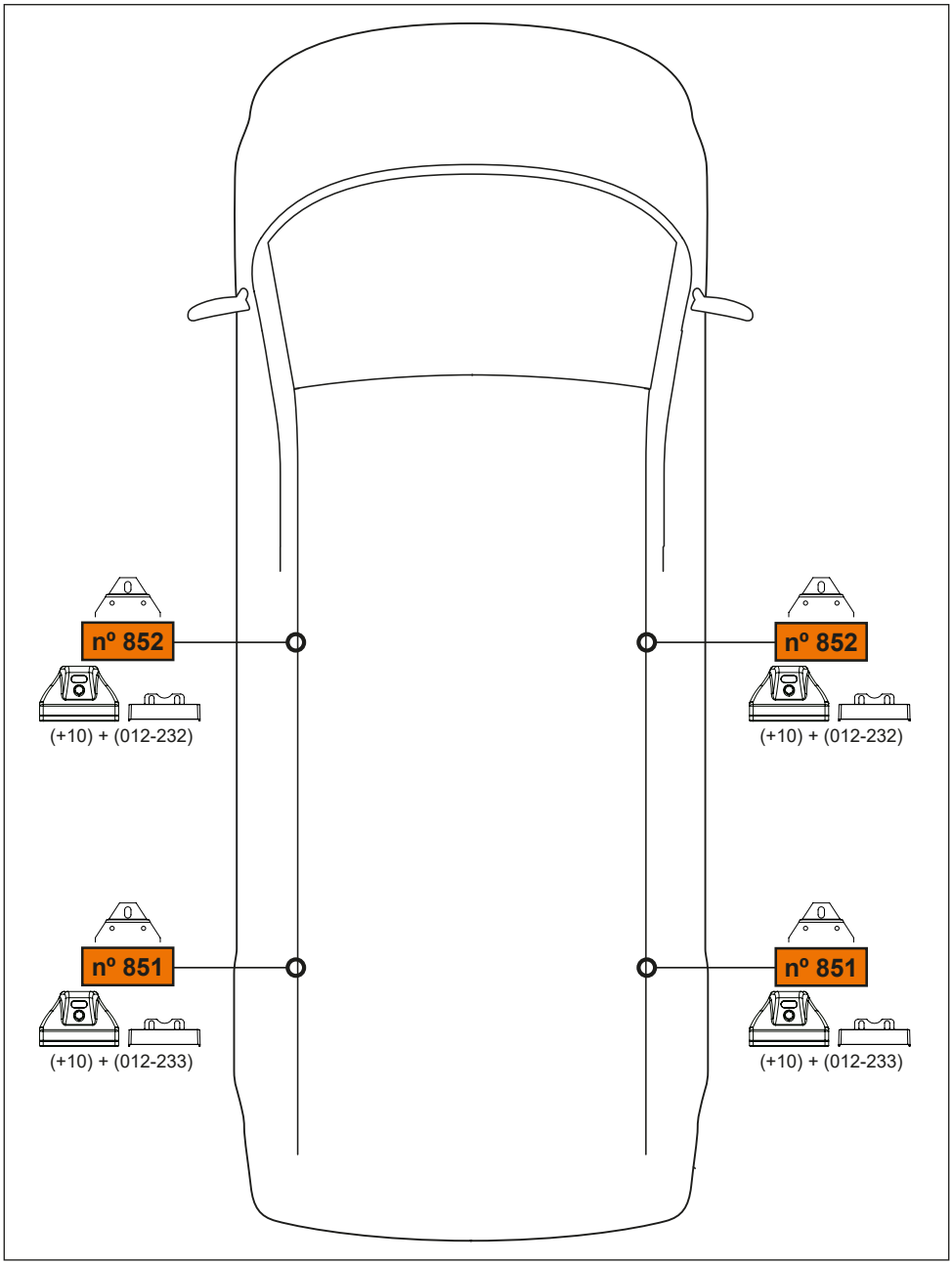
nº 852
(+10) + (012-232)
nº 852
(+10) + (012-232)
nº 851
(+10) + (012-233)
nº 851
(+10) + (012-233)

3.

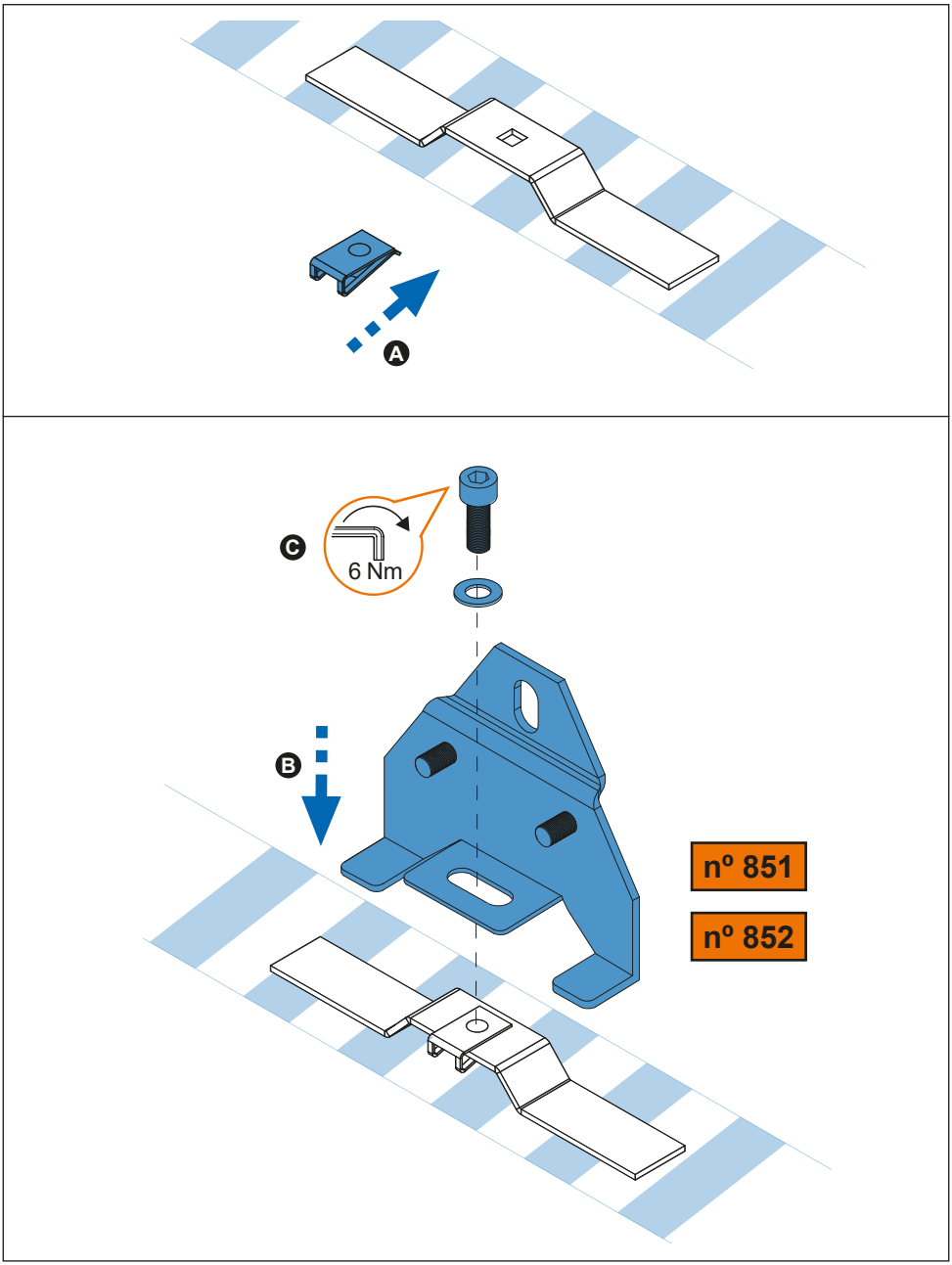

4.

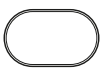

50x30 mm

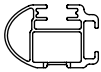

52x35 mm
Aluminium

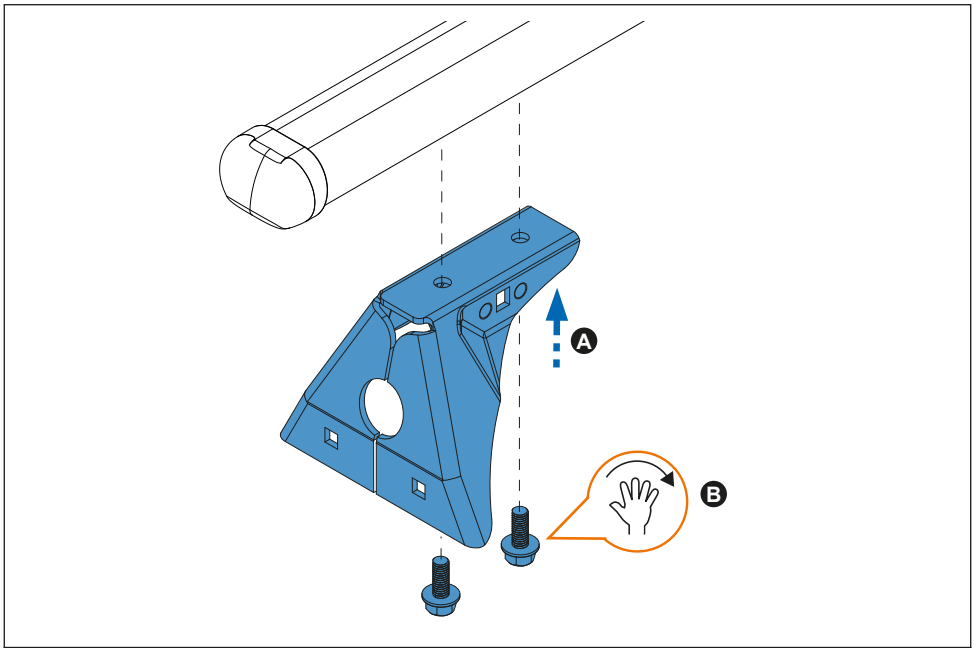

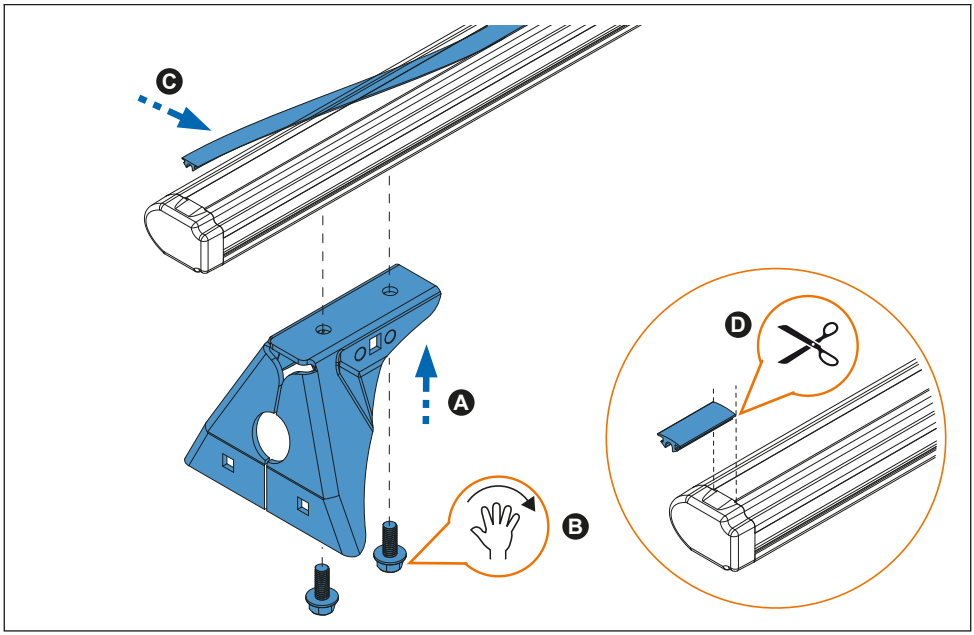

5.



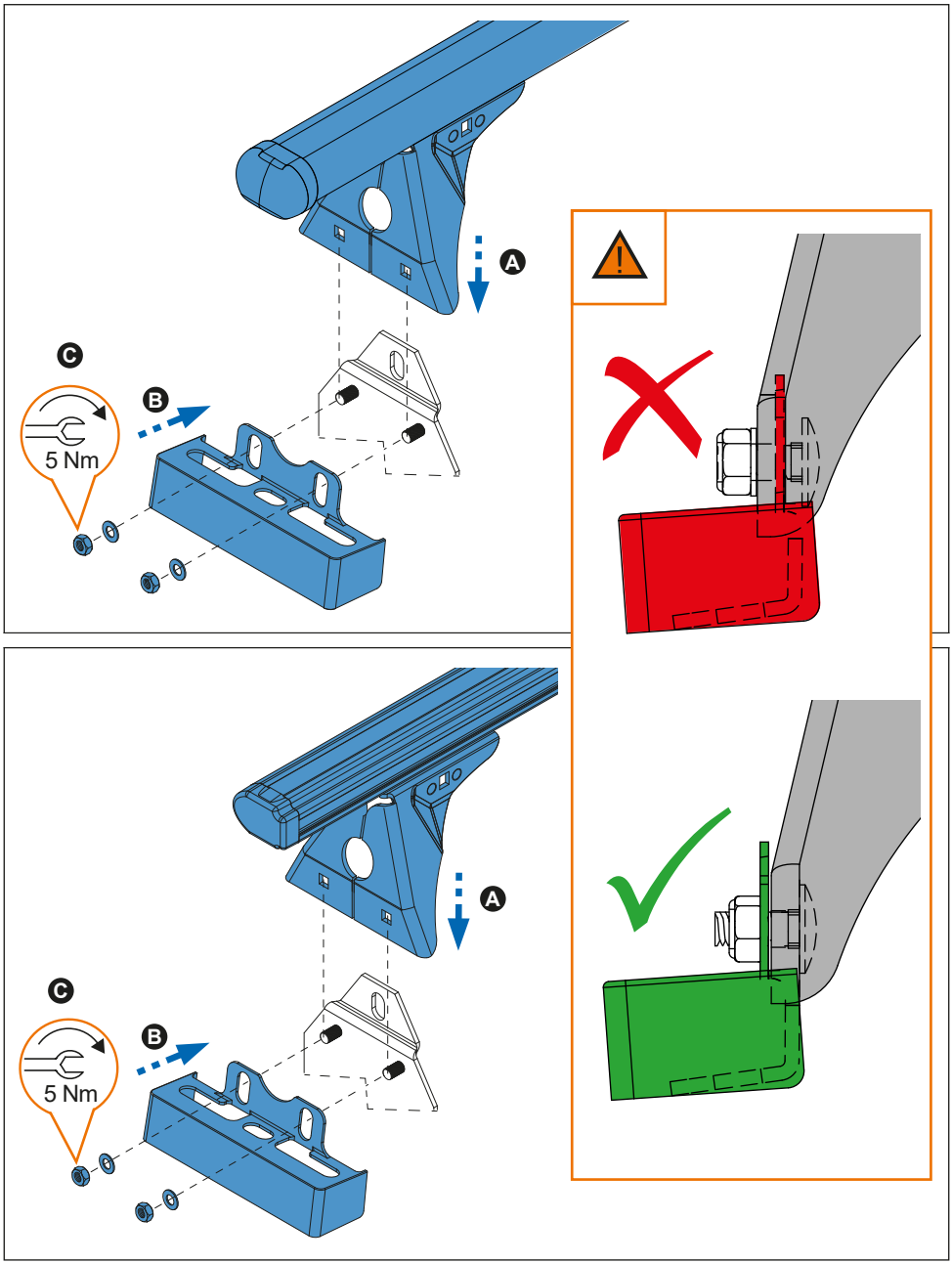

6.



