941-430

Lv7 2017-r1

E	**Instrucción de montaje** ¡Leer primero!	Soportes Rulo
GB	**Assembly instructions** Read first!	Roller supports
F	**Instruction de montage** Lire en premier!	Supports rouleau
D	**Montageanleitung** Zuerst lesen!	Laderollenhalter
PT	**Instruções de montagem** Ler primeiro!	Soportes rolamento
PL	**Instrukcja montażu** Najpierw przeczytaj!	Wsporniki rolki
CZ	**Montážní návod** Čtěte pozorně!	Výztuž válce
HU	**Szerelési Utasítás** Először olvasd el!	Görgő tartó
RO	**Instructiuni de montaj** Intai cititi!	Suporturi pentru rola
HR	**Detaljne upute** Prvo procitati!	Valjkasti podupirači
GR	**Διαβάστε προσεκτικά τις** Οδηγίες Συναρμολόγησης!	Στηρίγματα για ρόλλερ
TR	**Öncelikle montaj:** Talimatlarını okuyunuz!	Silindir destekliyiciler
RU	**Инструкции по монтажу** Сначала прочитайте!	Крепление для ролика
I	**Istruzioni di montaggio** Leggere per primo!	Supporti per rulli
NL	**Montagehandleiding** Eerst lezen!	Ladderrol steunen
SLO	**Navodila za sestavljanje** Preberite!	Podpore za roler

Lote-Lot-Lot-Lot:

01-17

Peso-Weight-Poids-Gewicht:

0,620 kg

Cruzber SA
ES-A14018311
P.I. Las Salinas II
14960 - Rute - Spain
www.cruzber.com

1.

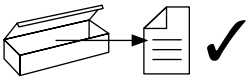

x 1



x 1



x 1

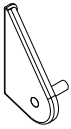

(718-141)

x 1

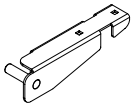

(718-161)

x 1



(810-150)

x 1



(821-076)

Importante!
Important!
Important!
Wichtig!

(E) ¡Este accesorio tiene que usarse con sistemas portacargas Cruz!

(GB) This accessory must be used with Cruz roof rack systems!

(F) Cet accessoire devra être utilisé avec les systèmes portecharge Cruz!

(D) Dieses Zubehör muß mit einem Cruz Trägersystem verwendet werden!

(PT) Este accesório deve ser utilizado com sistemas porta cargas Cruz!

(PL) To wyposażenie musi być używane z systemami bagażnika dachowego firmy Cruz!

(CZ) Toto příslušenství musí být používáno s nosným systémem Cruz!

(HU) Ez a kiegészítő Cruz rudakkal használható a csomagtartó rendszerekhez!

(RO) Aceast accesoriu trebuie utilizat, cu sisteme Cruz!

(HR) Ovi dodaci moraju biti korišteni uz Cruz sistem krovnog nosača!

(GR) Το αξεσουάρ αυτό θα πρέπει να χρησιμοποιείται αποκλειστικά στα συστήματα μπαρών της Cruz!

(TR) Bu aksesuarlar mutlak Cruz taşıma sistemleriyle kullanılmalıdır!

(RU) Данный аксессуар должен быть использован с багажной системой на крышу марки Cruz!

(IT) Questo accessorio deve essere utilizzato con i sistemi a barre Cruz!

(NL) Dit accessoire moet worden gebruikt in combinatie met een Cruz dakdragersysteem!

(SLO) Dodatek naj se uporablja le z izdelki iz asortimana strešnih košar CRUZ!

2.

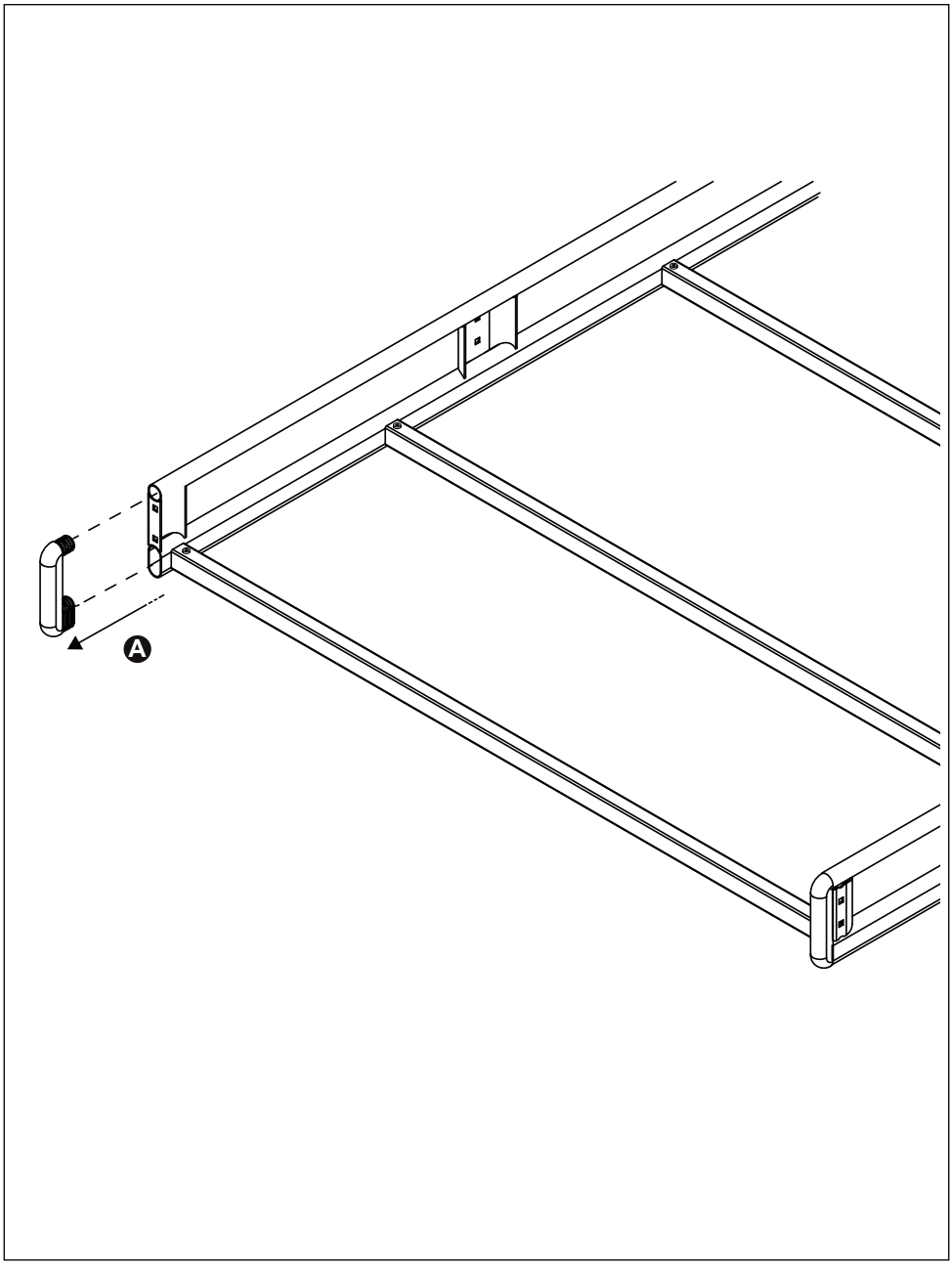

3.

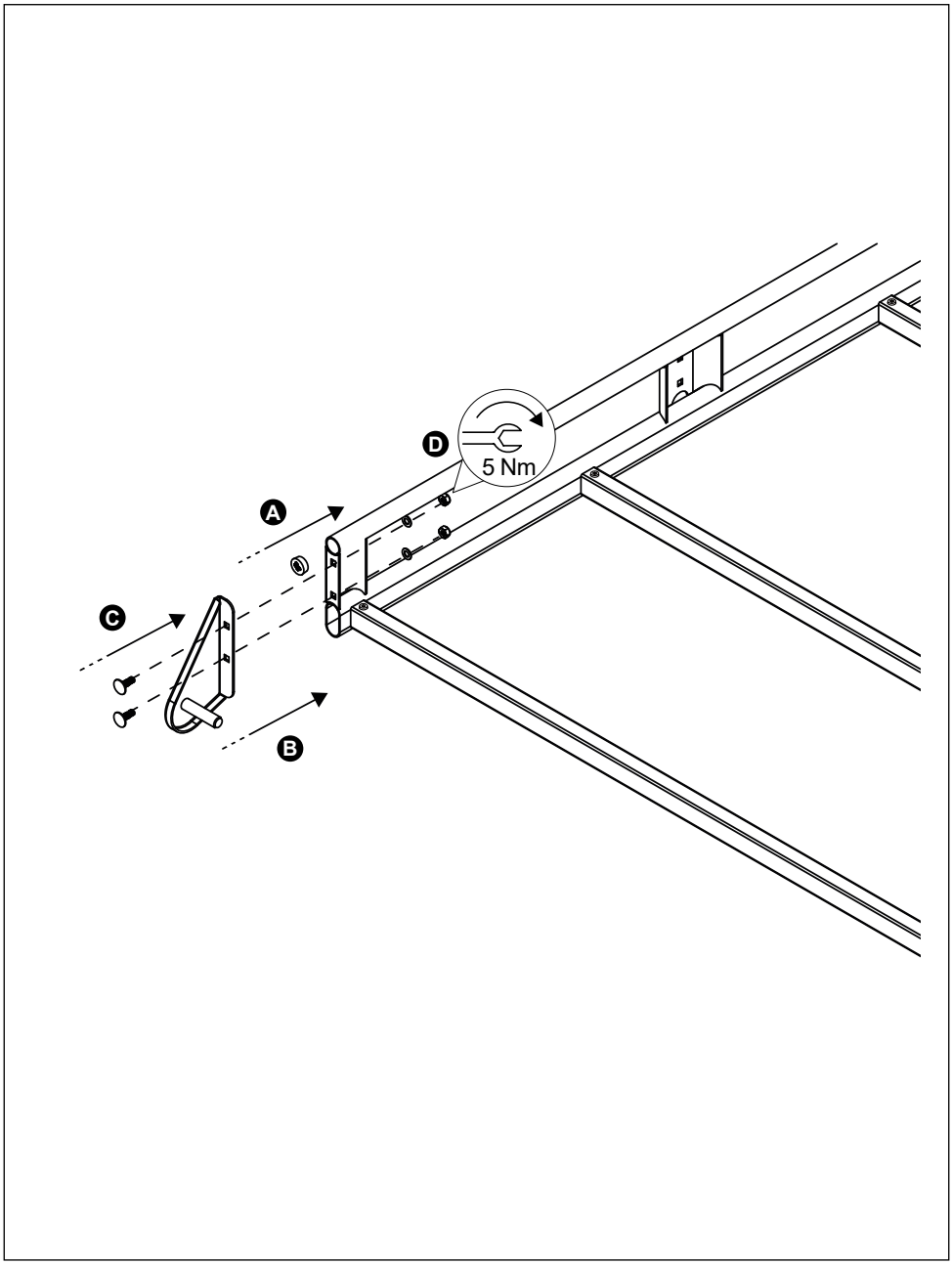

4.

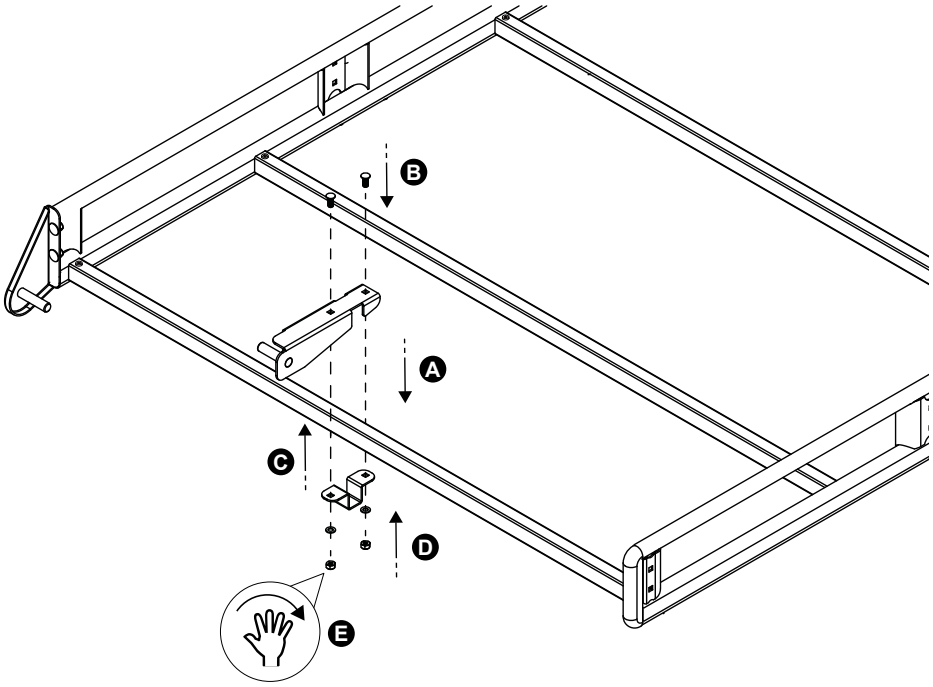

5.

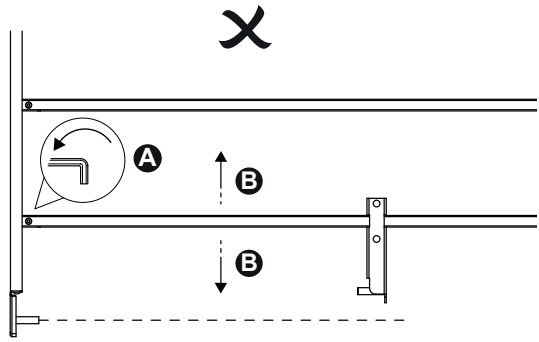

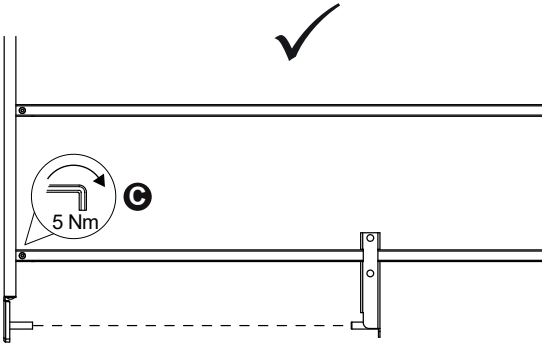

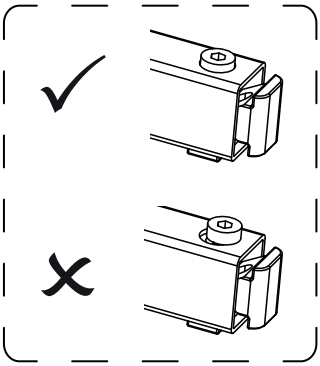

6.

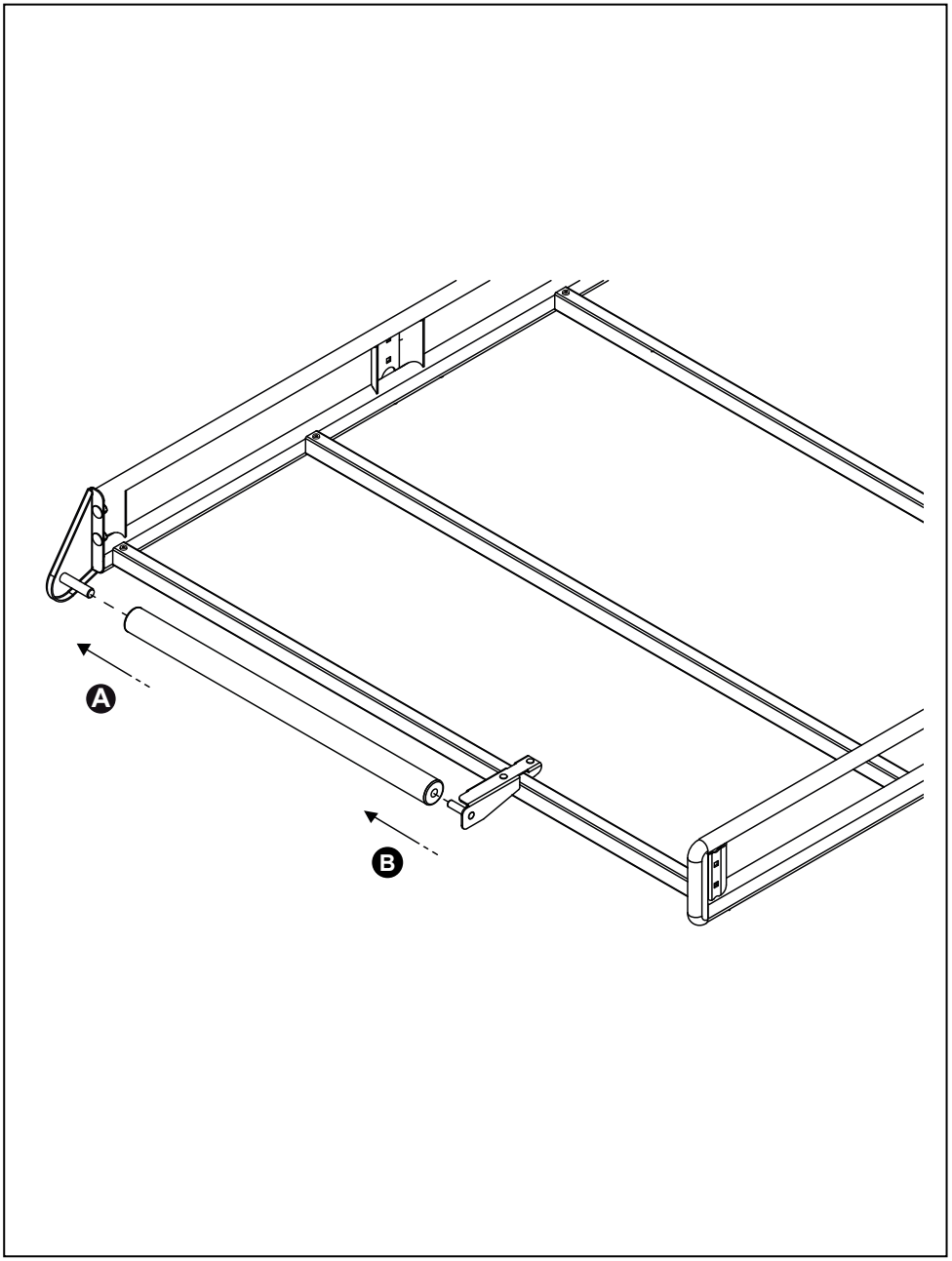

7.

