E	**Instrucción de montaje** ¡Leer primero!	Portaequipajes
GB	**Assembly instructions** Read first!	Roof racks
F	**Instruction de montage** Lire en premier!	Galeries
D	**Montageanleitung** Zuerst lesen!	Dachgepäckträger
PT	**Instruções de montagem** Ler primeiro!	Porta bagagens
PL	**Instrukcja montażu** Najpierw przeczytaj!	Bagażnik dachowy
CZ	**Montážní návod** Čtěte pozorně!	Střešní nosiče
HU	**Szerelési Utasítás** Először olvasd el!	Csomagtartó
RO	**Instructiuni de montaj** Intai cititi!	Krovni nosač
HR	**Detaljne upute** Prvo procitati!	Portbagaj
GR	**Διαβάστε προσεκτικά τις** Οδηγίες Συναρμολόγησης!	Μπάρες Οροφής
TR	**Öncelikle montaj:** Talimatlarını okuyunuz!	Taşıyıcı sistem
RU	**Инструкции по монтажу** Сначала прочитайте!	Багажники на крышу
I	**Istruzioni di montaggio** Leggere per primo!	Portabagagli
NL	**Montagehandleiding** Eerst lezen!	Imperiaal
SLO	**Navodila za sestavljanje** Preberite!	Strešne košare

909-506

Lv7 2016-r1

Modelo-model:

Evo Rack
E30-140

Lote-Lot-Lot-Lot:

01-16

Peso-Weight-Poids-Gewicht:

29,50 kg

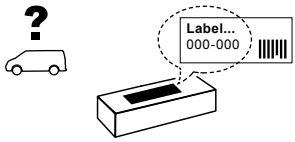

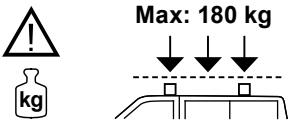

CEE - EEC type approval:
E9-26R-03.3024

Cruzber SA
ES-A14018311
P.I. Las Salinas II
14960 - Rute - Spain
www.cruzber.com

1.

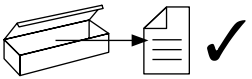

(E) Contenido embalaje: ¡Verificar!

(GB) Package content: Check!

(F) Contenu d'emballage: Vérifier!

(D) Packungsinhalt: Überprüfen!

(PT) Contéudo embalagem: Verificar!

(PL) Zawartość opakowania: sprawdź!

(CZ) Obsah balení: Zkontrolujte!

(HU) Csomag tartalma: Ellenőrizd!

(RO) Pachetul contine: Verificati!

(HR) Sadrzaj paketa: Provjeri!

(GR) Ελέγξτε το περιεχόμενο: του πακέτου!

(TR) Paket içeriğini: Control ediniz!

(RU) Содержание упаковки: Проверьте!

(I) Contenuto della confezione: Controllare!

(NL) Pakket inhoud: Controleer!

(SLO) Vsebina paketa: Preverite!

x 1



x 1



x 2

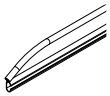

1x (738-015DI) 150 cm
1x (738-015DD) 150 cm

x 2

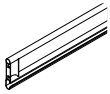

(738-015T) 150 cm

x 9



(827-414) 140 cm

x 1

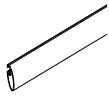

(716-322) 140 cm

x 8

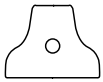

(813-063)

x 4



1x (805-165)
1x (855-150)
2x (855-221)

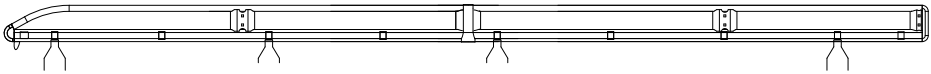

2.

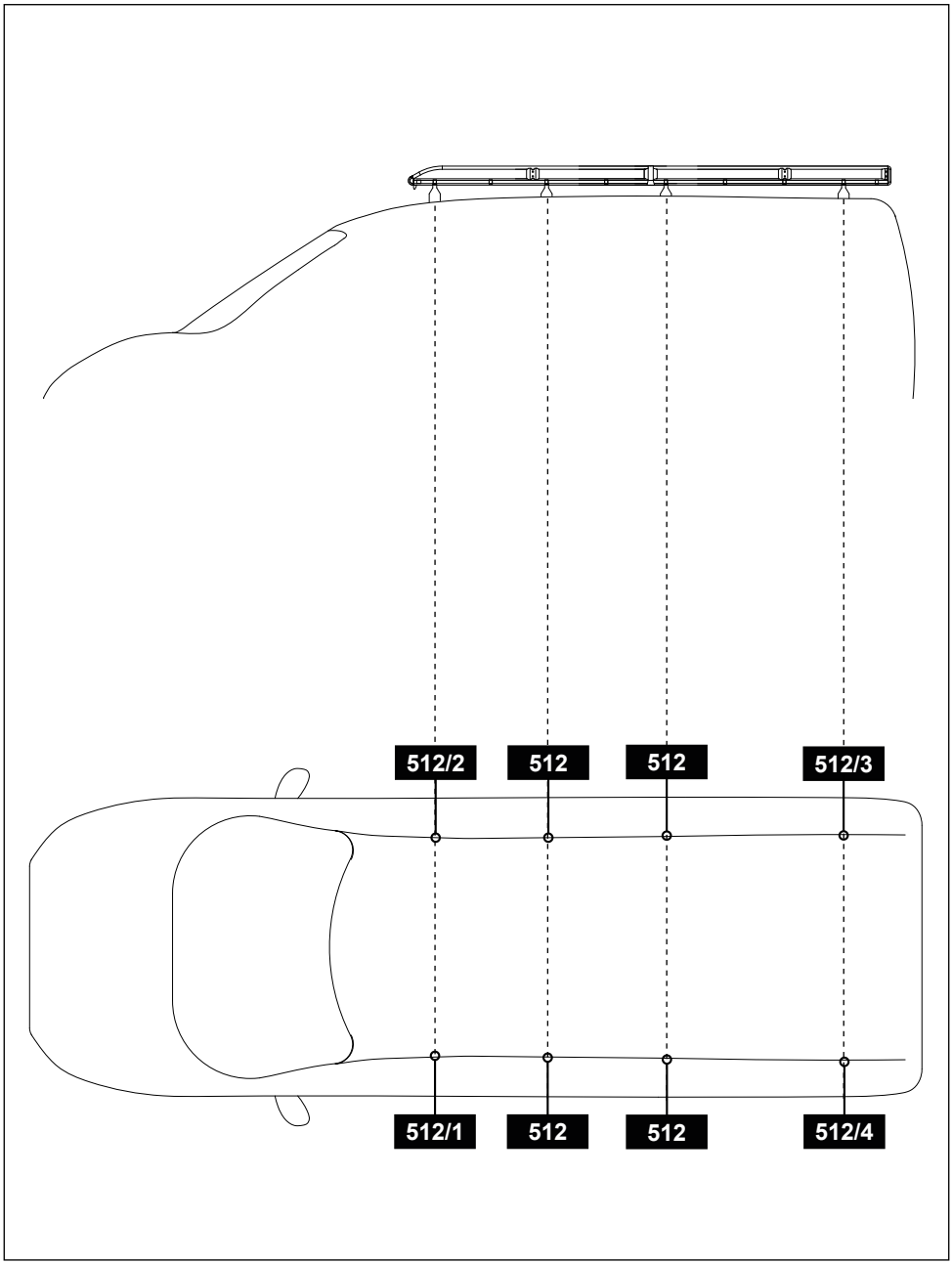

3.

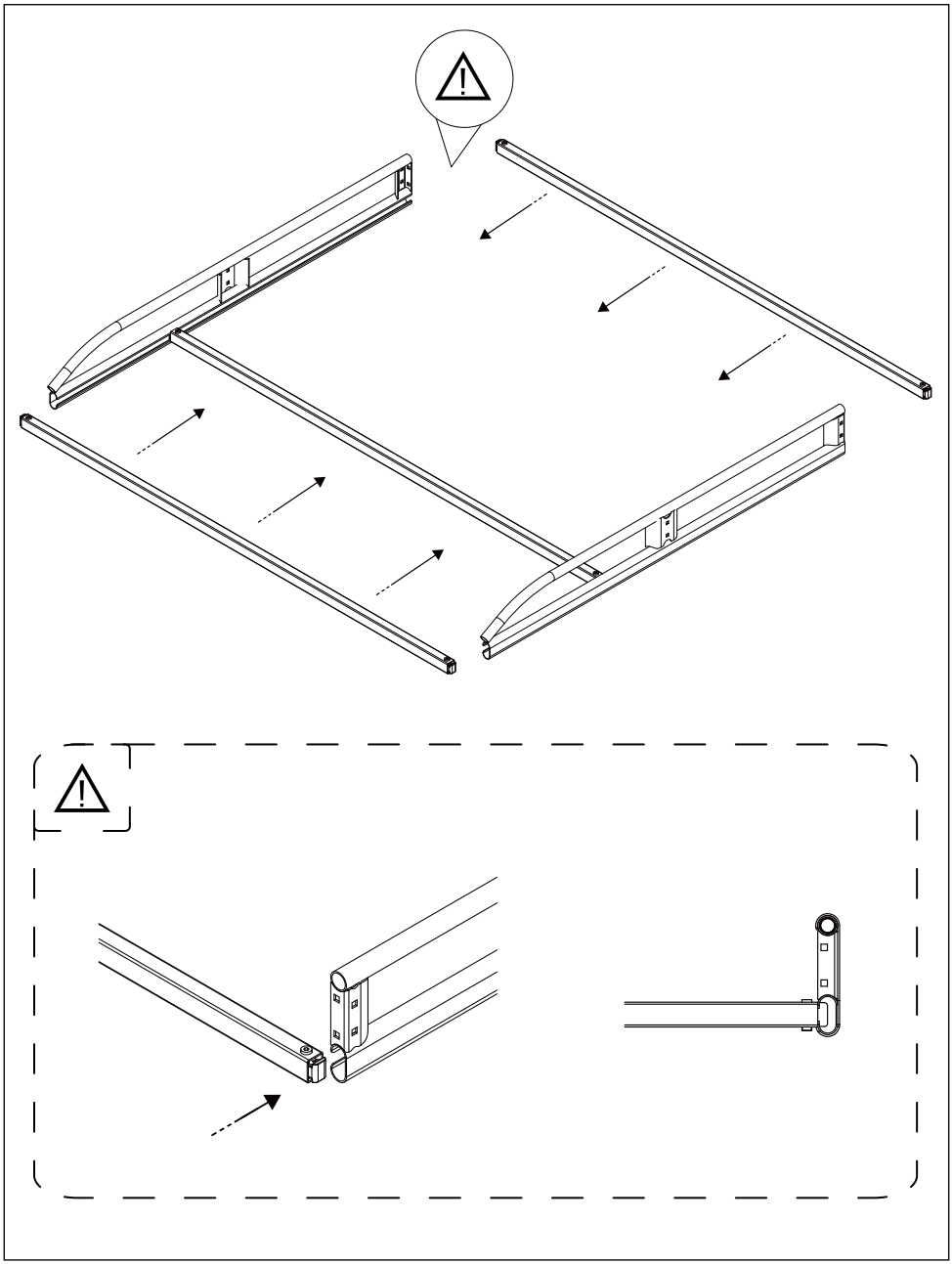

4.

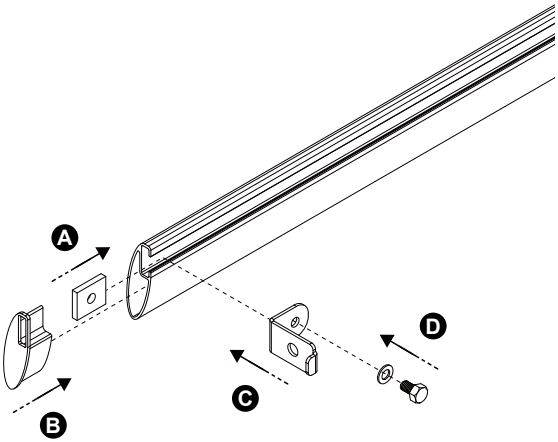

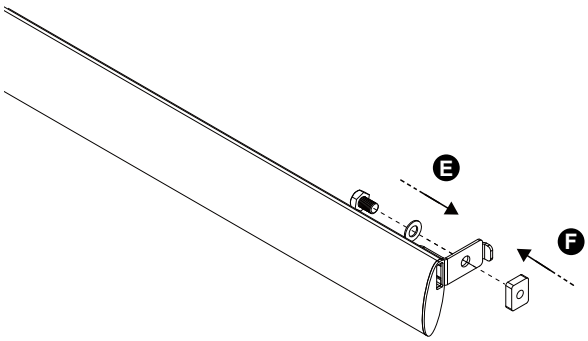

5.

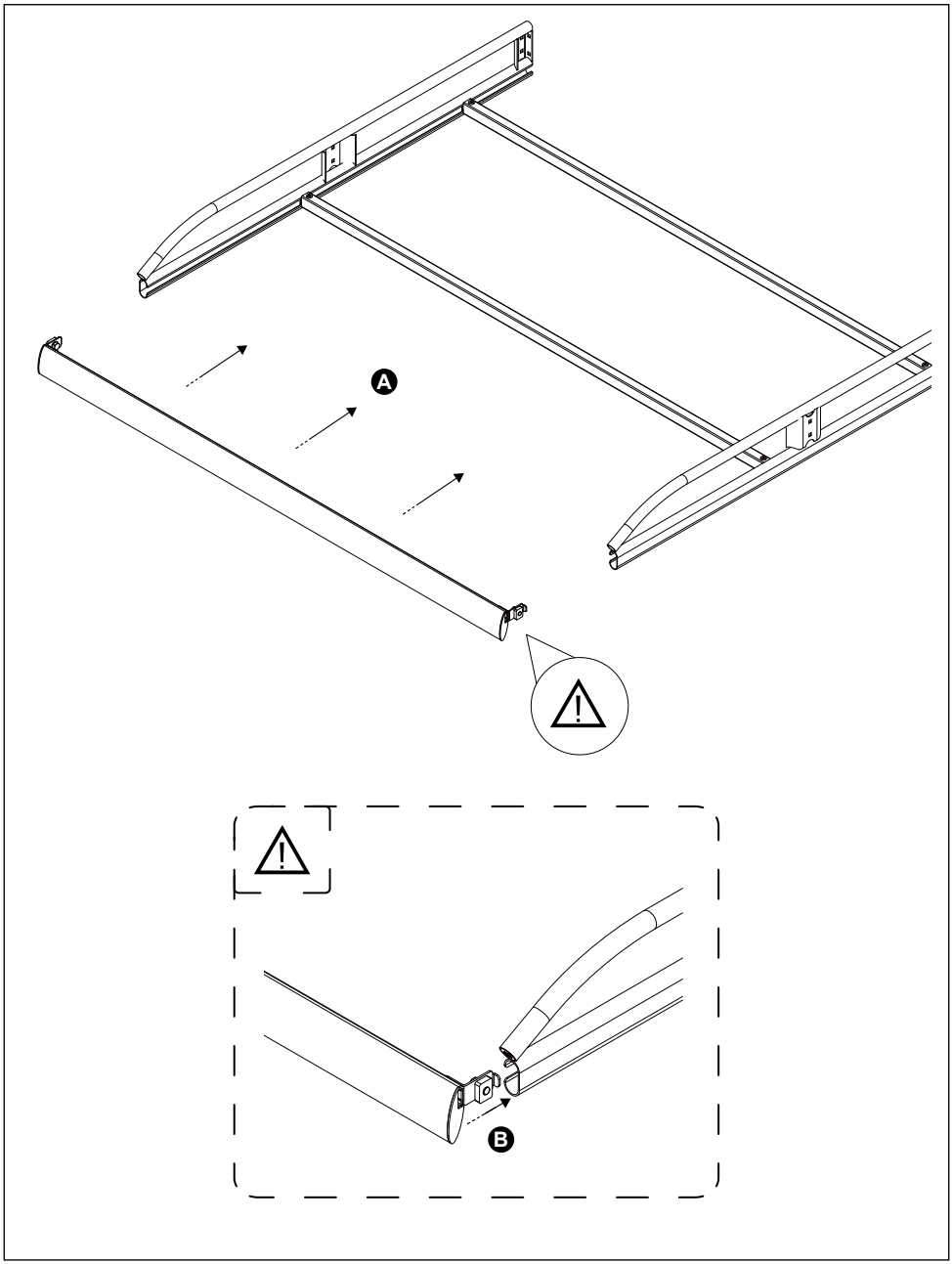

6.

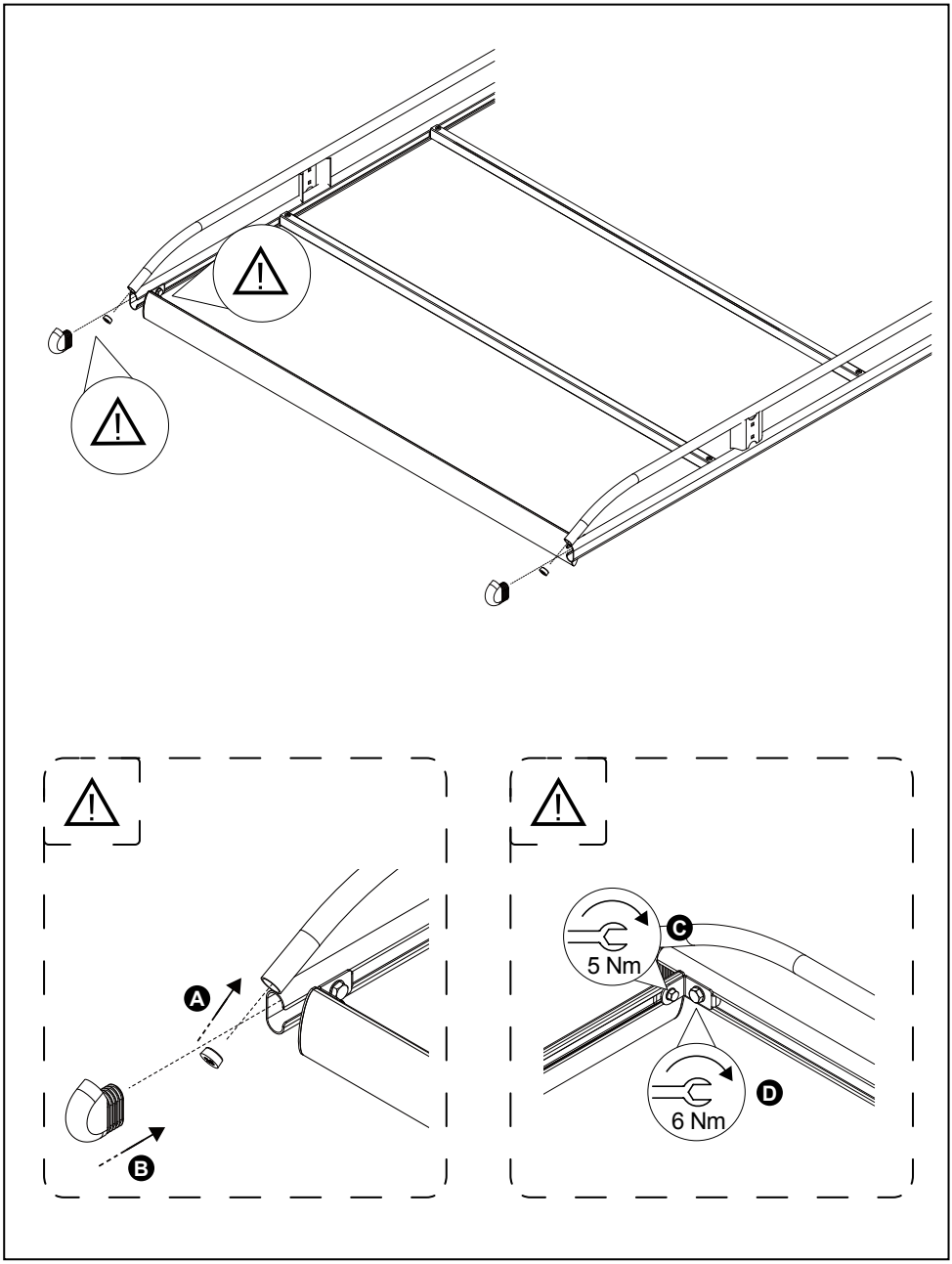

7.

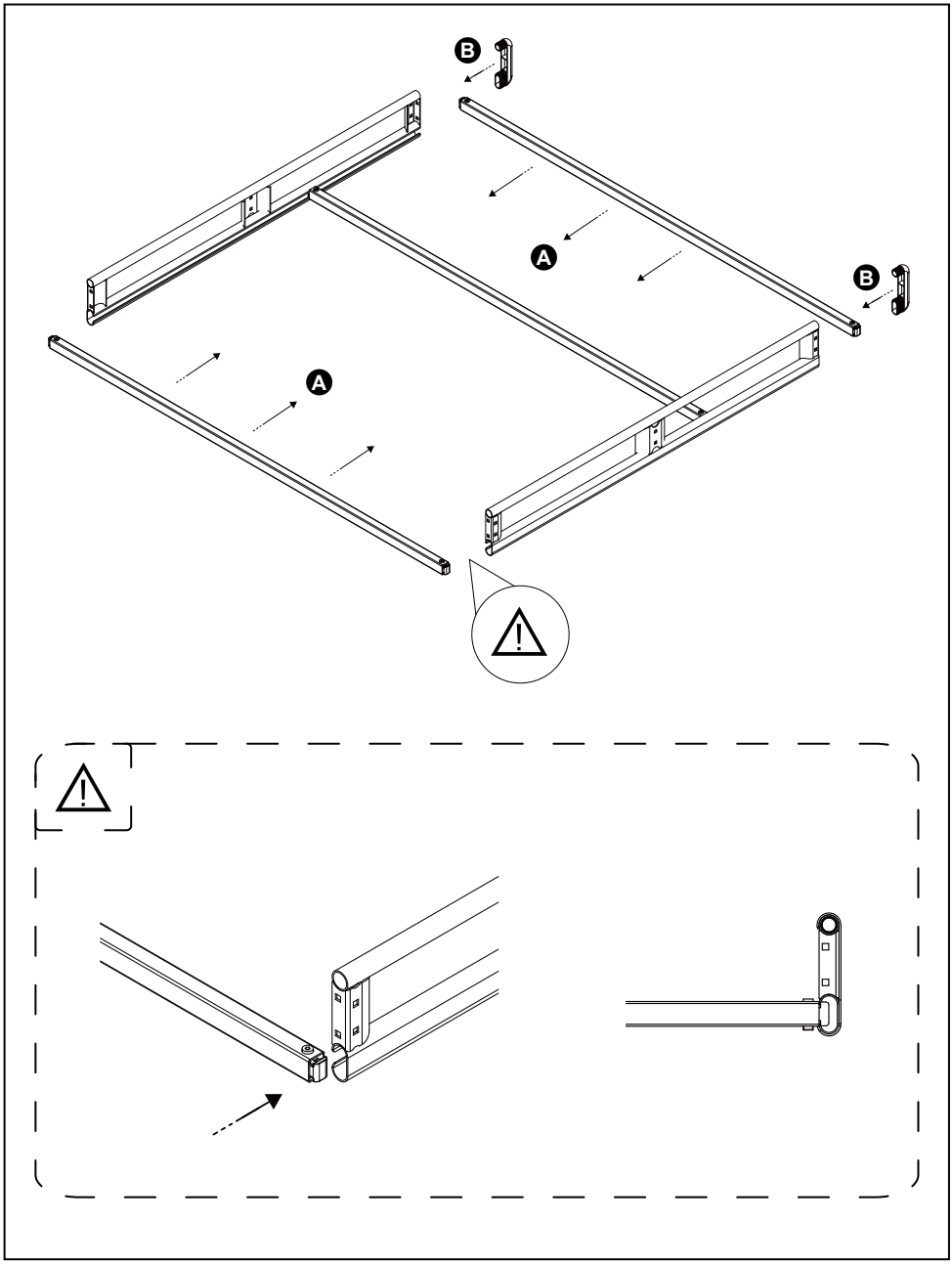

8.

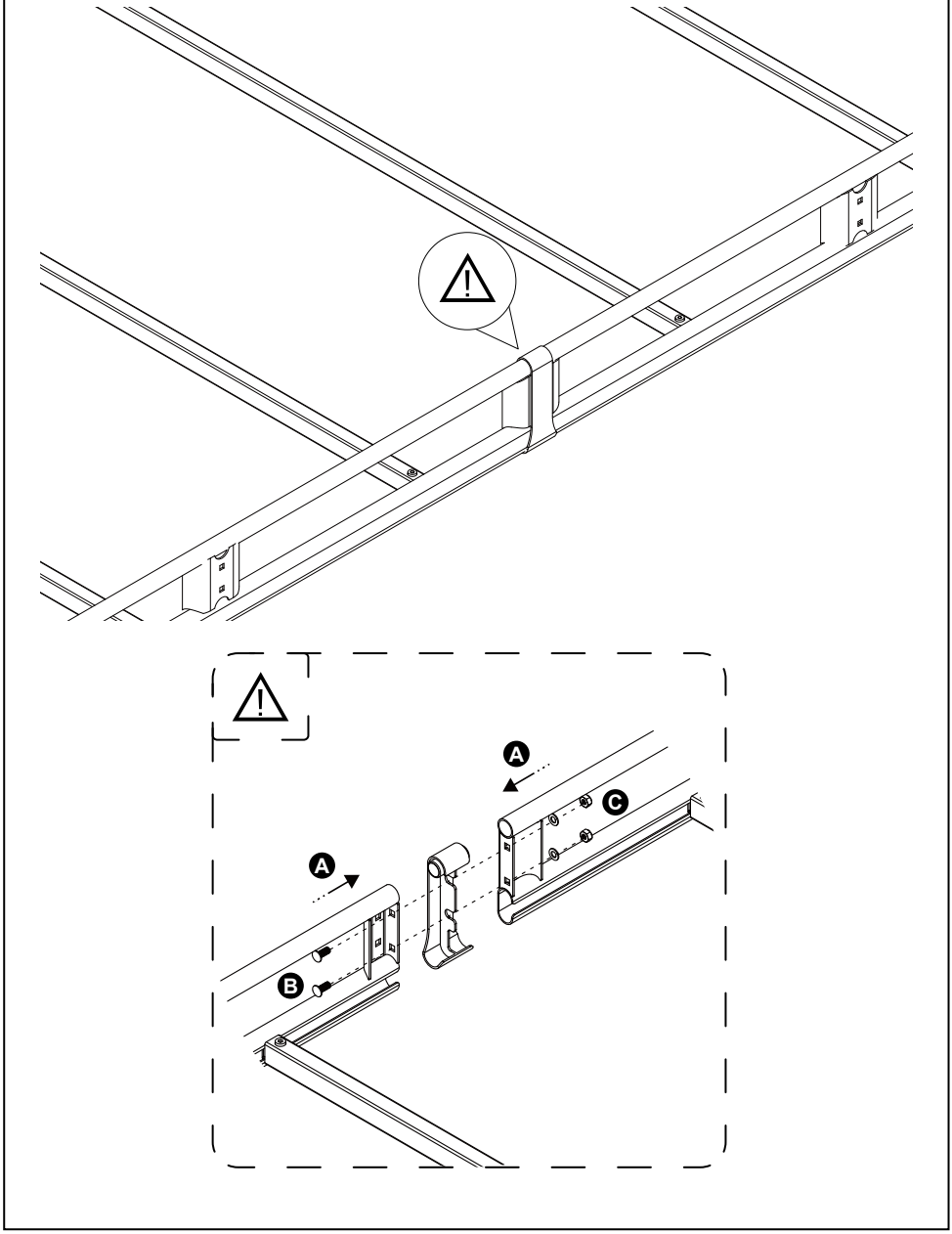

9.

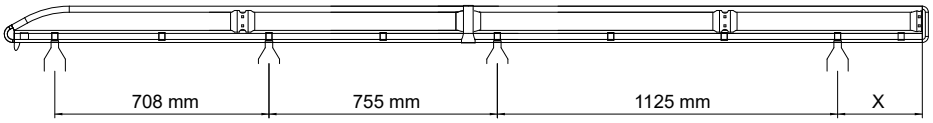

Importante!
Important!
Important!
Wichtig!

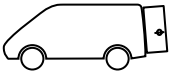

X = 280 mm

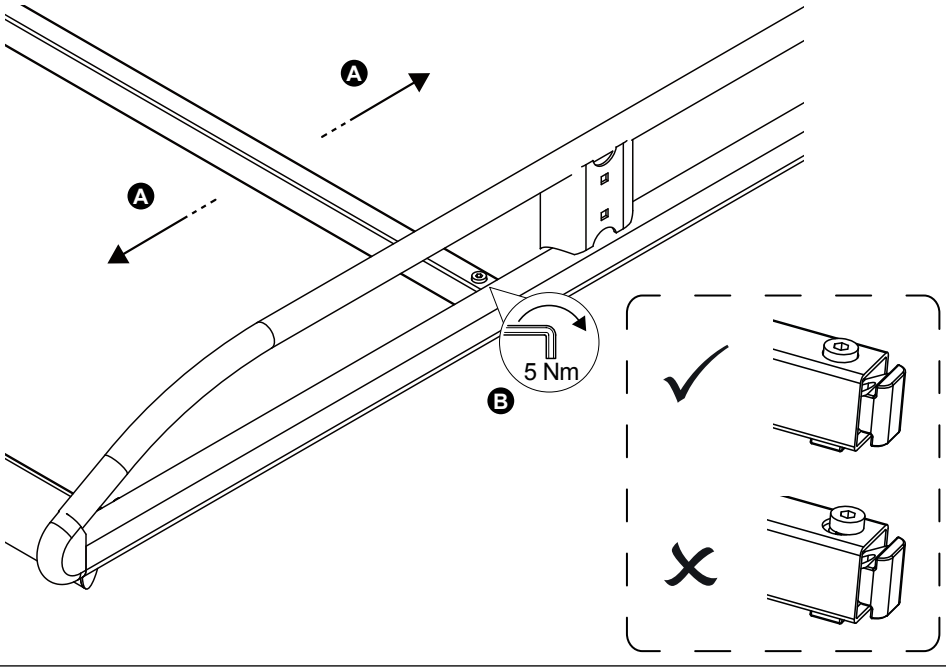

10.

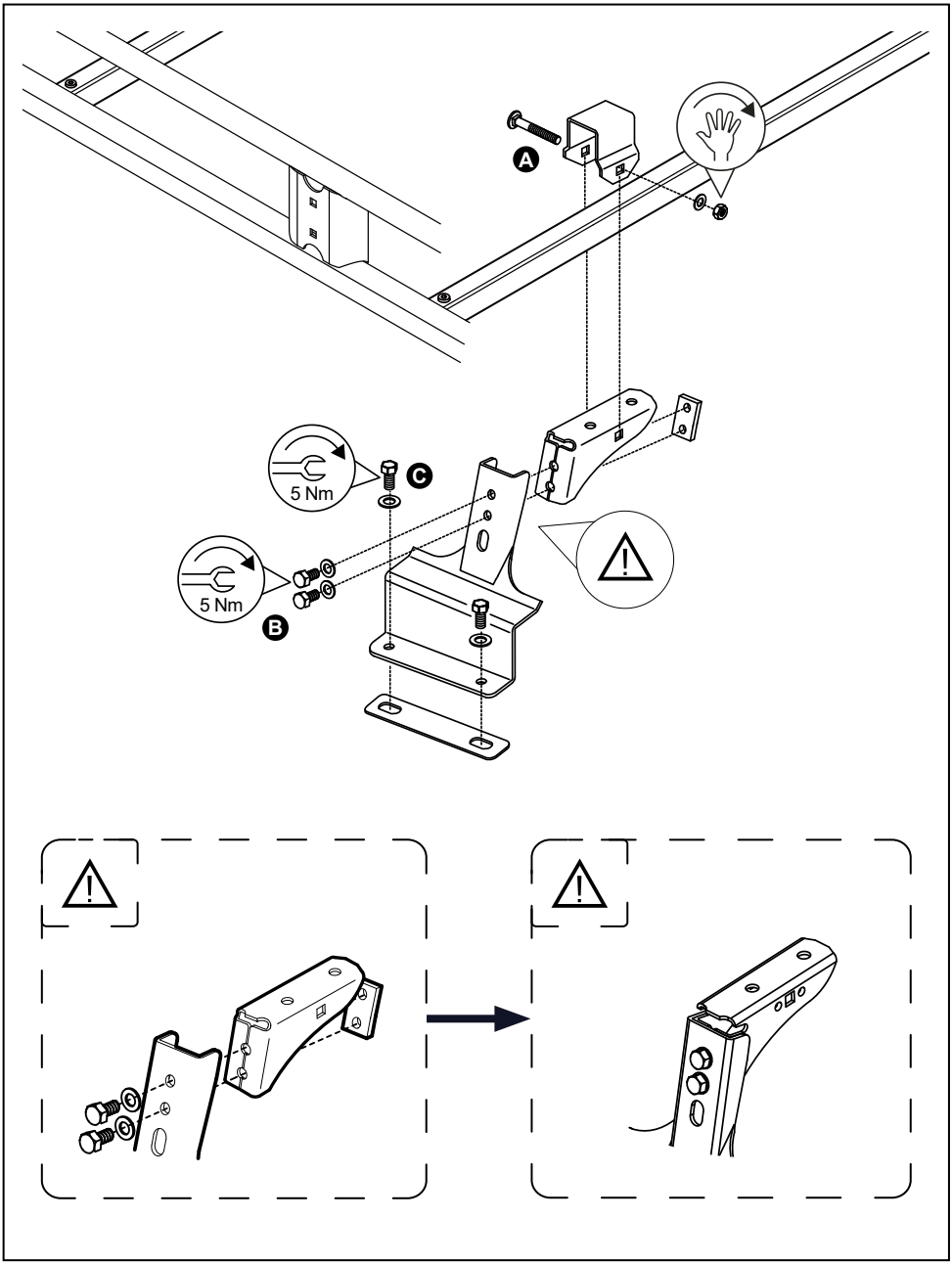

11.

