909-650

Lv7 2016-r1

E	**Instrucción de montaje** ¡Leer primero!	Portaequipajes
GB	**Assembly instructions** Read first!	Roof racks
F	**Instruction de montage** Lire en premier!	Galeries
D	**Montageanleitung** Zuerst lesen!	Dachgepäckträger
PT	**Instruções de montagem** Ler primeiro!	Porta bagagens
PL	**Instrukcja montażu** Najpierw przeczytaj!	Bagażnik dachowy
CZ	**Montážní návod** Čtěte pozorně!	Střešní nosiče
HU	**Szerelési Utasítás** Először olvasd el!	Csomagtartó
RO	**Instructiuni de montaj** Intai cititi!	Krovni nosač
HR	**Detaljne upute** Prvo procitati!	Portbagaj
GR	**Διαβάστε προσεκτικά τις** Οδηγίες Συναρμολόγησης!	Μπάρες Οροφής
TR	**Öncelikle montaj:** Talimatlarını okuyunuz!	Taşıyıcı sistem
RU	**Инструкции по монтажу** Сначала прочитайте!	Багажники на крышу
I	**Istruzioni di montaggio** Leggere per primo!	Portabagagli
NL	**Montagehandleiding** Eerst lezen!	Imperiaal
SLO	**Navodila za sestavljanje** Preberite!	Strešne košare

Modelo-model:

Evo Rack
E37-158

Lote-Lot-Lot-Lot:

01-16

Peso-Weight-Poids-Gewicht:

36,52 kg

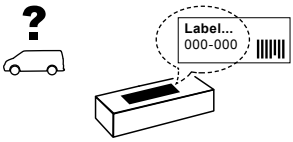

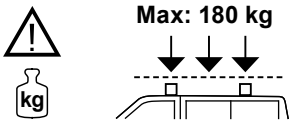

CEE - EEC type approval:
E9-26R-03.3024

Cruzber SA
ES-A14018311
P.I. Las Salinas II
14960 - Rute - Spain
www.cruzber.com

1.

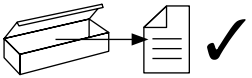



E	Contenido embalaje: ¡Verificar!	x 1	x 1
GB	Package content: Check!		
F	Contenu d'emballage: Vérifier!		
D	Packungsinhalt: Überprüfen!	x 2	x 11
PT	Contéudo embalagem: Verificar!	1x (738-020DI) 200 cm 1x (738-020DD) 200 cm	(827-416) 158 cm
PL	Zawartość opakowania: sprawdź!		
CZ	Obsah balení: Zkontrolujte!	x 2	x 1
HU	Csomag tartalma: Ellenőrizd!	(738-017T) 170 cm	(716-324) 158 cm
RO	Pachetul contine: Verificati!		
HR	Sadrzaj paketa: Provjeri!	x 8	x 2
GR	Ελέγξτε το περιεχόμενο: του πακέτου!		
TR	Paket içeriğini: Control ediniz!	(813-002)	1x (805-165) 1x (855-100)
RU	Содержание упаковки: Проверьте!		
I	Contenuto della confezione: Controllare!		
NL	Pakket inhoud: Controleer!		
SLO	Vsebina paketa: Preverite!		

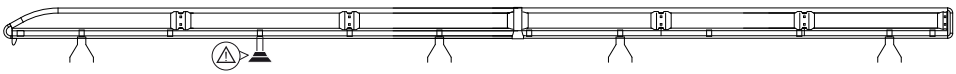

2.

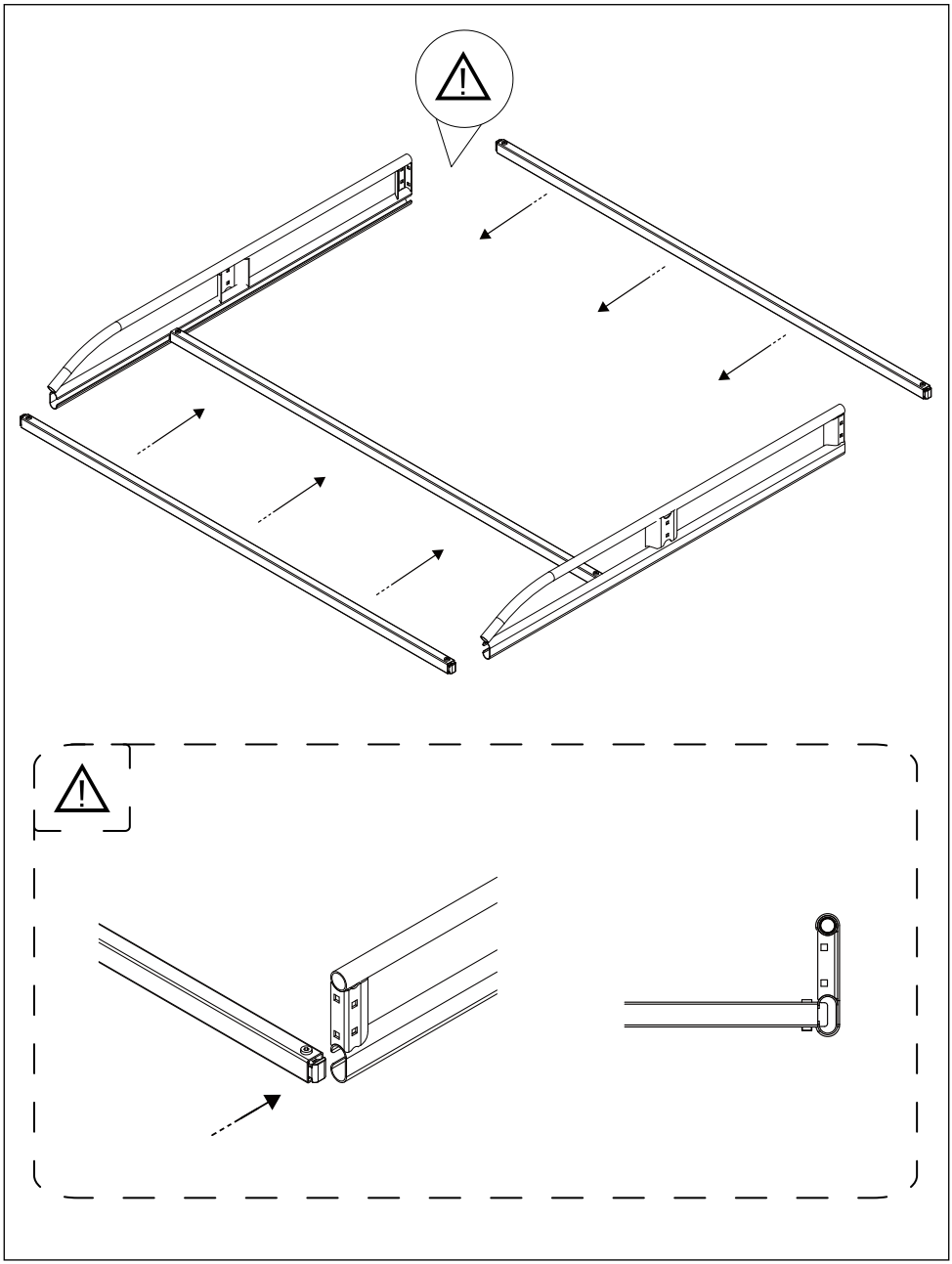

3.

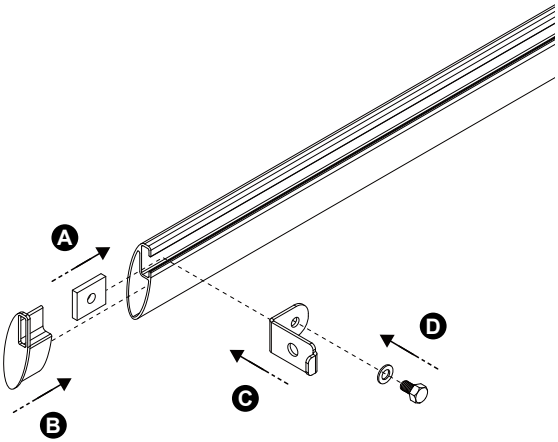

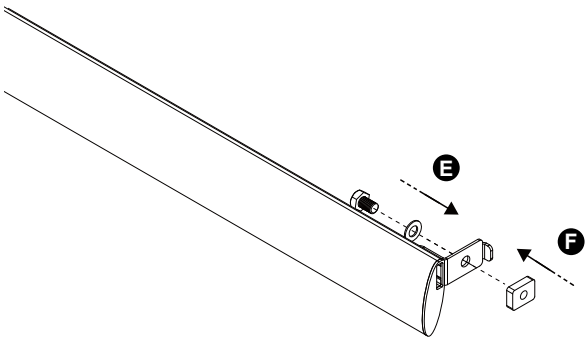

4.

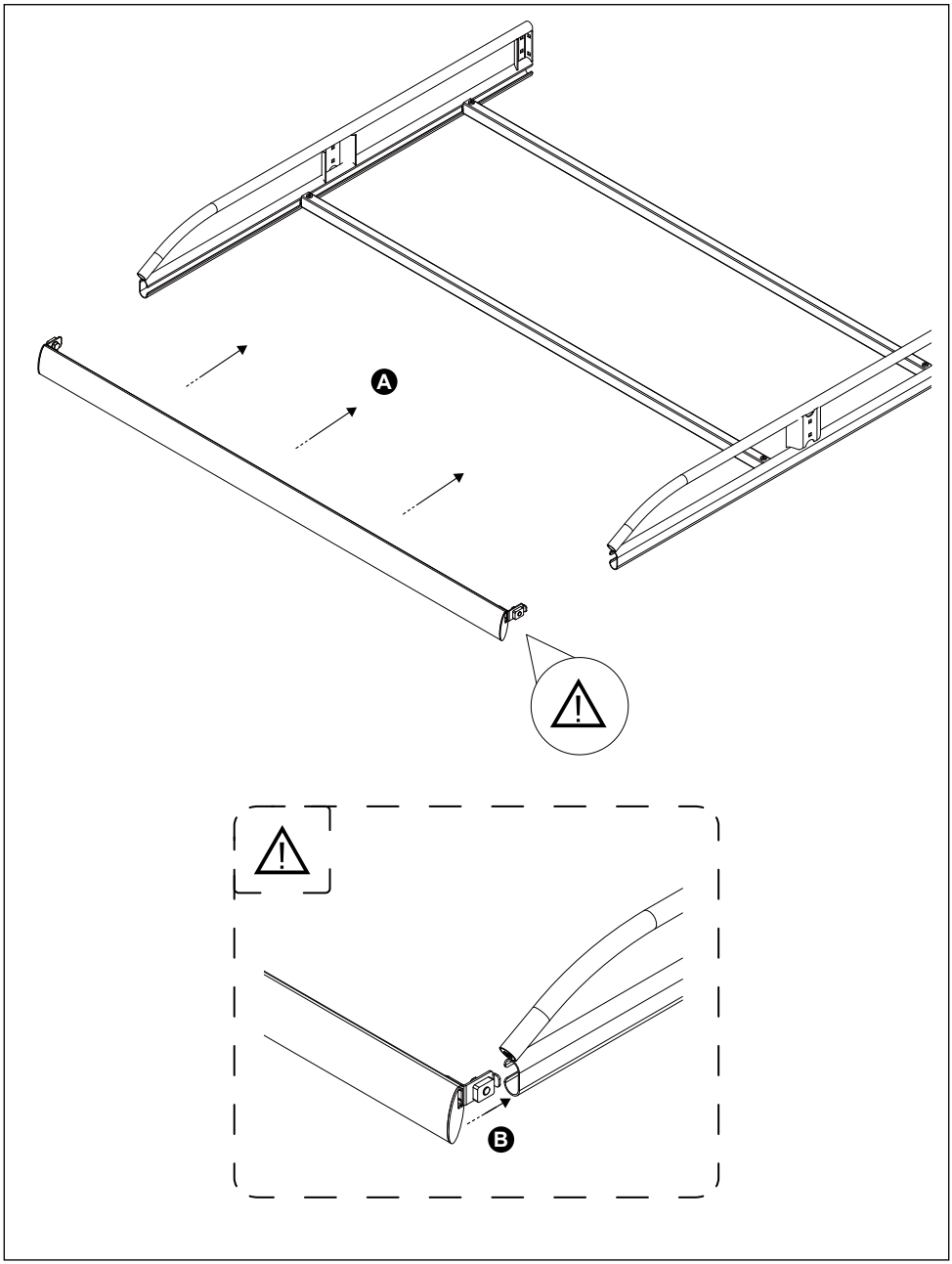

5.

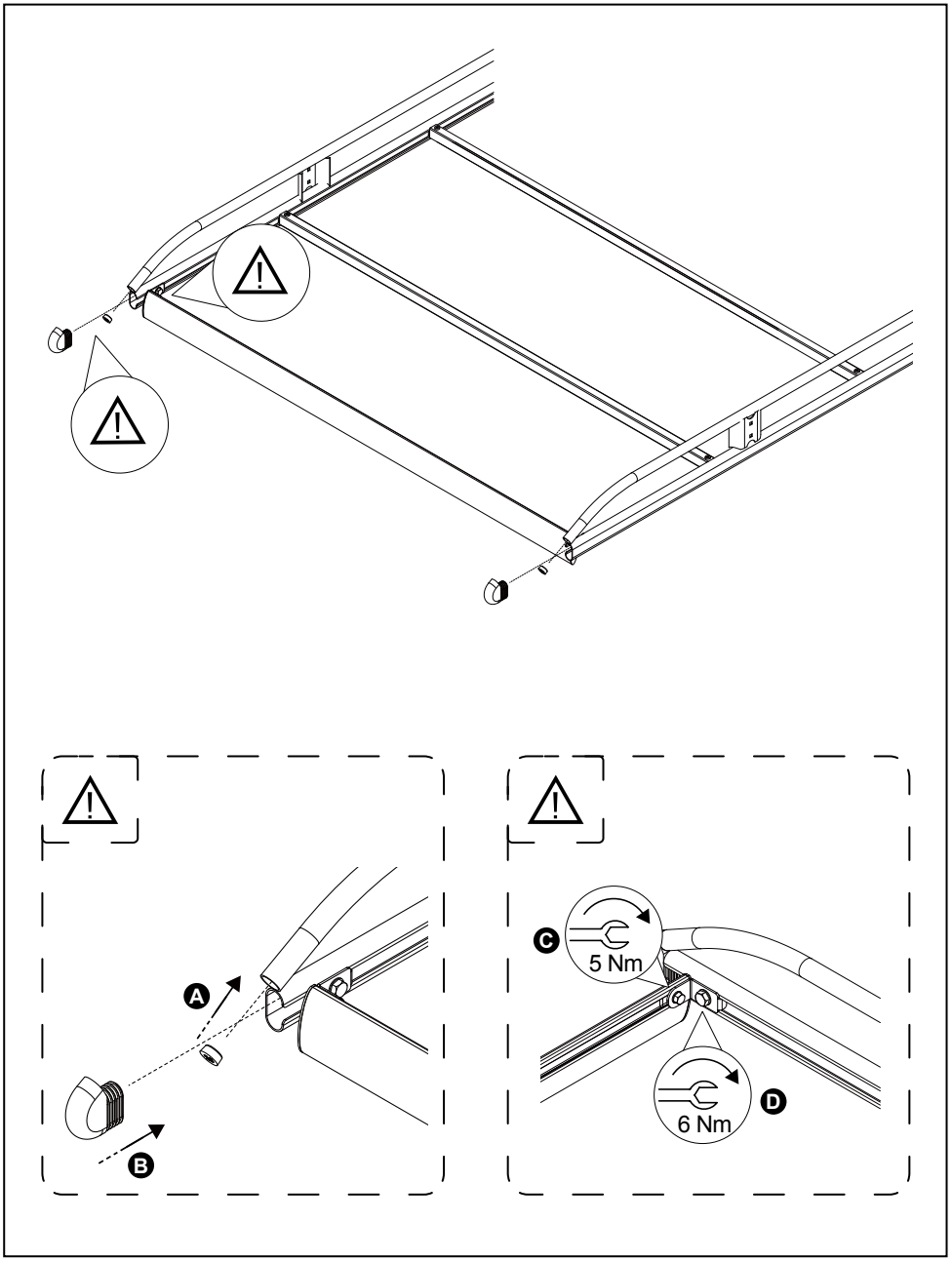

6.

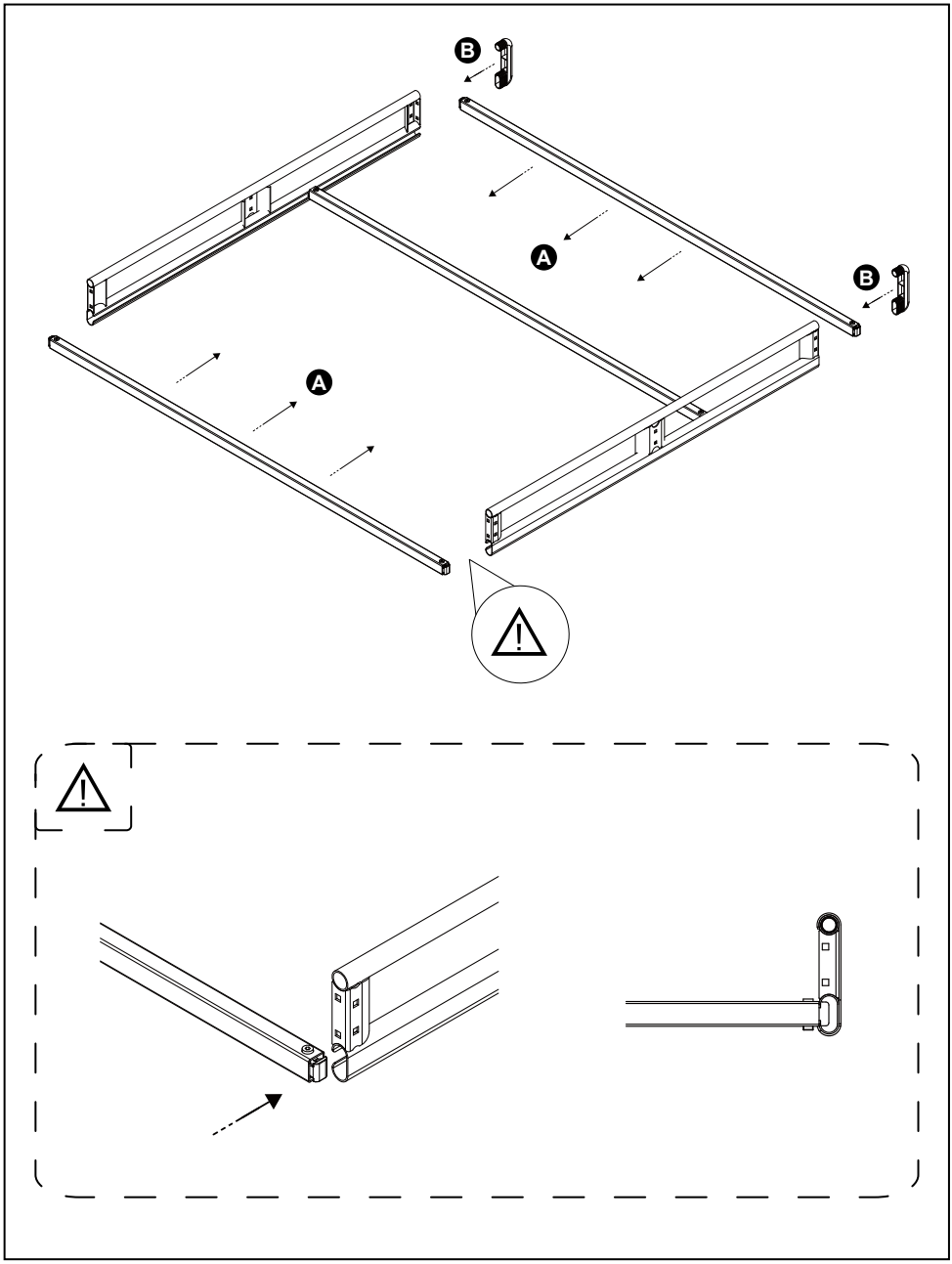

7.

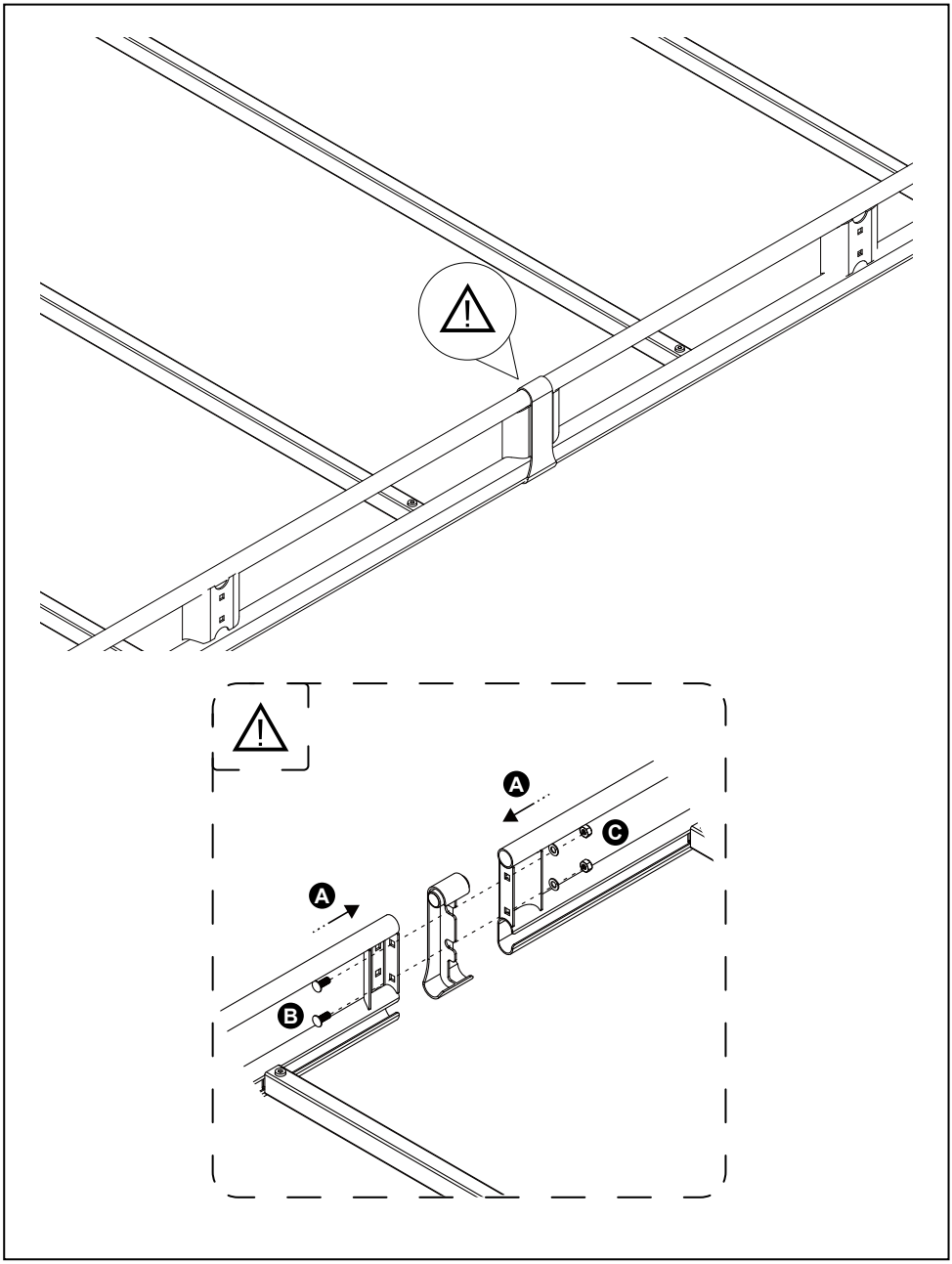

8.

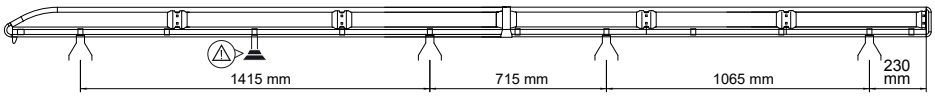

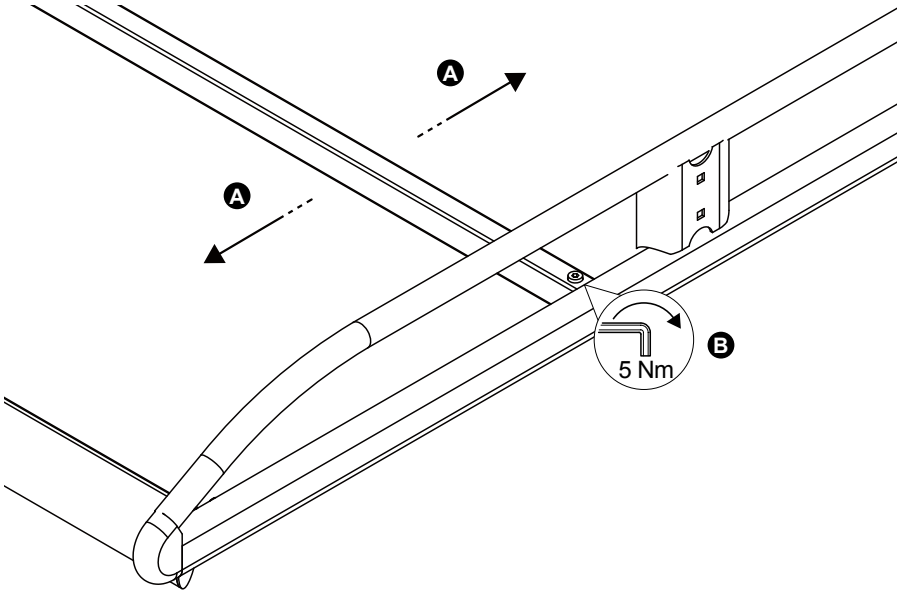

9.

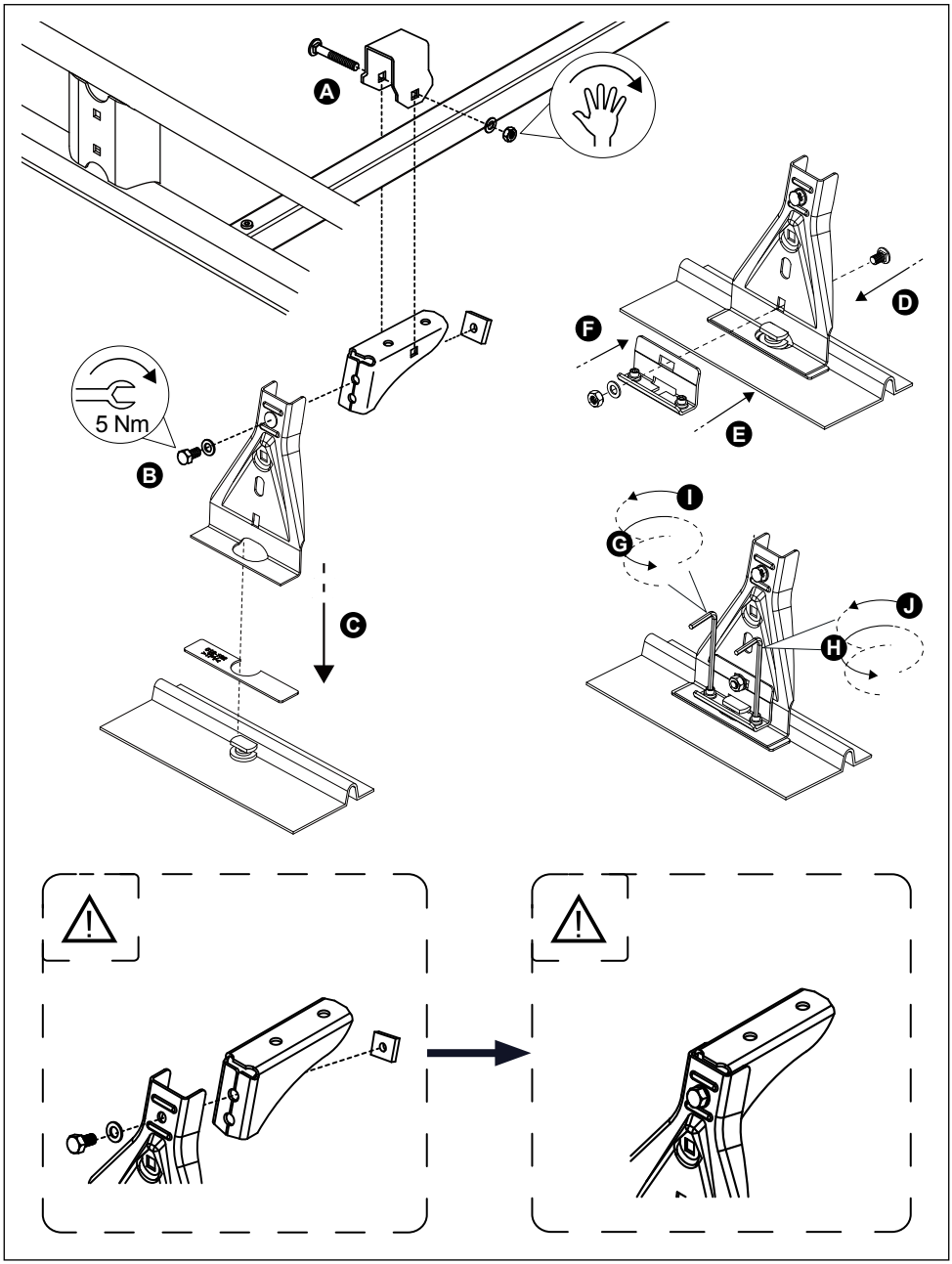

10.

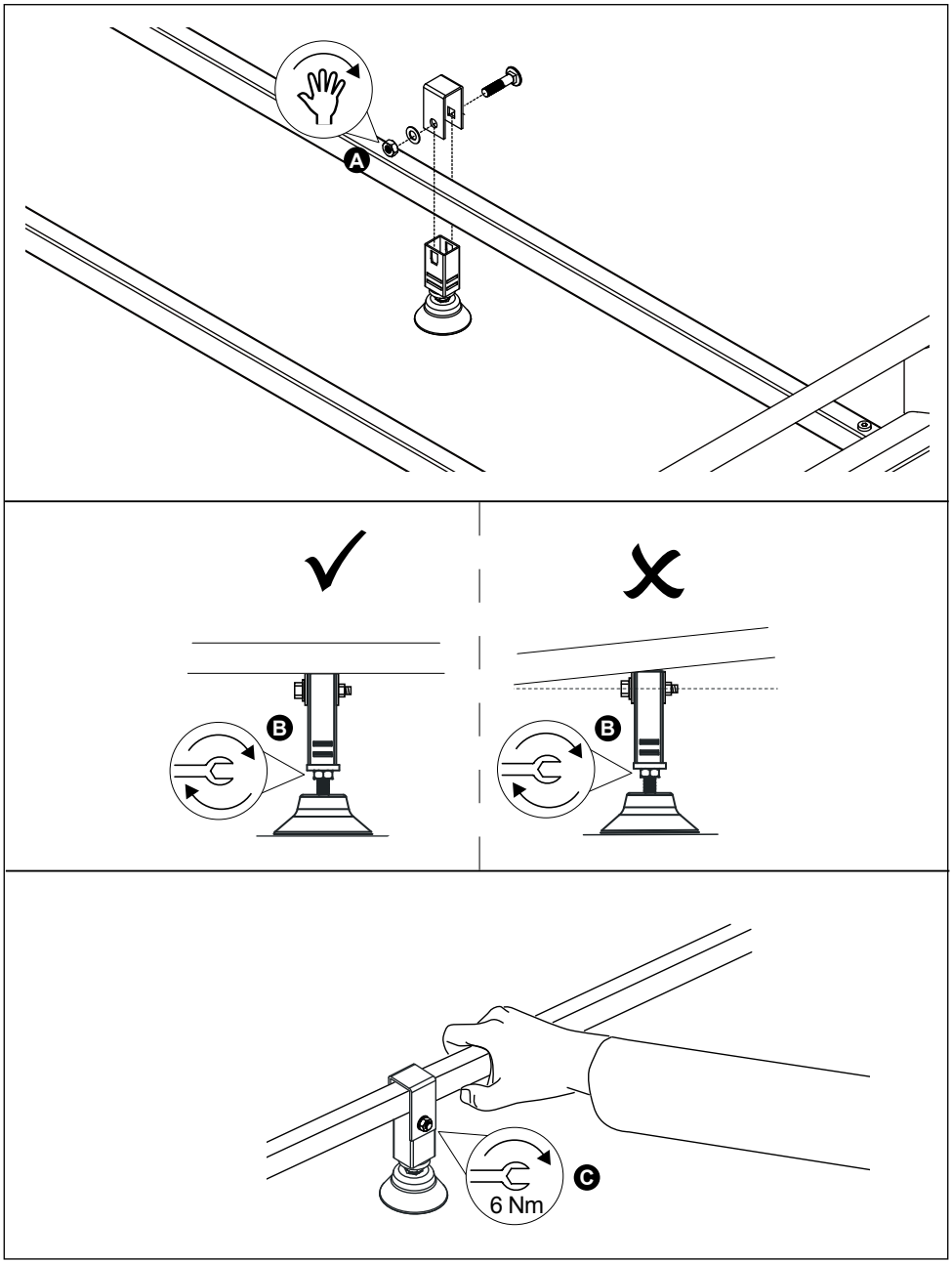

11.

