# 934-444

Lv7 2021-r1

Modelo-model:

## Kit soportes LCV

Lote-Lot-Lot-Lot:

**01-21**

Peso-Weight-Poids-Gewicht:

**3,10 kg**

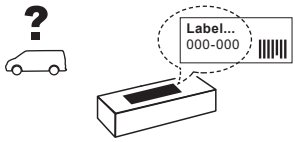


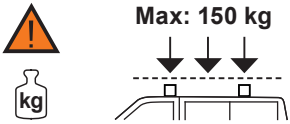


Código Homologación CEE
EEC Type Approval Number

E9 26 R- 03 3022

CITY CRASH
Accor ding to ISO/ P AS 11154:2006

CRUZBER SA
ES-A14018311
P.I. Las Salinas II
14960 - Rute - Spain
www.cruzber.com

| | | |
|---|---|---|
| E | **Instrucción de montaje** ¡Leer primero! | Kit fijación |
| GB | **Assembly instructions** Read first! | Fixation Kit |
| F | **Instruction de montage** Lire en premier! | Kit fixation |
| D | **Montageanleitung** Zuerst lesen! | Stützfuß-Kit |
| PT | **Instruções de montagem** Ler primeiro! | Kit fixação |
| PL | **Instrukcja montażu** Najpierw przeczytaj! | Element mocujący |
| CZ | **Montážní návod** Čtěte pozorně! | Fixační kit |
| HU | **Szerelési Utasítás** Először olvasd el! | Rögzítő készlet |
| RO | **Instructiuni de montaj** Intai cititi! | Kit de fixare |
| HR | **Detaljne upute** Prvo procitati! | Kit za montažu |
| GR | **Διαβάστε προσεκτικά τις** Οδηγίες Συναρμολόγησης! | Κιβώτιο (Kit) Επισκευής |
| TR | **Öncelikle montaj:** Talimatlarını okuyunuz! | Montaj kiti |
| RU | **Инструкции по монтажу** Сначала прочитайте! | Крепежный комплект |
| I | **Istruzioni di montaggio** Leggere per primo! | Kit di fissaggio |
| NL | **Montagehandleiding** Eerst lezen! | Bevestigingsset |
| SLO | **Navodila za sestavljanje** Preberite! | Kit za pričvrstitev |

**1.**

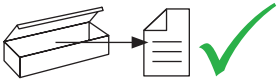





(E) Contenido embalaje: ¡Verificar!

(GB) Package content: Check!

(F) Contenu d'emballage: Vérifier!

(D) Packungsinhalt: Überprüfen!

(PT) Contéudo embalagem: Verificar!

(PL) Zawartość opakowania: sprawdź!

(CZ) Obsah balení: Zkontrolujte!

(HU) Csomag tartalma: Ellenőrizd!

(RO) Pachetul contine: Verificati!

(HR) Sadrzaj paketa: Provjeri!

(GR) Ελέγξτε το περιεχόμενο: του πακέτου!

(TR) Paket içeriğini: Control ediniz!

(RU) Содержание упаковки: Проверьте!

(I) Contenuto della confezione: Controllare!

(NL) Pakket inhoud: Controleer!

(SLO) Vsebina paketa: Preverite!

x1



x6

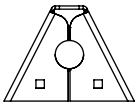

(500)

x6

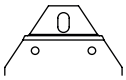

2x (899)
1x (906)
1x (907)
1x (908)
1x (909)

x6

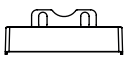

2x (012-231)
4x (012-233)

x6

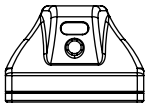

(813-073)

x3




1x (805-020)
1x (810-112)
1x (810-181)

**2.**

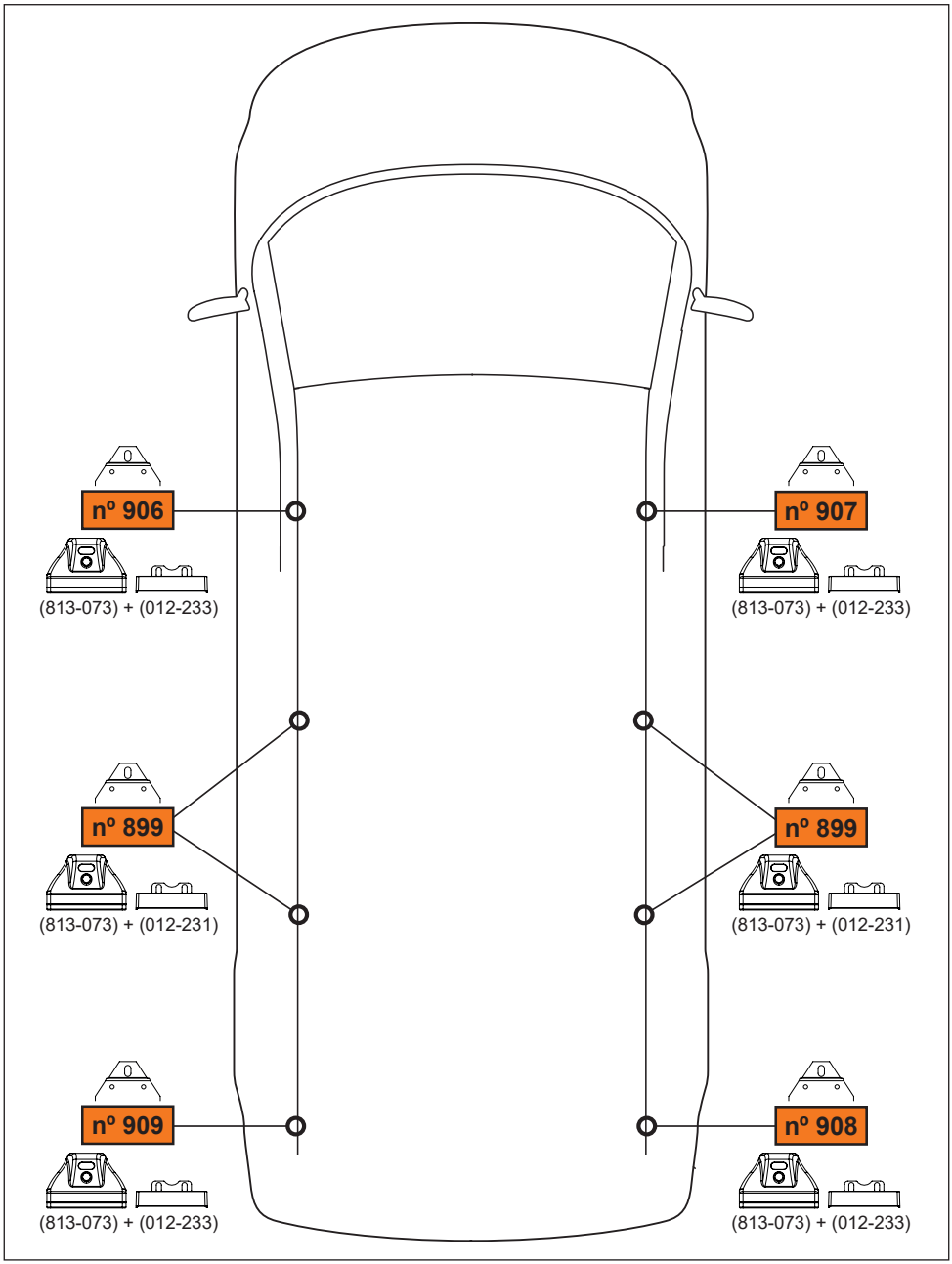
nº 906
(813-073) + (012-233)
nº 907
(813-073) + (012-233)
nº 899
(813-073) + (012-231)
nº 899
(813-073) + (012-231)
nº 909
(813-073) + (012-233)
nº 908
(813-073) + (012-233)

**3.**

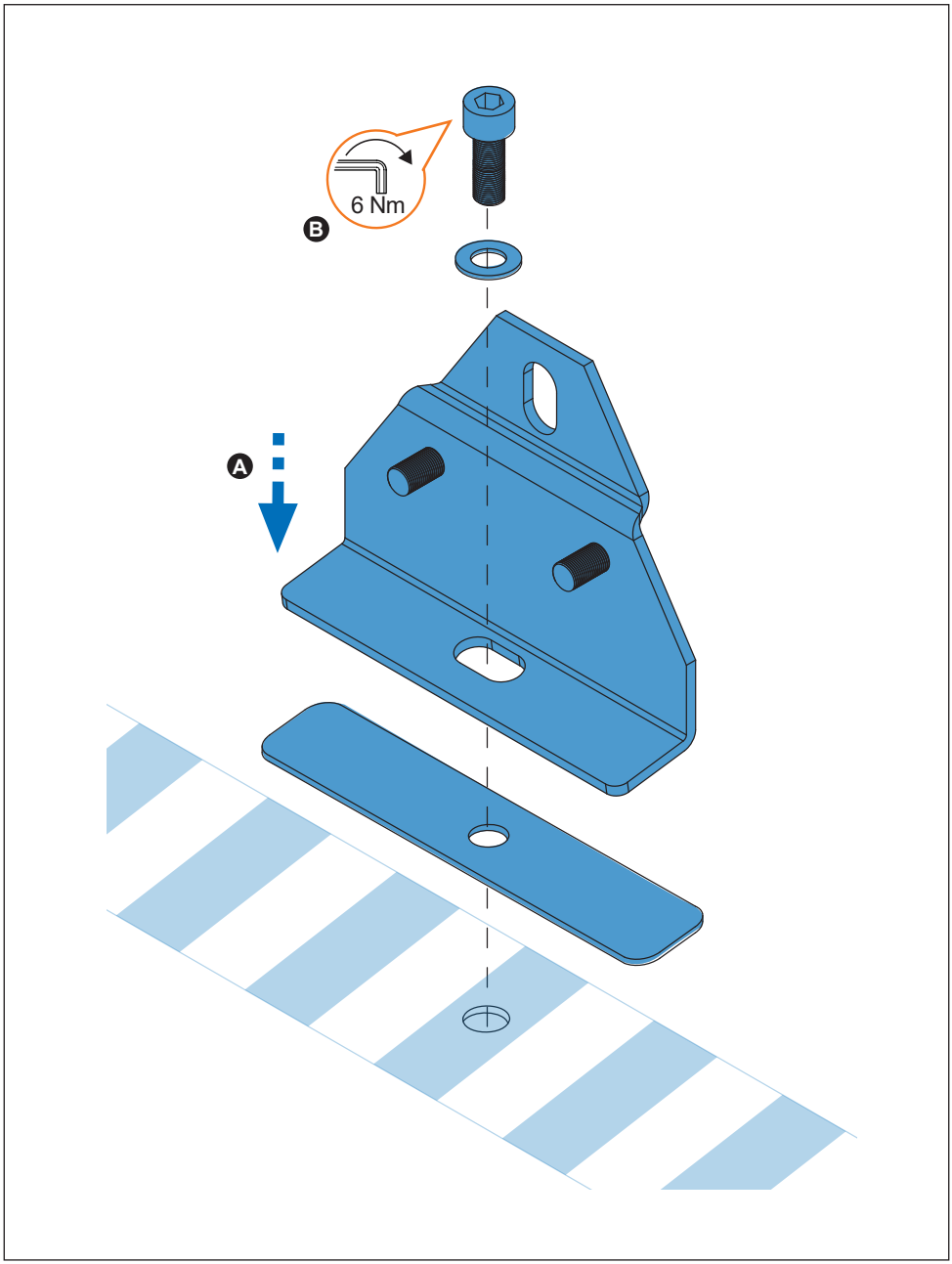

## 4.

35x35 mm

52x35 mm
Aluminium

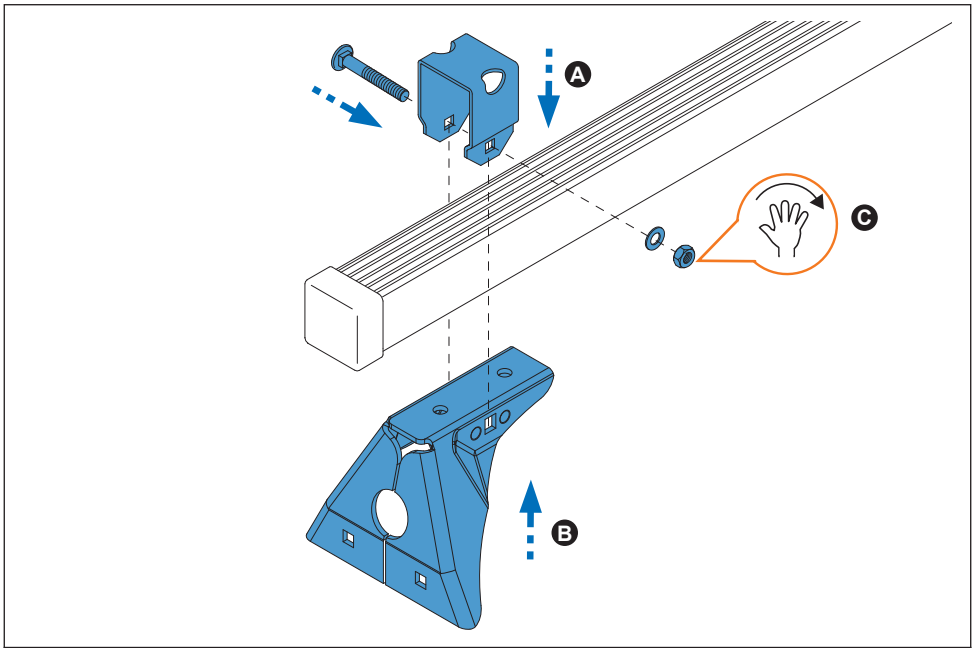


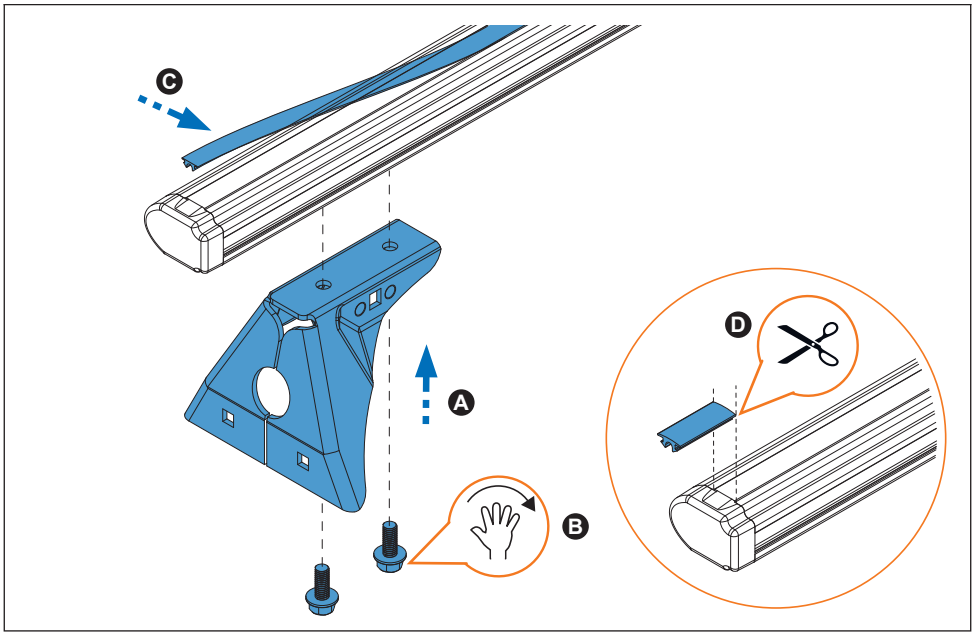

## 5.

35x35 mm

52x35 mm
Aluminium

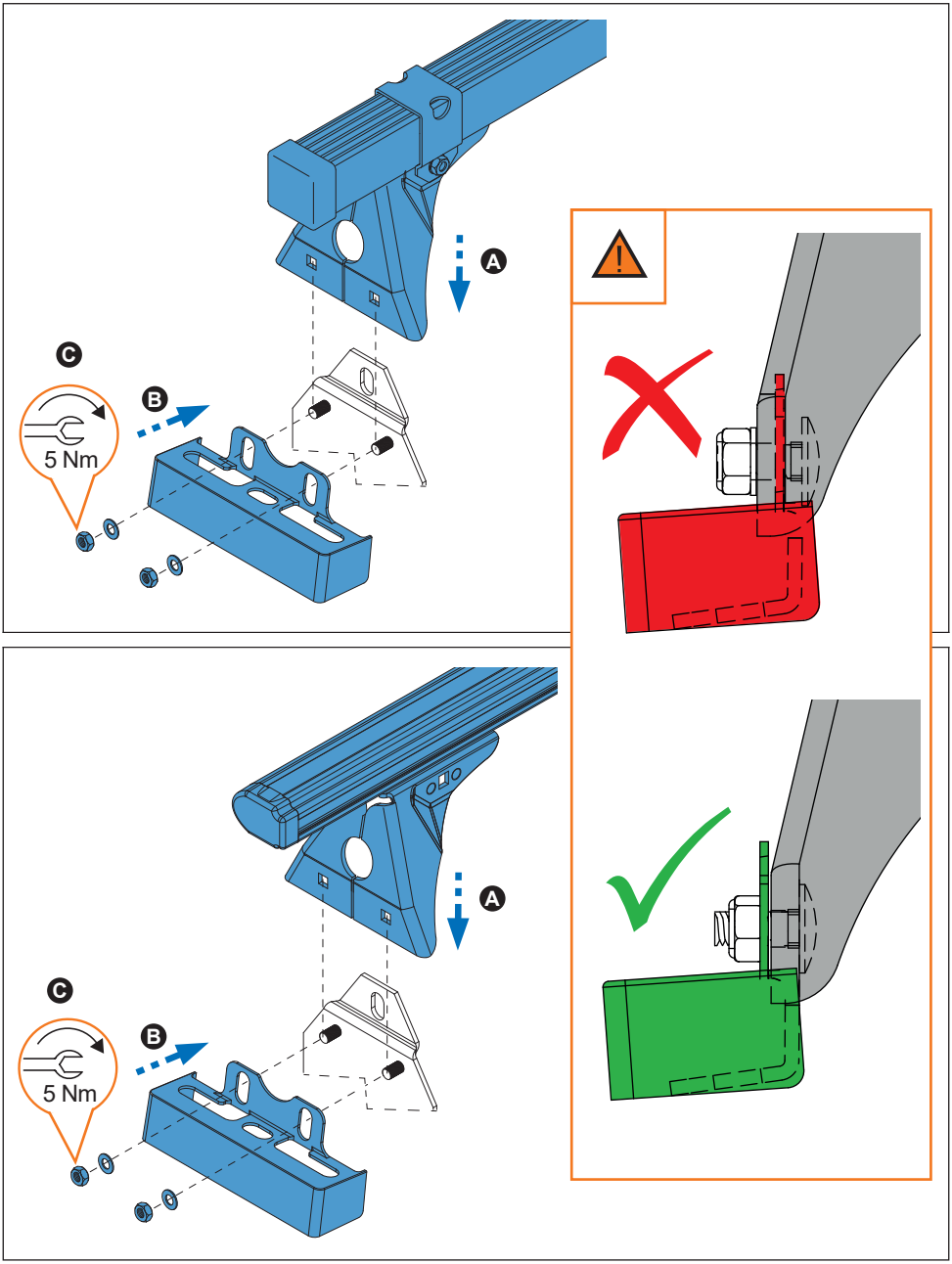

## 6.

35x35 mm

52x35 mm
Aluminium

